MB Groupe

MB Transports

- CAMION-GRUE | POSE VITRAGE
- CONVOI EXCEPTIONNEL
- ÉLÉVATEUR EMBARQUÉ

MB Manutention

- GRUE TÉLESCOPIQUE | TOUR MOBILE
- DÉMÉNAGEMENT INDUSTRIEL
- GRUE ÉLECTRIQUE

MB Logistique

- STOCKAGE
- TRANSBORDEMENT
- CONDITIONNEMENT

MB Tôlage

- CHEMIN D'ACCÈS
- PLATE-FORME
- PROTECTION DE SOL

MB Solutions

- DÉMANTÈLEMENT DE PYLÔNES
- DÉCONSTRUCTION INDUSTRIELLE
- REMISE EN ÉTAT DU TERRAIN

CATALOGUE

2026

MB Groupe
www.mbgroupe.be

MB Groupe, votre partenaire depuis plus de 40 ans. Un groupe solide, qui s'appuie désormais sur **5 pôles de compétences** pour vous fournir un service sur-mesure : MB Transports, MB Manutention, MB Logistique, MB Tôlage & MB Solutions.

Afin de renforcer son offre, MB Groupe dispose dorénavant de **trois dépôts** idéalement situés en Belgique. Le dépôt de Fleurus vient renforcer nos solutions de stockage et de parcage des véhicules, en appui des dépôts déjà existants à Liège et à Thimister. Cette situation géographique garantit à nos équipes une rapidité d'exécution, une proximité auprès de nos clients et une offre des plus attractives.

Chez MB Groupe, c'est **bien davantage qu'une simple relation de prestataire** que nous entretenons avec nos clients. Nous désirons développer un véritable partenariat d'entreprises. Cette philosophie de travail nous a permis de gagner la confiance de nos clients dont certains sont fidèles depuis nos débuts.

NOS POSITIONS STRATÉGIQUES

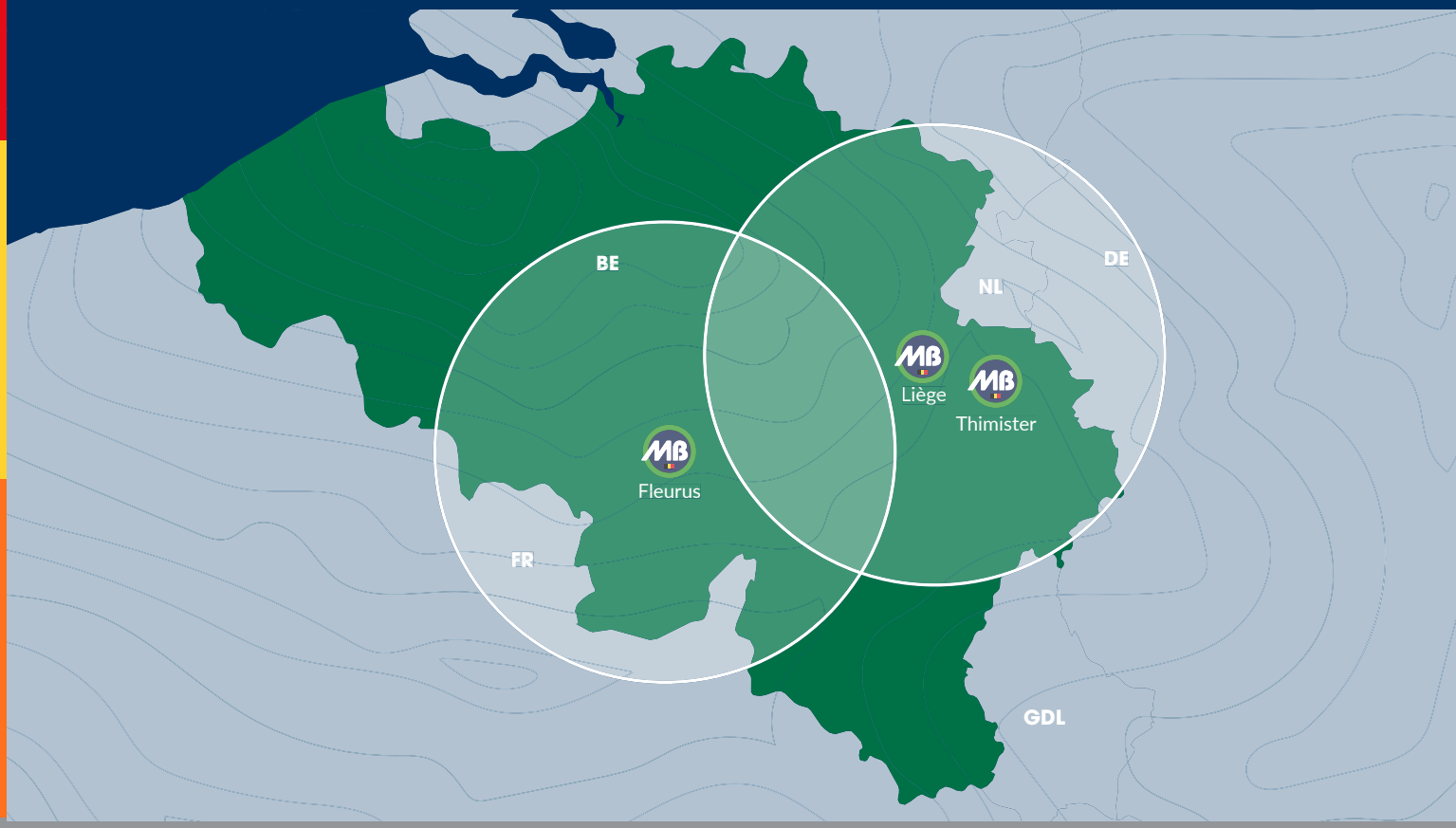

info@mbgroupe.be | +32 87 78 51 03 | Z.I Les Plenesses - Rue du Tiège 12 B-4890 Thimister-Clermont

SOMMAIRE

NOUVEAUTÉS 4
TEAM MB GROUPE 5
TEAM MB TRANSPORTS 7
CAMIONS-GRUES 10
SEMIS-GRUES 73
SEMIS-BACHÉES 76
SEMIS-CITY 83
SEMIS-PLATEAUX 90
EXTRA-SURBAISSÉES 109
SURBAISSÉES 114
VENTOUSES/POTENCES 131
ÉQUIPEMENTS SPÉCIAUX 171
TEAM MB MANUTENTION 175
GRUES ÉLECTRIQUES 176
GRUES TÉLESCOPIQUES 264
GRUES À TOUR MOBILES 338
GRUES SUR CHENILLES 349
ÉLÉVATEURS 380
CAMIONS ATELIERS, CAMIONS & SURBAISSÉES 420
MOUVERS 439
ÉQUIPEMENTS 442
TEAM MB LOGISTIQUE 484
TEAM MB TÔLAGE 487
CHEMINS D'ACCÈS, PLATE-FORMES, PROTECTIONS DE SOLS 488
CAMIONS GRUE 493
ÉLÉVATEURS 503
TEAM MB SOLUTIONS 507
DÉMANTÈLEMENT DE PYLÔNES, DÉCONSTRUCTION INDUSTRIELLE 508
TRACTEUR-NACELLE 524
CAMION-NACELLE 527
CONDITIONS GÉNÉRALES DE VENTE 534

NOUVEAUTÉS

MB Groupe : une année d'investissements et d'innovations

MB Groupe célèbre les 40 ans de MB Transports, fondée par Michel Bronlet, une aventure née en 1986, portée par l'expertise, la fiabilité et l'évolution.

MB Logistique inaugure une nouvelle surface de stockage à Flémalle, augmentant ses capacités d'entreposage sécurisé et ses solutions logistiques sur mesure pour vos projets.

MB Transports enrichit sa flotte avec l'arrivée de 2 camions grues 70 TM+, améliorant ses capacités de manutention et de transport lourd sur tous vos chantiers.

MB Tôlage s'agrandit cette année avec 2 nouveaux grumiers, renforçant son offre de protection de sol et d'accès chantier adaptés à vos besoins.

MB Manutention se renforce avec de nouveaux équipements puissants : grue à tour mobile AT6, grue télescopique 300 T avec NZF, 2 grues élecriques, des robots mouvers et une grue électrique Jekko sur chenilles 5 T.

MB Solutions étoffe ses moyens avec un camion-nacelle 70 m et une pelle sur chenille 30 T, pour des opérations de déconstruction et travaux techniques toujours plus performants.

TEAM MB GROUPE

CONTACT GÉNÉRAL
+32 87 78 51 03

DIRECTION

Michel BRONLET
Administrateur Délégué
+32 471 21 04 54
michel.bronlet@mbgroupe.be

Vincent BRONLET
Administrateur Délégué
+32 496 93 23 61
vincent.bronlet@mbgroupe.be

Christophe TASSET
Administrateur
Directeur Général
+32 489 55 43 72
christophe.tasset@mbgroupe.be

Guillaume RAUW
Administrateur
Directeur MB Transports
+32 499 69 86 97
guillaume.rauw@mbgroupe.be

Bernard COOLEN
Administrateur
Directeur MB Manutention
+32 492 73 53 30
bernard.coolen@mbgroupe.be

Yves JUSTIN
Administrateur
Directeur Financier
+32 479 57 62 09
yves.justin@mbgroupe.be

FINANCES

Yves JUSTIN
Administrateur
Directeur Financier
+32 479 57 62 09
yves.justin@mbgroupe.be

José GODOY
Responsable Financier
+32 87 26 04 09
jose.godoy@mbgroupe.be

Bénédicte BERTHO
Assistante Comptabilité
& Administration
+32 87 26 04 15
benedicte.bertho@mbgroupe.be

Laura NARDON
Assistante Comptabilité
+32 87 26 04 15
laura.nardon@mbgroupe.be

Ceylan ILKAYA
Assistante Comptabilité
+32 87 26 04 15
ceylan.ilkaya@mbgroupe.be

RH

Hélène JADIN
Responsable RH
& Communication
+32 87 26 04 01
helene.jadin@mbgroupe.be

Géraldine DELVAUX
Assistante RH
& Recrutement
+32 472 94 15 17
geraldine.delvaux@mbgroupe.be

IT

Saad SHAIBA
Responsable IT
+32 472 42 64 48
saad.shaiba@mbgroupe.be

François HINQUE
Assistant chef de Projets
Digitalisation & Innovation
+32 474 07 29 36
francois.hinque@mbgroupe.be

COMMERCIAL

Fabien MARICHAL
Responsable Commercial
+32 495 67 79 38
fabien.marichal@mbgroupe.be

ATELIER

Jérôme PLUYMAEKERS
Responsable Flotte
& Chef d'atelier
+32 494 47 21 89
jerome.pluymaekers@mbgroupe.be

Fabien POTY
Responsable Assurance
& Adjoint au chef d'atelier
+32 490 00 72 83
fabien.poty@mbgroupe.be

MAGASIN

Benoît REGNIER
Responsable Bâtiment
& Magasin
+32 493 56 44 05
benoit.regnier@mbgroupe.be

Fredo DELAIRE
Magasinier
+32 493 56 44 05

Transports

transport@mbgroupe.be | +32 87 78 51 03 | Z.I Les Plenesses - Rue du Tiège 12 B-4890 Thimister-Clermont

TEAM MB TRANSPORTS

Guillaume RAUW
Directeur MB Transports
+32 499 69 86 97
guillaume.rauw@mbgroupe.be

Thomas HANNOTTE
Responsable Planning
+32 87 26 04 04
thomas.hannotte@mbgroupe.be

Maurine SINTZEN
Assistante Planning
+32 87 26 04 04
maurine.sintzen@mbgroupe.be

Aurélie LANGE
Responsable Facturation
& Assistante de Direction
+32 87 26 04 08
aurelie.lange@mbgroupe.be

Lilian LECOMTE
Assistant Planning
& Facturation
+32 87 26 04 08
lilian.lecomte@mbgroupe.be

Dylan RIGGI
Superviseur / Formateur
& Chef de Projets
+32 471 97 41 74
dylan.riggi@mbgroupe.be

Tom Doyen
Superviseur / Formateur
+32 470 84 02 69
dot@mbgroupe.be

CONTACT GÉNÉRAL
+32 87 26 04 04
transport@mbgroupe.be

CAMIONS-GRUES

DIRECTEUR PÔLE TRANSPORTS

Guillaume RAUW	+32 499 69 86 97

ASSISTANT PLANNING

Thomas Hannotte	+32 87 26 04 04

SUPERVISEUR/FORMATEUR & CHEF DE PROJETS

Dylan RIGGI	+32 471 97 41 74

En cas de commande : transport@mbgroupe.be

G19 & G21 - 24Tm - Plateau - Remorque R11- Ridelles

PORTEUR GRUE 24TM PLATEAU AVEC RIDELLES + REMORQUE R11

Long totale du porteur (m)	10.00
Long total du porteur avec remorque (m)	18.80
Hauteur du porteur (m)	3.60
Largeur avec béquilles arr (m)	7.55
Hauteur de charge du porteur (m)	1.36
Poids du porteur à vide avec matériel de levage standard compris (kg)	18.000
Charge utile du porteur (kg)	14.000
Surface de charge du porteur (m²)	15.31
Surface de chargement de la remorque (m²)	16.25
Type Grue	PALFINGER PK 24.001 SLD 5
Capacité Tm	24
Force de levage min 1e bras (kg)	5.000
Portée levage min 1e bras (m)	4.3
Force de levage avec bras principal max (kg)	1.220
Portée maxi avec bras principal max (m)	14.8
Equipements spécifiques	Ridelles 1m

MB Transports
www.mbgroupe.be

G19 & G21 - 24Tm - Plateau - Remorque R11- Ridelles

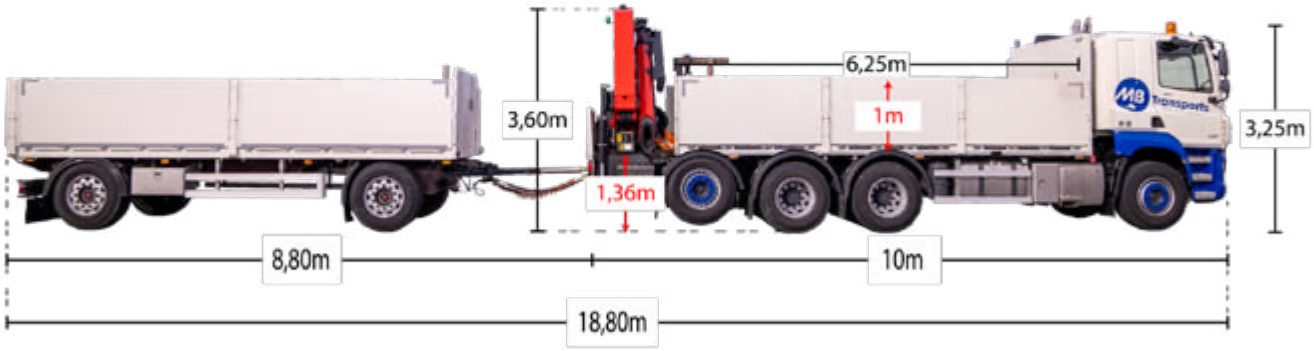

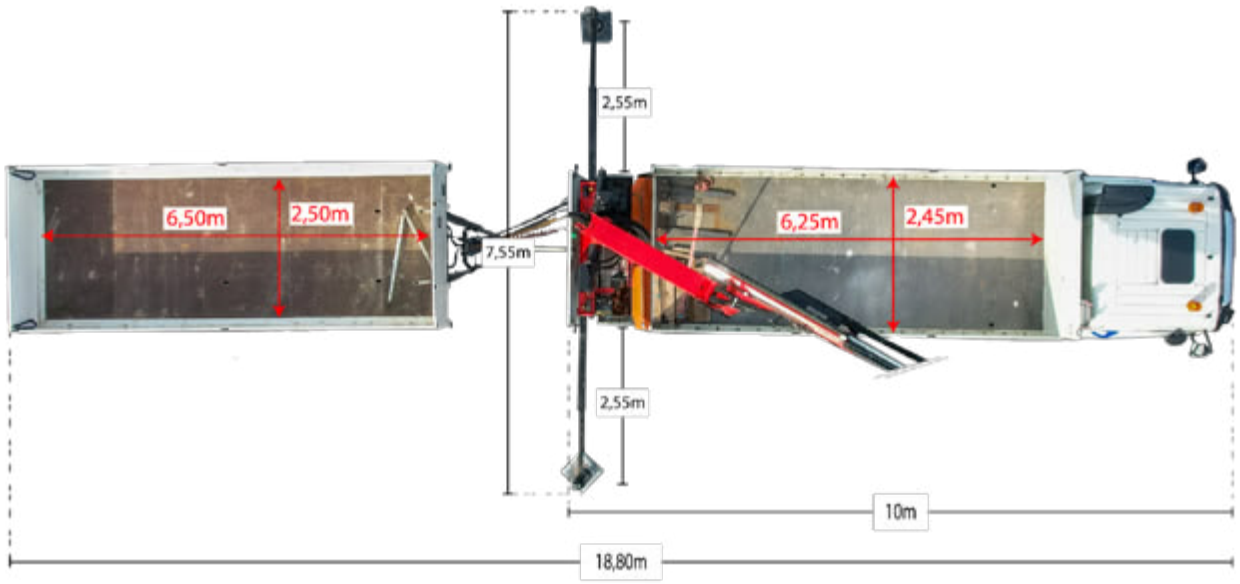

G19 & G21 - 24Tm - Plateau - Remorque R11- Ridelles

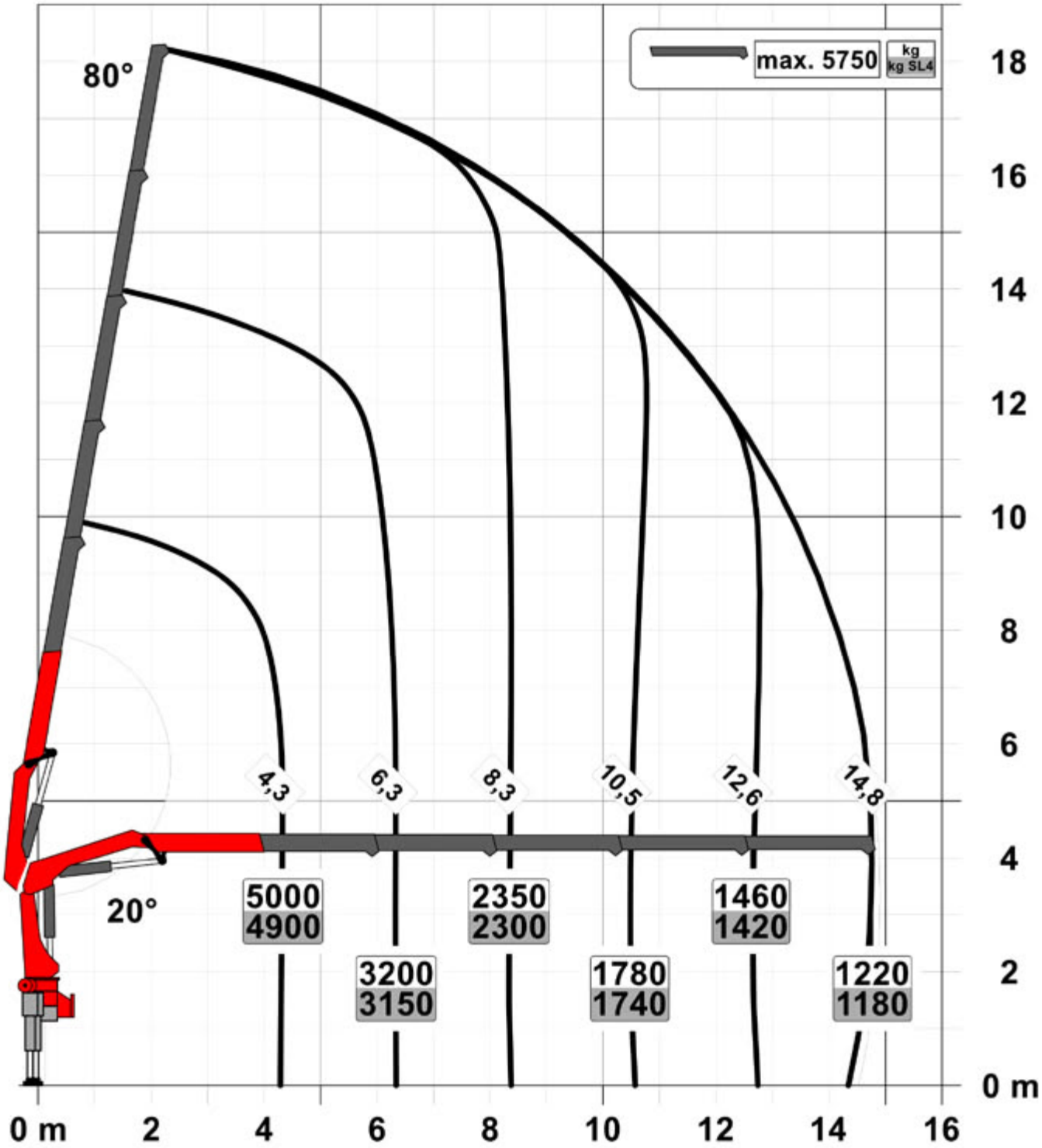

G06 / G07 / G08 - 25Tm - Plateau - Hayon

Porteur grue 25tm plateau avec hayon dépliable

Long totale du porteur (m)	11.50
Hauteur du porteur (m)	3.65
Largeur avec béquilles avt (m)	6.06
Largeur avec béquilles arr (m)	Les béquilles arrières ne sortent pas
Entre axe entre béquilles (m)	6.62
Hauteur de charge du porteur (m)	1.15
Charge utile du porteur (kg)	8.800
Surface de charge du porteur (m²)	7.50
Type Grue	FASSI 255AC.2.25 xe-dynamic
Capacité Tm	25
Équipé d'allonges / jib	3 allonges manuelles / pas de jib
Force de levage min 1e bras (kg)	6.500
Portée levage min 1e bras (m)	2.90
Force de levage avec bras principal max (kg)	1.265
Portée maxi avec bras principal max (m)	13.50
Force de levage avec bras principal max + allonges manuelles (kg)	620
Portée maxi avec bras principal max + allonges manuelles (m)	20.05
Equipements spécifiques	Hayon dépliable, système d'arrimage spécifique pour chevalets de vitrages

transport@mbgroupe.be | +32 87 78 51 03 | Z.I Les Plenesses - Rue du Tiège 12 B-4890 Thimister-Clermont

G06 / G07 / G08 - 25Tm - Plateau - Hayon

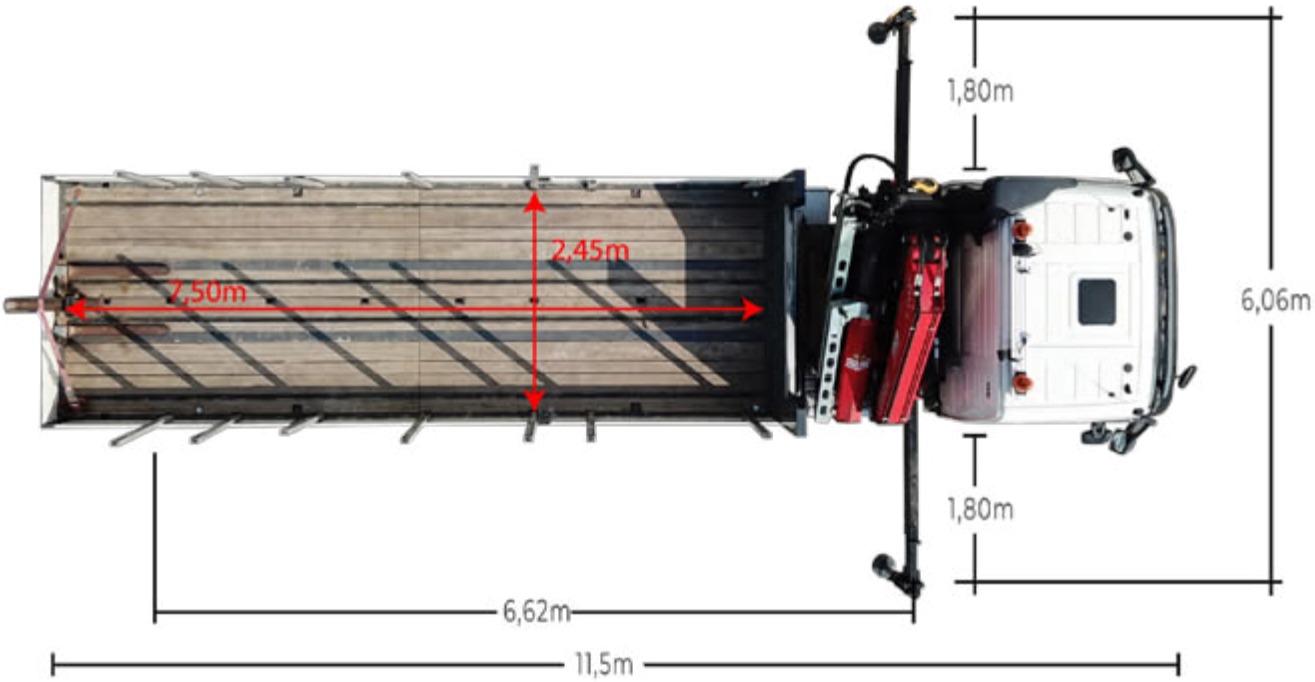

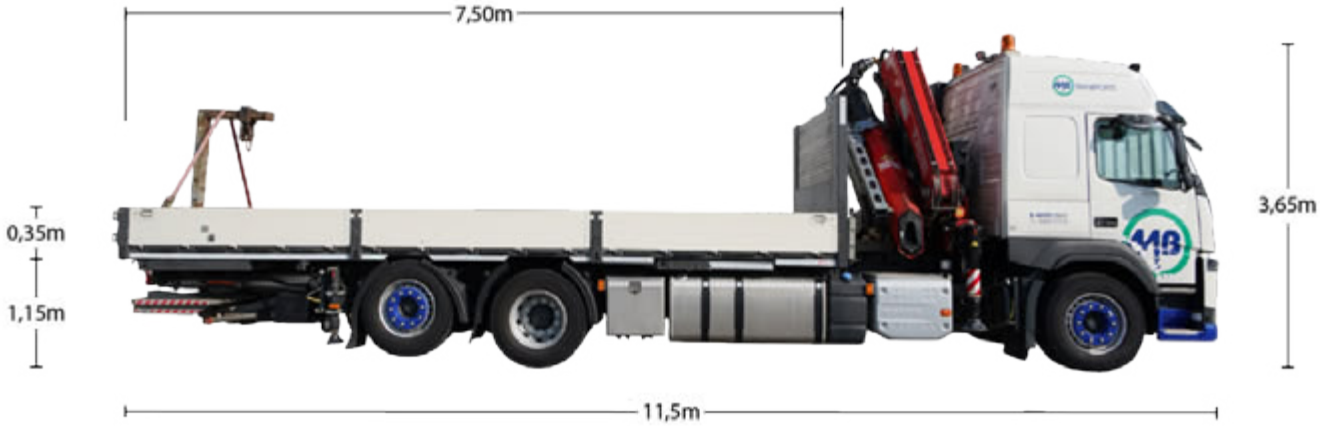

MB Transports
www.mbgroupe.be

G06 / G07 / G08 - 25Tm - Plateau - Hayon

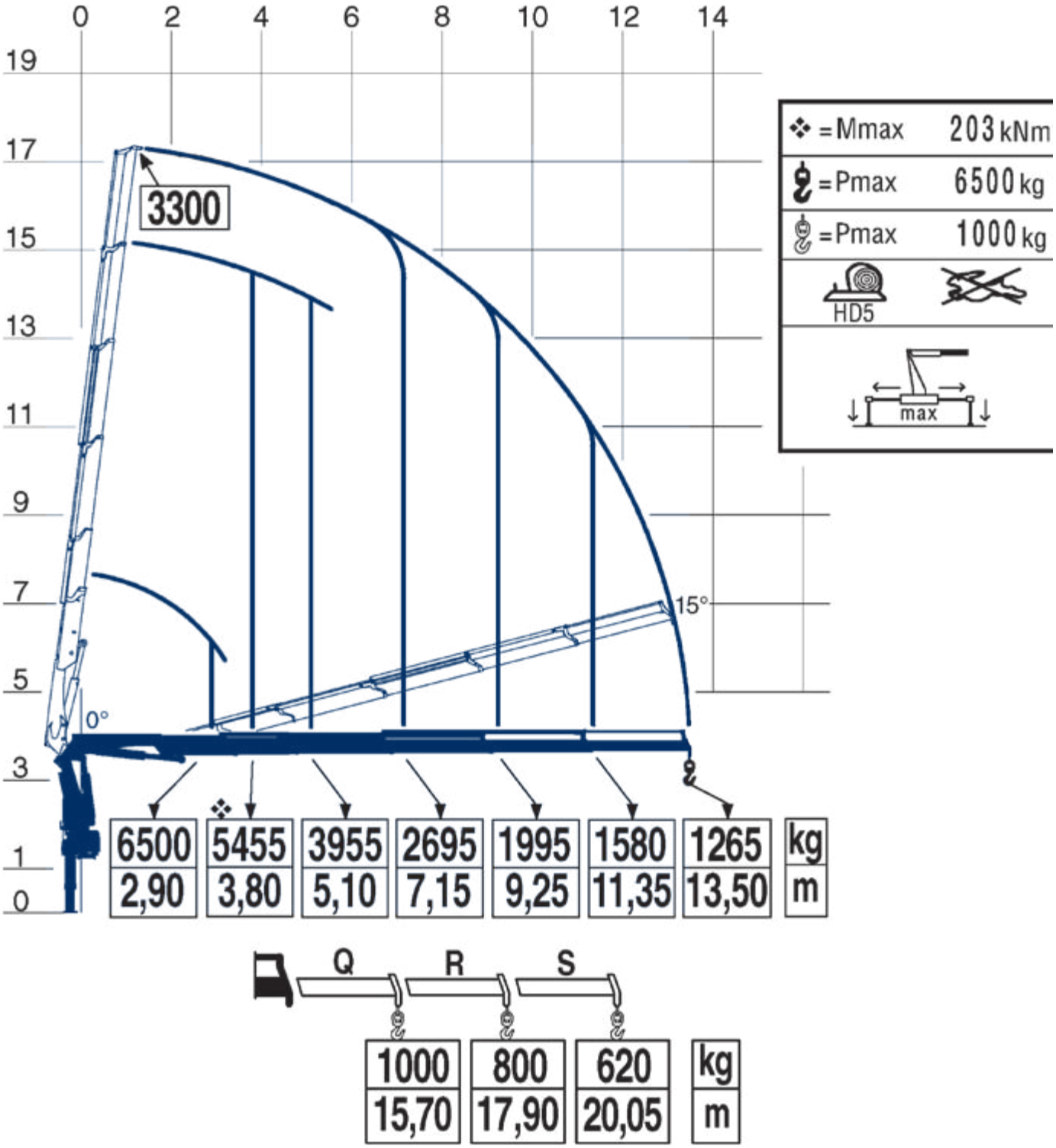

transport@mbgroupe.be | +32 87 78 51 03 | Z.I Les Plenesses - Rue du Tiège 12 B-4890 Thimister-Clermont

G06 / G07 / G08 - 25Tm - Bâché - Hayon

Porteur grue 25tm baché avec hayon dépliable

Long totale du porteur (m)	11.50
Hauteur du porteur (m)	4.00
Largeur avec béquilles avt (m)	6.06
Largeur avec béquilles arr (m)	Les béquilles arrières ne sortent pas
Entre axe entre béquilles (m)	6.62
Hauteur de charge du porteur (m)	1.20 - 2.75 intérieur
Charge utile du porteur (kg)	8.200
Surface de charge du porteur (m²)	18.375
Type Grue	FASSI 255AC.2.25 xe-dynamic
Capacité Tm	25
Équipé d'allonges / jib	3 allonges manuelles / pas de jib
Force de levage min 1e bras (kg)	6.500
Portée levage min 1e bras (m)	2.90
Force de levage avec bras principal max (kg)	1.265
Portée maxi avec bras principal max (m)	13.50
Force de levage avec bras principal max + allonges manuelles (kg)	620
Portée maxi avec bras principal max + allonges manuelles (m)	20.05
Equipements spécifiques	Hayon dépliable

MB Transports
www.mbgroupe.be

G06 / G07 / G08 - 25Tm - Bâché - Hayon

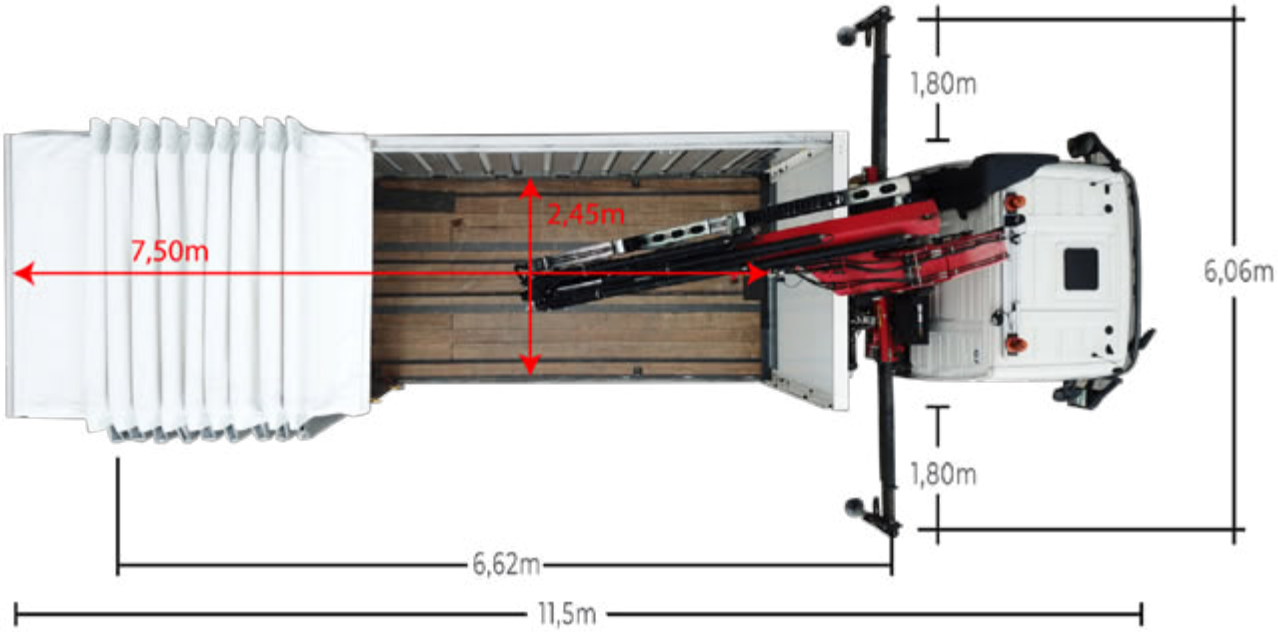

G06 / G07 / G08 - 25Tm - Bâché - Hayon

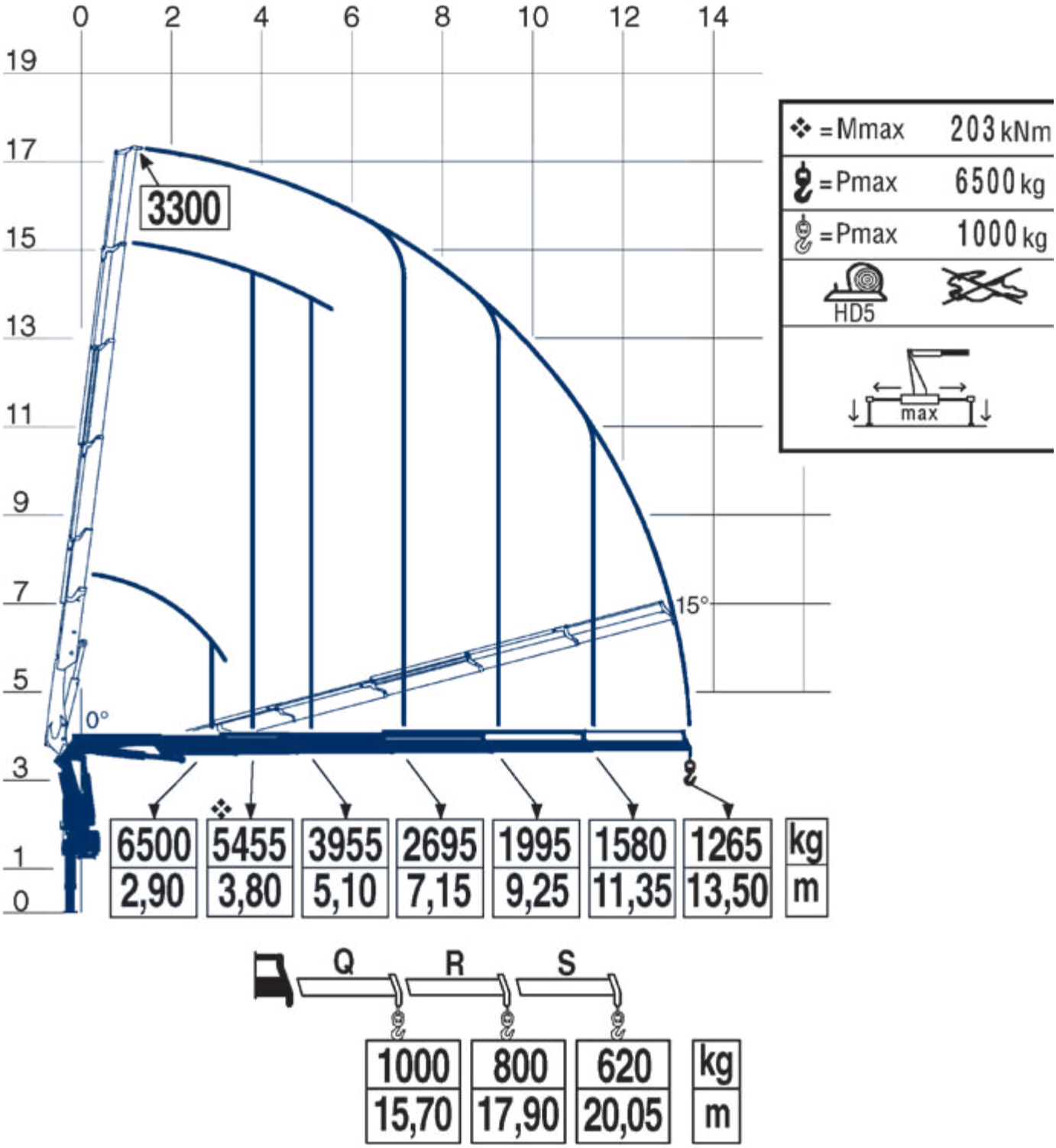

G11 / G18 - 25Tm - Remorque

PORTEUR GRUE 25TM AVEC REMORQUE

Ce camion est adapté pour le transport de chevalets de vitrages

Long totale du porteur (m)	10.67
Long total du porteur avec remorque (m)	18.75
Hauteur du porteur (m)	3.65
Largeur avec béquilles arr (m)	6.64
Hauteur de charge du porteur (m)	1.20
Hauteur de chargement de la remorque (m)	1.20
Poids du porteur à vide avec matériel de levage standard compris (kg)	16.500
Charge utile du porteur (kg)	9.500
Surface de charge du porteur (m²)	17.40
Surface de chargement de la remorque (m²)	17.40
Type Grue	FASSI 255AC.2.24 xe-dynamic
Capacité Tm	25tm
Équipé d'allonges / jib	3 allonges manuelles / pas de jib
Force de levage min 1e bras (kg)	6.500
Portée levage min 1e bras (m)	3.00
Force de levage avec bras principal max (kg)	1.745
Portée maxi avec bras principal max (m)	11.30
Force de levage avec bras principal max + allonges manuelles (kg)	850
Portée maxi avec bras principal max + allonges manuelles (m)	17.90
Equipements spécifiques	Système d'arrimage spécifique pour chevalets de vitrages

transport@mbgroupe.be | +32 87 78 51 03 | Z.I Les Plenesses - Rue du Tiège 12 B-4890 Thimister-Clermont

G11 / G18 - 25Tm - Remorque

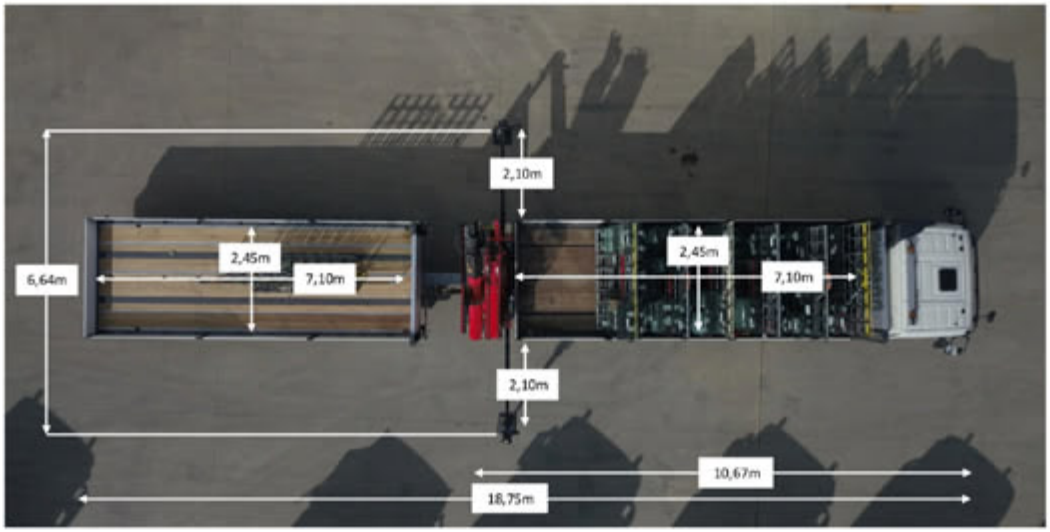

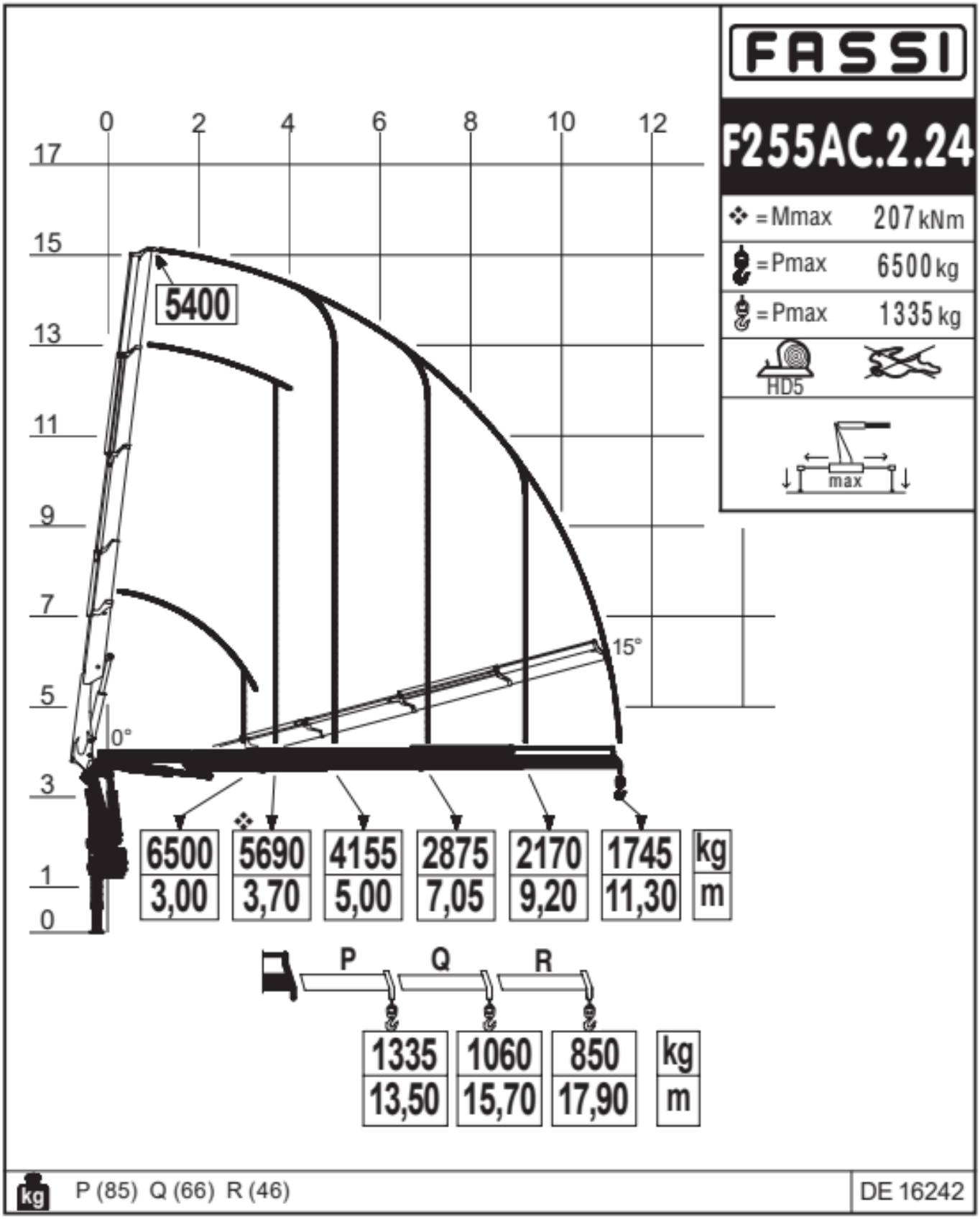
FASSI
F255AC.2.24
= Mmax 207 kNm
= Pmax 6500 kg
= Pmax 1335 kg
HD5
max
0 2 4 6 8 10 12
17 15 13 11 9 7 5 3 1 0
5400
15°
0°
6500 3,00
5690 3,70
4155 5,00
2875 7,05
2170 9,20
1745 11,30
kg
m
P Q R
1335 13,50
1060 15,70
850 17,90
kg
m
kg
P (85) Q (66) R (46)
DE 16242

G22 & G23 - 25Tm - Remorque

PORTEUR GRUE 25TM AVEC REMORQUE

Ce camion est adapté pour le transport de chevalets de vitrages

Long totale du porteur (m)	10.62
Long total du porteur avec remorque (m)	18.75
Largeur avec béquilles arr (m)	6.88
Hauteur de charge du porteur (m)	1.27 - 1.31
Hauteur de chargement de la remorque (m)	0.96 - 0.93
Surface de charge du porteur (m²)	17.46
Surface de chargement de la remorque (m²)	17.46
Type Grue	FASSI 255AC.2.24 xe-dynamic
Capacité Tm	25tm
Force de levage min 1e bras (kg)	6.500
Portée levage min 1e bras (m)	3.00
Force de levage avec bras principal max (kg)	1.745
Portée maxi avec bras principal max (m)	11.30
Force de levage avec bras principal max + allonges manuelles (kg)	850
Portée maxi avec bras principal max + allonges manuelles (m)	17.90
Equipements spécifiques	Système d'arrimage spécifique pour chevalets de vitrages

MB Transports
www.mbgroupe.be

G22 & G23 - 25Tm - Remorque

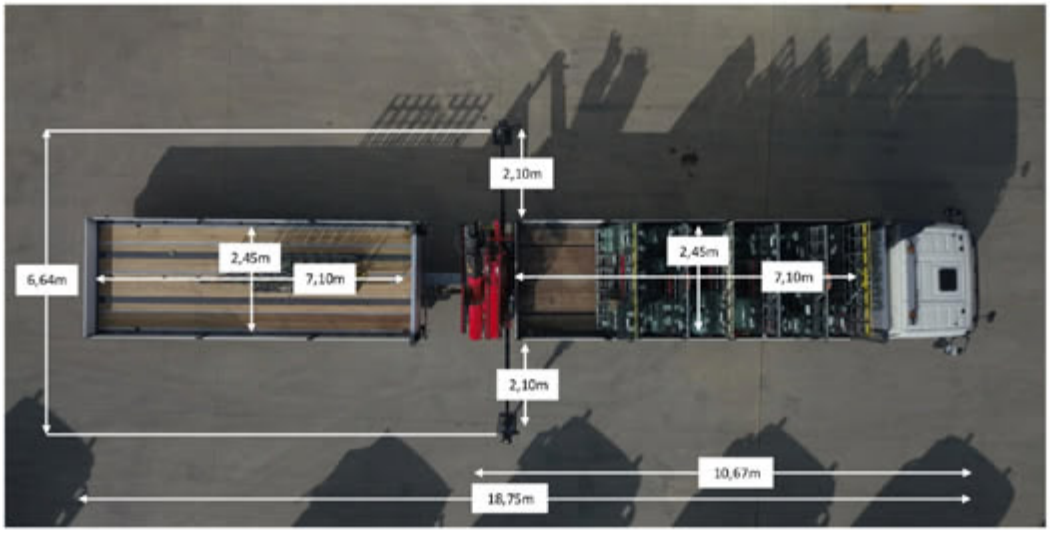

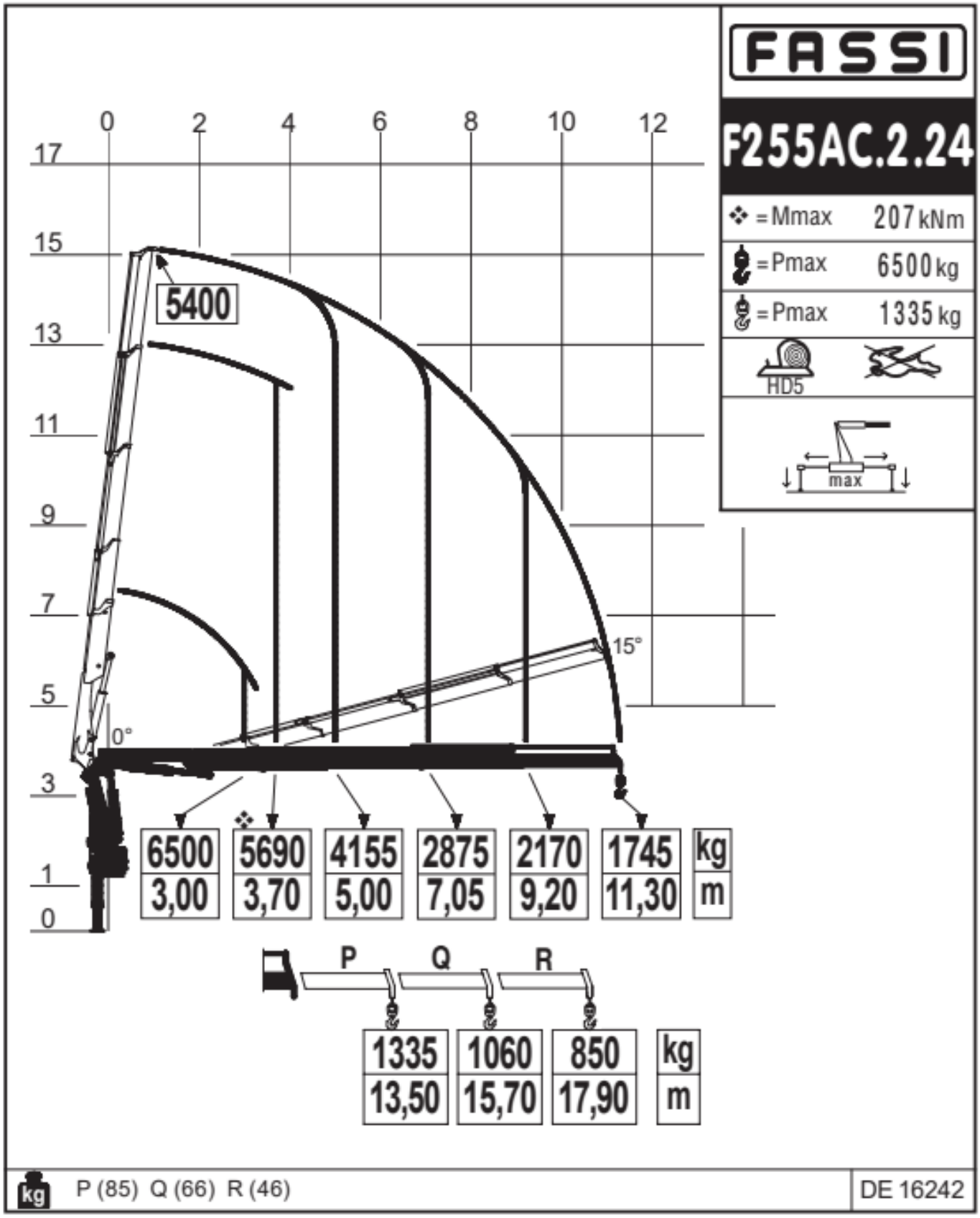
FASSI
F255AC.2.24
= Mmax 207 kNm
= Pmax 6500 kg
= Pmax 1335 kg
HD5
max
0 2 4 6 8 10 12
17 15 13 11 9 7 5 3 1 0
5400
15°
0°
6500 3,00
5690 3,70
4155 5,00
2875 7,05
2170 9,20
1745 11,30
kg
m
P Q R
1335 13,50
1060 15,70
850 17,90
kg
m
P (85) Q (66) R (46)
DE 16242

G04 - 27Tm - Jib - 4x4

Porteur grue compact 27tm avec jib et option 4x4

Long totale du porteur (m)	7.10
Hauteur du porteur sans jib (m)	3.72
Hauteur du porteur avec jib (m)	3.95
Largeur avec béquilles avt (m)	4.64
Largeur avec béquilles arr (m)	6.80
Entre axe entre béquilles (m)	2.80 / 3.90 avec béquilles avant sorties
Hauteur de charge du porteur (m)	1.40
Charge utile du porteur (kg)	1.640
Surface de charge du porteur (m²)	2.50
Type Grue	FASSI F275A.2.24
Capacité Tm	27
Équipé d'allonges / jib	jib + 1 allonge manuelle
Force de levage min 1e bras (kg)	8.000
Portée levage min 1e bras (m)	2.80
Force de levage avec bras principal max (kg)	1.745
Portée maxi avec bras principal max (m)	12.25
Force de levage avec jib (kg)	465
Portée maxi avec jib (m)	22.30
Force de levage avec jib + allonges manuelles (kg)	340
Portée maxi avec jib + allonges manuelles (m)	24.35
Equipements spécifiques	4 X 4

transport@mbgroupe.be | +32 87 78 51 03 | Z.I Les Plenesses - Rue du Tiège 12 B-4890 Thimister-Clermont

G04 - 27Tm - Jib - 4x4

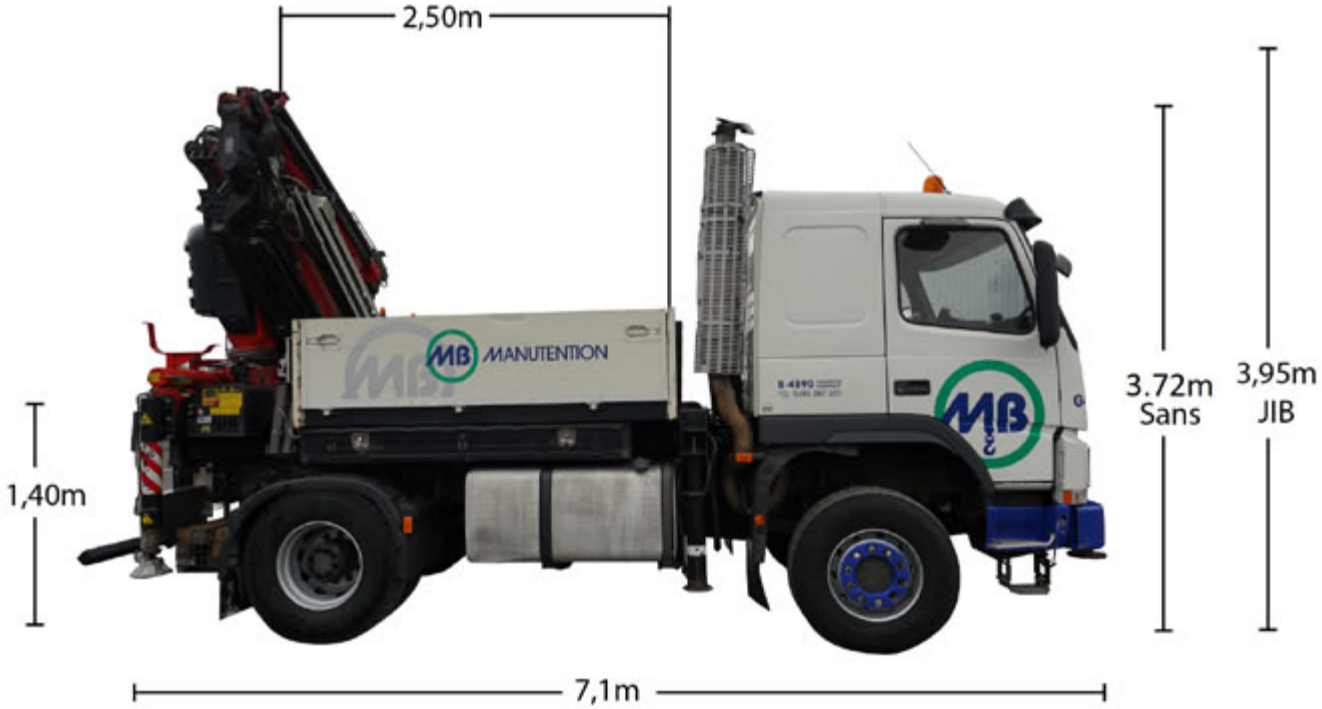

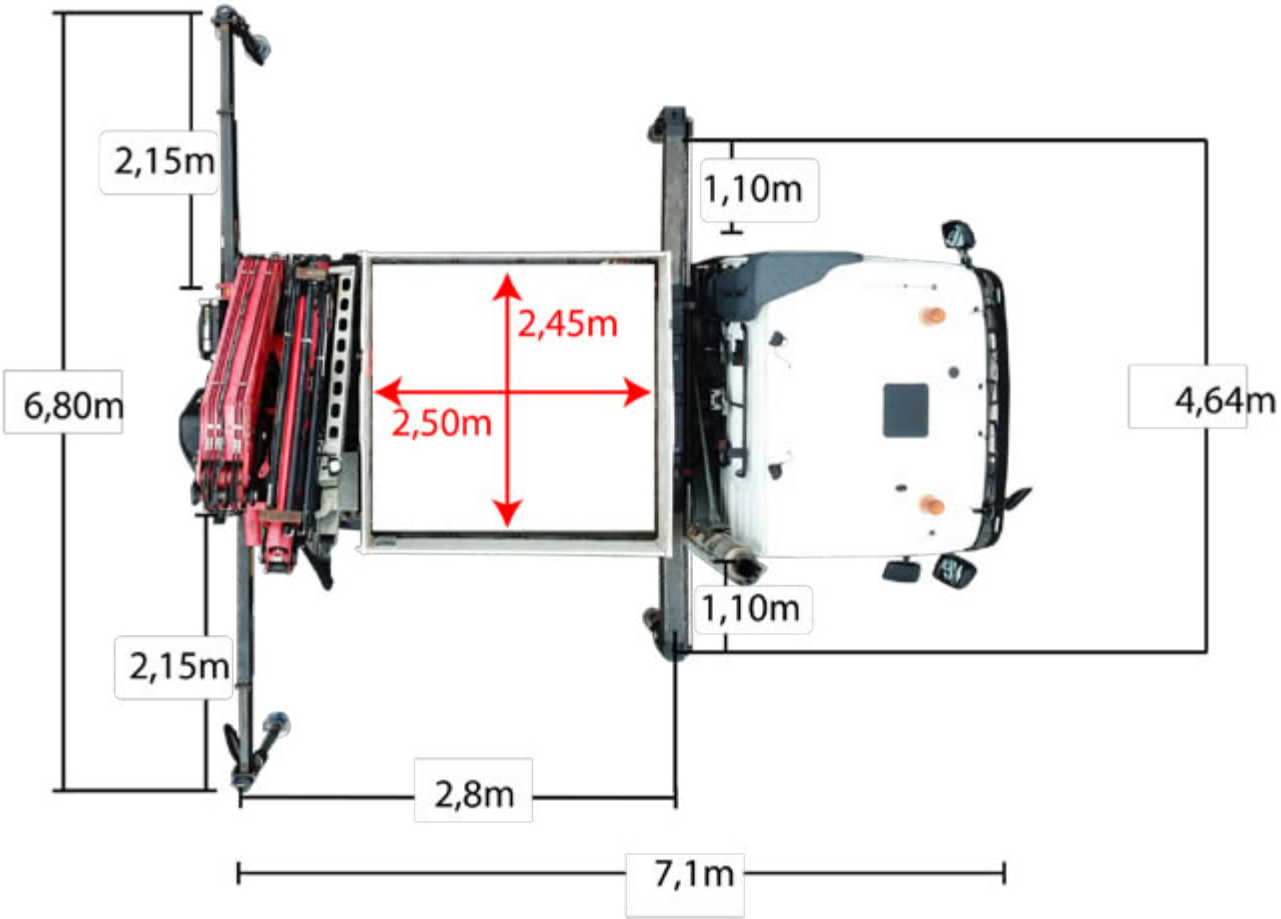

MB Transports
www.mbgroupe.be

G04 - 27Tm - Jib - 4x4

Sans JIB

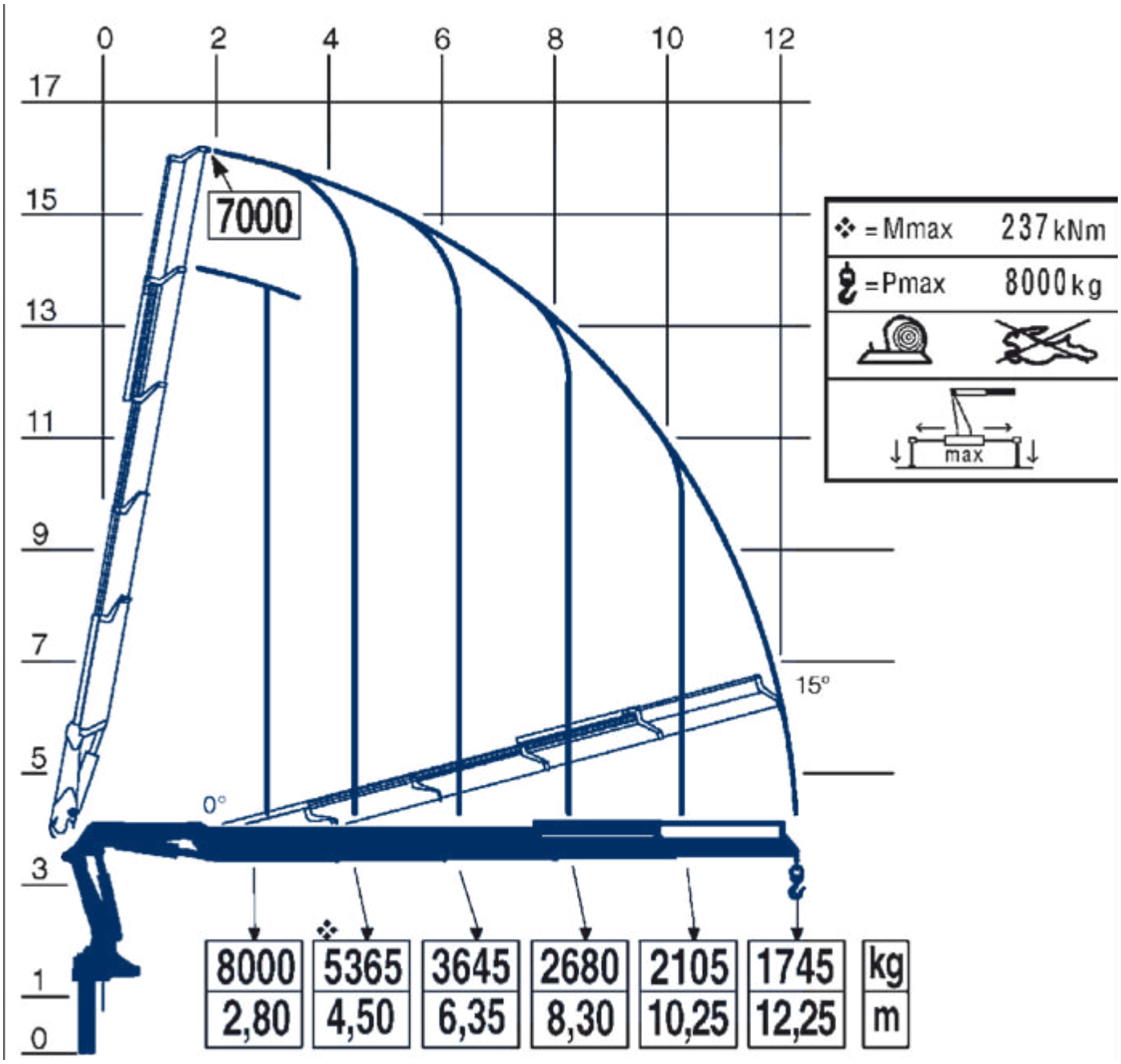

transport@mbgroupe.be | +32 87 78 51 03 | Z.I Les Plenesses - Rue du Tiège 12 B-4890 Thimister-Clermont

Avec JIB

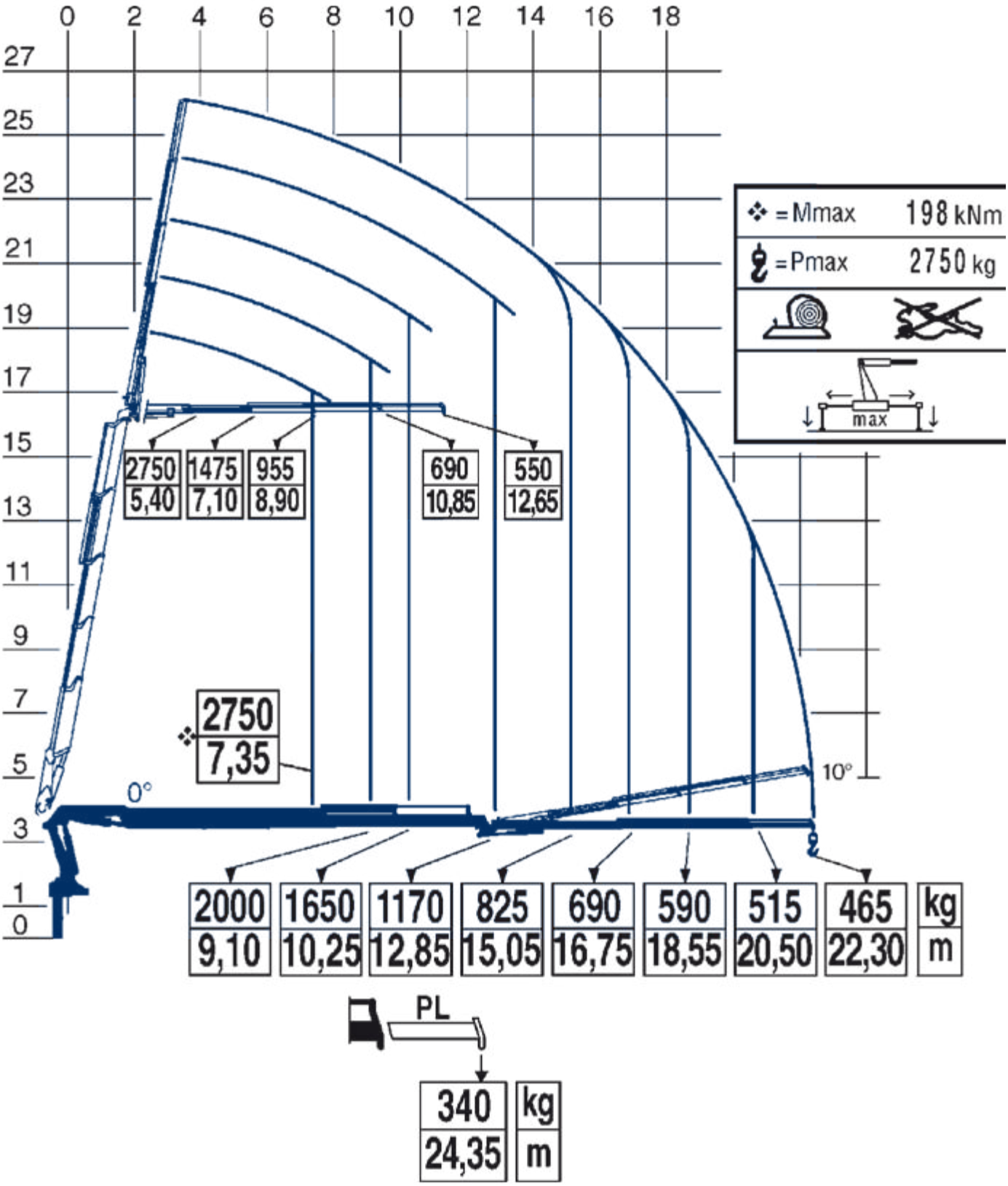
0 2 4 6 8 10 12 14 16 18
27 25 23 21 19 17 15 13 11 9 7 5 3 1 0
= Mmax 198 kNm
= Pmax 2750 kg
max
2750 5,40
1475 7,10
955 8,90
690 10,85
550 12,65
2750 7,35
0°
10°
2000 9,10
1650 10,25
1170 12,85
825 15,05
690 16,75
590 18,55
515 20,50
465 22,30
kg m
PL
340 24,35
kg m

G05 - 30Tm - Remorque

Porteur grue 30tm avec remorque

Ce camion est adapté pour le transport de chevalets de vitrages

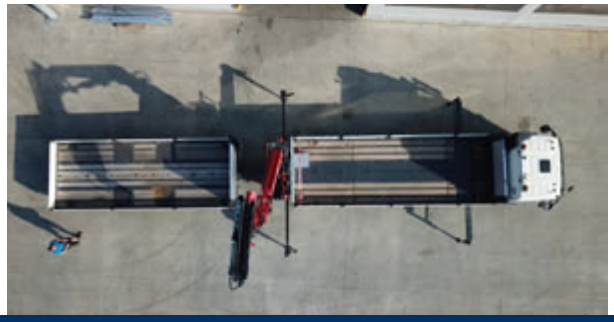

Long totale du porteur (m)	10.80
Long total du porteur avec remorque (m)	19.50
Hauteur du porteur (m)	3.80
Largeur avec béquilles avt (m)	5.40
Largeur avec béquilles arr (m)	6.20
Entre axe entre béquilles (m)	6.82
Hauteur de charge du porteur (m)	1.15
Hauteur de chargement de la remorque (m)	1.00
Poids du porteur à vide avec matériel de levage standard compris (kg)	18.800
Poids du camion équipé à vide avec remorque (kg)	23.000
Charge utile du porteur (kg)	13.200
Charge utile avec remorque (kg)	21.000
Surface de charge du porteur (m²)	18.43
Type Grue	FASSI F305AC.2.25 xe-dynamic
Surface de chargement de la remorque (m²)	16.78
Capacité Tm	30
Équipé d'allonges / jib	3 allonges manuels / Pas de JIB
Force de levage min 1e bras (kg)	8.000
Portée levage min 1e bras (m)	3.05
Force de levage avec bras principal max (kg)	1.765
Portée maxi avec bras principal max (m)	12.95
Force de levage avec bras principal max + allonges manuelles (kg)	830

transport@mbgroupe.be | +32 87 78 51 03 | Z.I Les Plenesses - Rue du Tiège 12 B-4890 Thimister-Clermont

G05 - 30Tm - Remorque

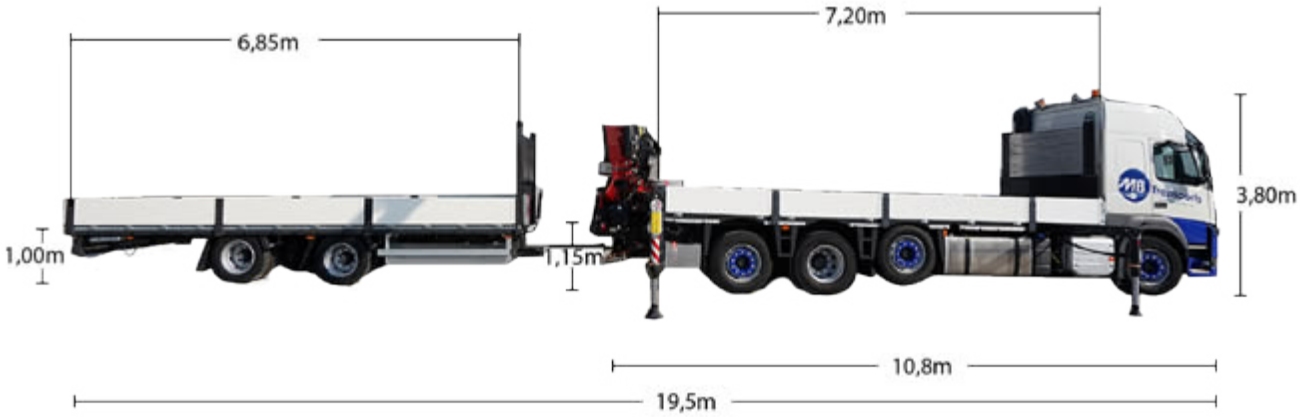

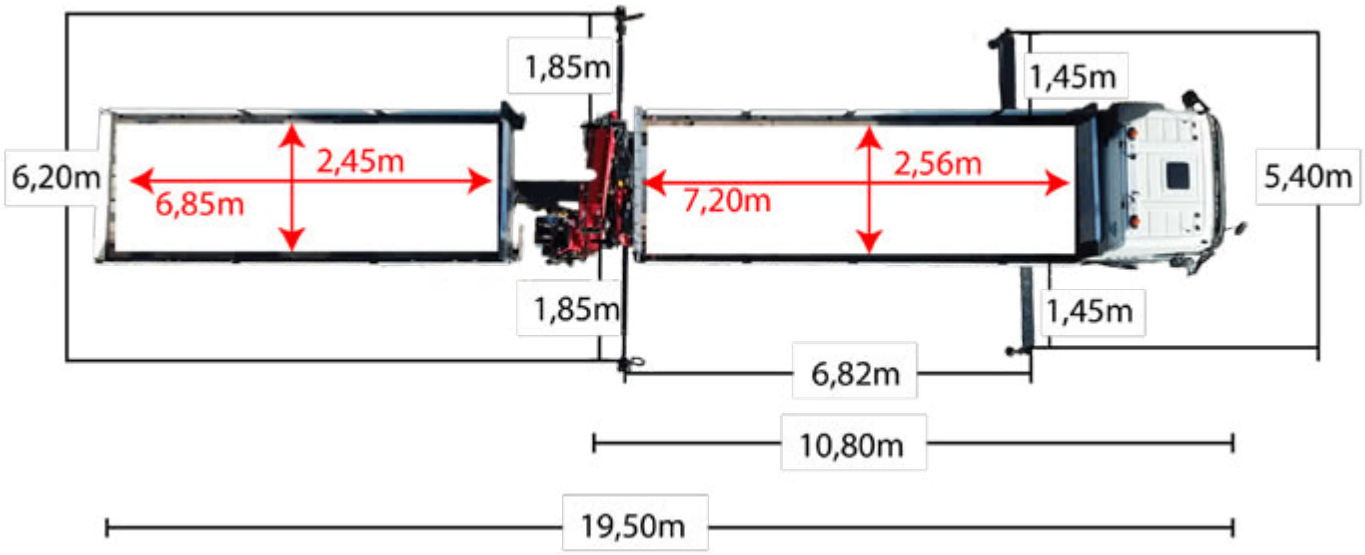

MB Transports
www.mbgroupe.be

G05 - 30Tm - Remorque

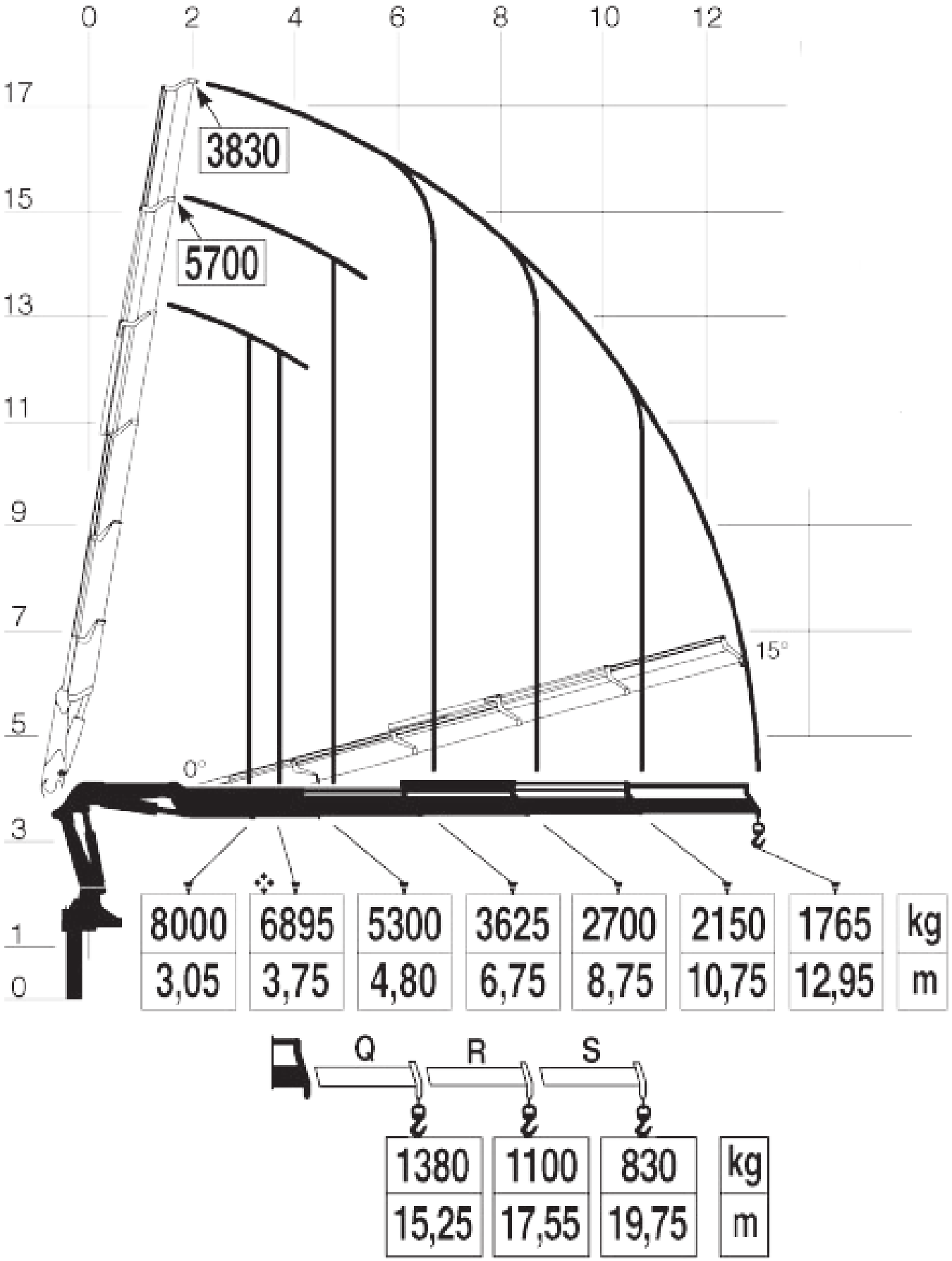

8000	6895	5300	3625	2700	2150	1765	kg
3,05	3,75	4,80	6,75	8,75	10,75	12,95	m

1380	1100	830	kg
15,25	17,55	19,75	m

transport@mbgroupe.be | +32 87 78 51 03 | Z.I Les Plenesses - Rue du Tiège 12 B-4890 Thimister-Clermont

G02 / G24 - 36Tm - Jib + Remorque

Tracteur grue avec semi-plateau - Porteur grue 36tm avec jib + Remorque SP17

Long totale du porteur (m)	8.65
Hauteur du porteur sans jib (m)	3.50
Hauteur du porteur avec jib (m)	4.02
Largeur avec béquilles avt (m)	7.05
Largeur avec béquilles arr (m)	6.25
Entre axe entre béquilles (m)	5.25
Hauteur de charge du porteur (m)	1.45
Poids du camion à vide avec matériel de levage standard et fly-jib compris (kg)	19.000
Charge utile du porteur (kg)	7.000
Surface de charge du porteur (m²)	10
Type Grue	HIAB X-HIPRO 358
Capacité Tm	35,8
Équipé d'allonges / jib	Jib + 1 allonge manuelle
Force de levage min 1e bras (kg)	9300
Portée levage min 1e bras (m)	3.2
Force de levage avec bras principal max (kg)	1.540
Portée maxi avec bras principal max (m)	16,1
Force de levage avec jib (kg)	420
Portée maxi avec jib (m)	26.3
Force de levage avec jib + allonges manuelles (kg)	270
Portée maxi avec jib + allonges manuelles (m)	28.2
Equipements spécifiques	Caisse démontable / Attestation 50T Wallonie

MB Transports
www.mbgroupe.be

G02 / G24 - 36Tm - Jib + Remorque

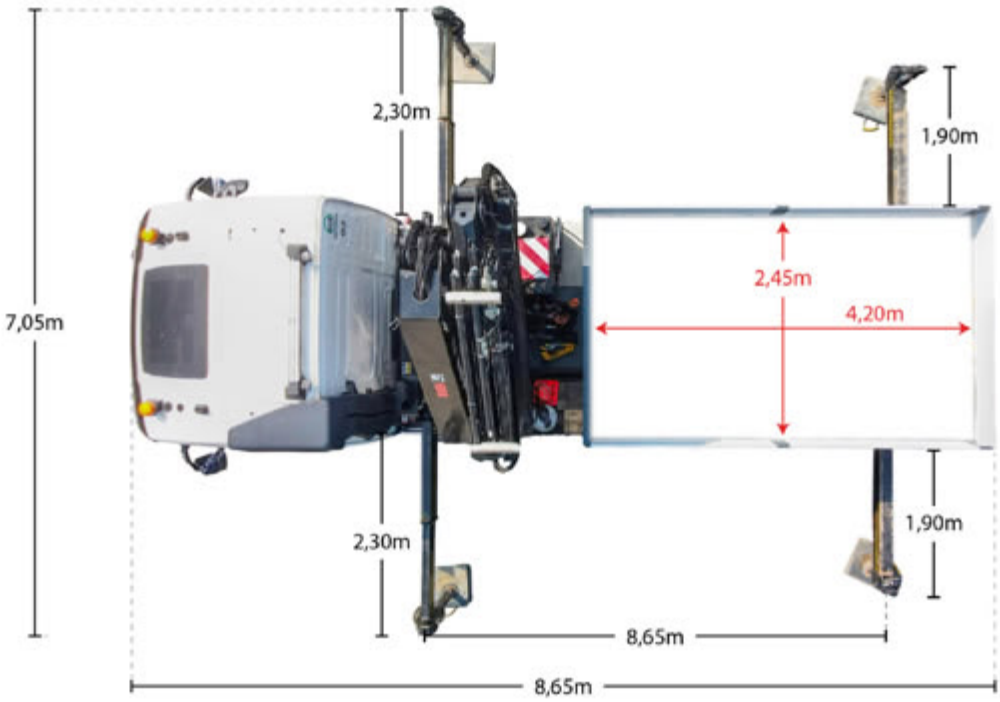

transport@mbgroupe.be | +32 87 78 51 03 | Z.I Les Plenesses - Rue du Tiège 12 B-4890 Thimister-Clermont

G02 / G24 - 36Tm - Jib + Remorque - Autres combinaisons possibles

SP18 avec flèche déployée + semi fermée et rallongée

SS11 avec flèche déployée + semi fermée et rallongée

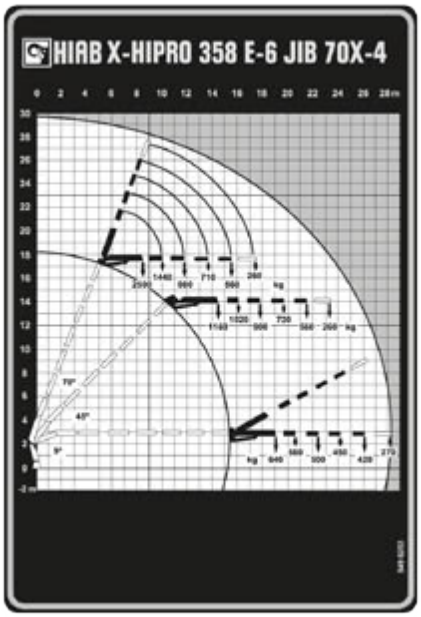

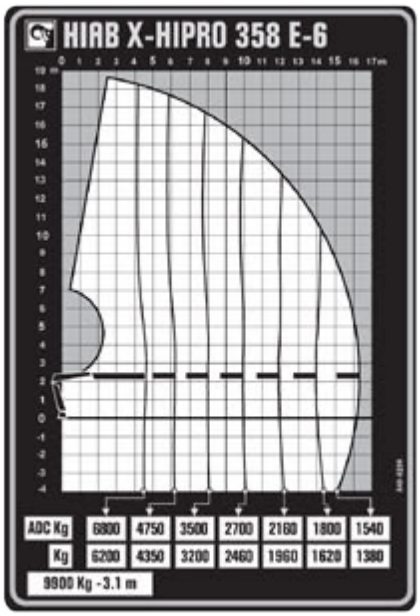

G13 - 45Tm - Remorque

Porteur grue 45tm avec remorque

Ce camion est adapté pour le transport de containers 20'

Long totale du porteur (m)	10.50
Long total du porteur avec remorque (m)	18.50
Hauteur du porteur (m)	3.62
Largeur avec béquilles avt (m)	6.05
Largeur avec béquilles arr (m)	8.15
Entre axe entre béquilles (m)	7.15
Hauteur de charge du porteur (m)	1.00
Hauteur de chargement de la remorque (m)	0.92
Poids du porteur à vide avec matériel de levage standard compris (kg)	20.000
Poids du camion équipé à vide avec remorque (kg)	24.000
Charge utile du porteur (kg)	6.000
Charge utile avec remorque (kg)	16.000
Surface de charge du porteur (m²)	15.92
Surface de chargement de la remorque (m²)	15.55
Type Grue	FASSI F455RA.2.25 E-DYNAMIC
Capacité Tm	45
Force de levage min 1e bras (kg)	13.500
Portée levage min 1e bras (m)	3.00
Force de levage avec bras principal max (kg)	2.465
Portée maxi avec bras principal max (m)	14.60
Force de levage avec bras principal max + allonges manuelles (kg)	1.310
Portée maxi avec bras principal max + allonges manuelles (m)	21.75
Equipements spécifiques	Twist-lock -

transport@mbgroupe.be | +32 87 78 51 03 | Z.I Les Plenesses - Rue du Tiège 12 B-4890 Thimister-Clermont

G13 - 45Tm - Remorque

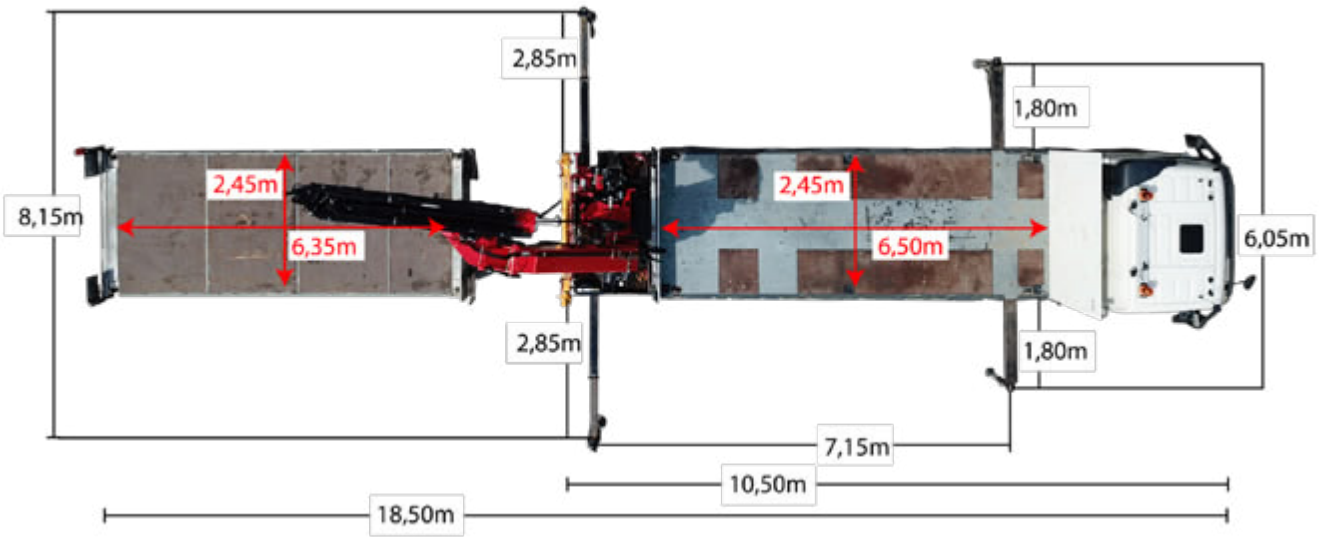

MB Transports
www.mbgroupe.be

G13 - 45Tm - Remorque

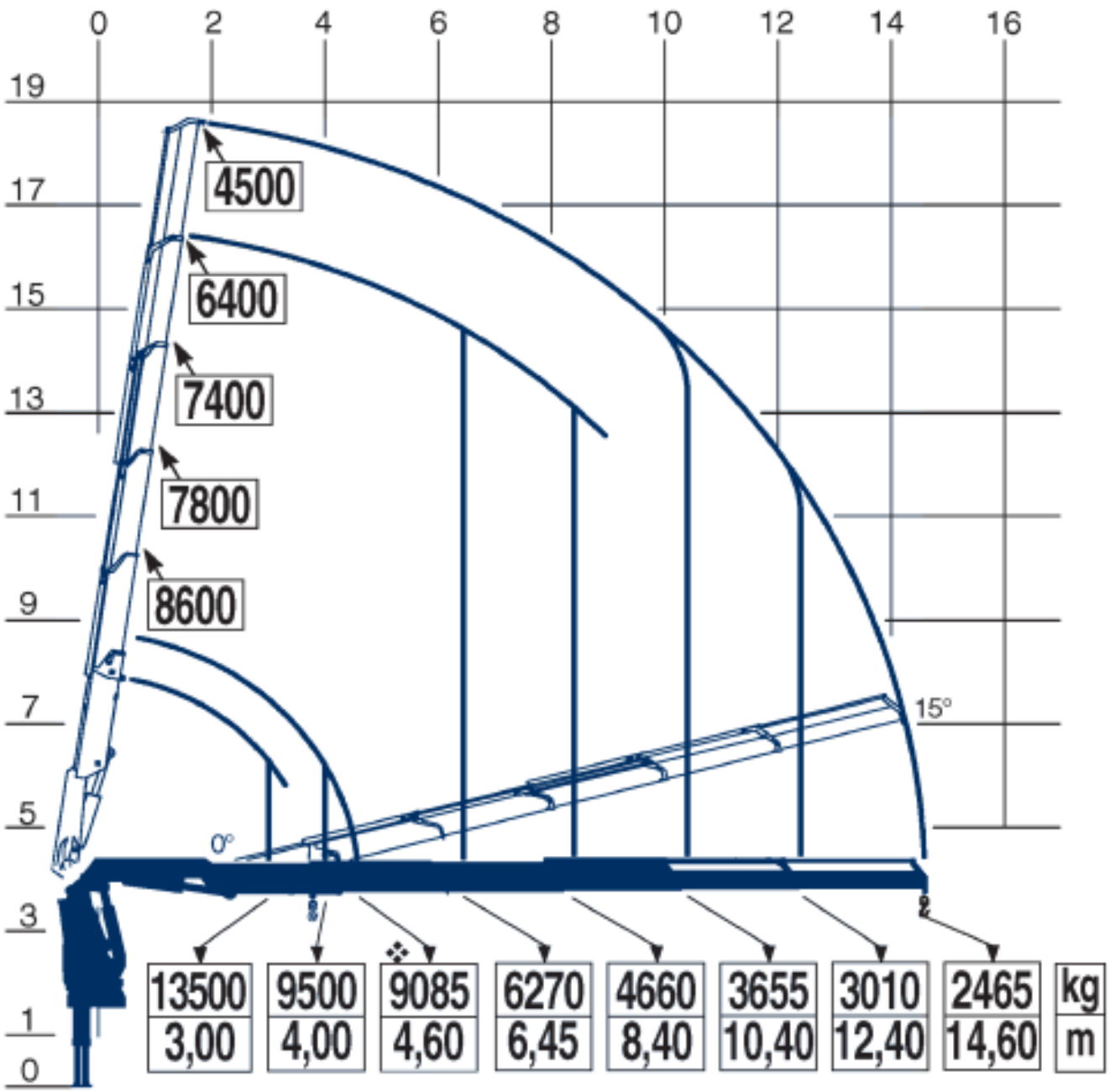

kg	13500	9500	9085	6270	4660	3655	3010	2465
m	3,00	4,00	4,60	6,45	8,40	10,40	12,40	14,60

transport@mbgroupe.be | +32 87 78 51 03 | Z.I Les Plenesses - Rue du Tiège 12 B-4890 Thimister-Clermont

G01 - 48Tm - Jib

Tracteur grue avec semi-plateau - Porteur grue 48tm avec jib

Long totale du porteur (m)	8.75
Hauteur du porteur sans jib (m)	3.65
Hauteur du porteur avec jib (m)	3.90
Largeur avec béquilles avt (m)	7.25
Largeur avec béquilles arr (m)	5.00
Entre axe entre béquilles (m)	5.11
Hauteur de charge du porteur (m)	1.50
Poids du camion à vide avec matériel de levage standard et fly-jib compris (kg)	20.000
Charge utile du porteur (kg)	6.000
Charge utile avec semi (kg)	16.000
Surface de charge du porteur (m²)	4.22
Type Grue	FASSI F485A.2.26 xe-dynamic
Capacité Tm	48
Équipé d'allonges / jib	jib + 1 allonge manuelle
Force de levage min 1e bras (kg)	13.500
Portée levage min 1e bras (m)	3.00
Force de levage avec bras principal max (kg)	2.060
Portée maxi avec bras principal max (m)	16,55
Force de levage avec jib (kg)	590
Portée maxi avec jib (m)	25.55
Force de levage avec jib + allonges manuelles (kg)	330
Portée maxi avec jib + allonges manuelles (m)	28.60
Equipements spécifiques	Caisse démontable

MB Transports
www.mbgroupe.be

G01 - 48Tm - Jib

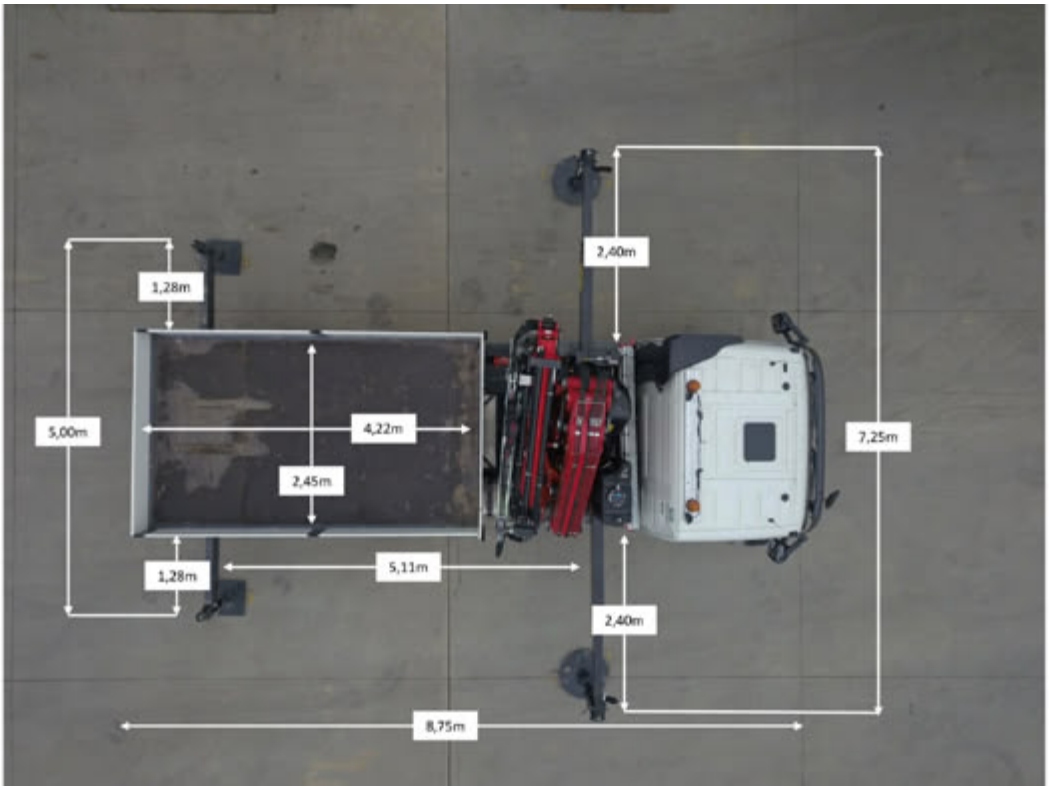

Sans JIB

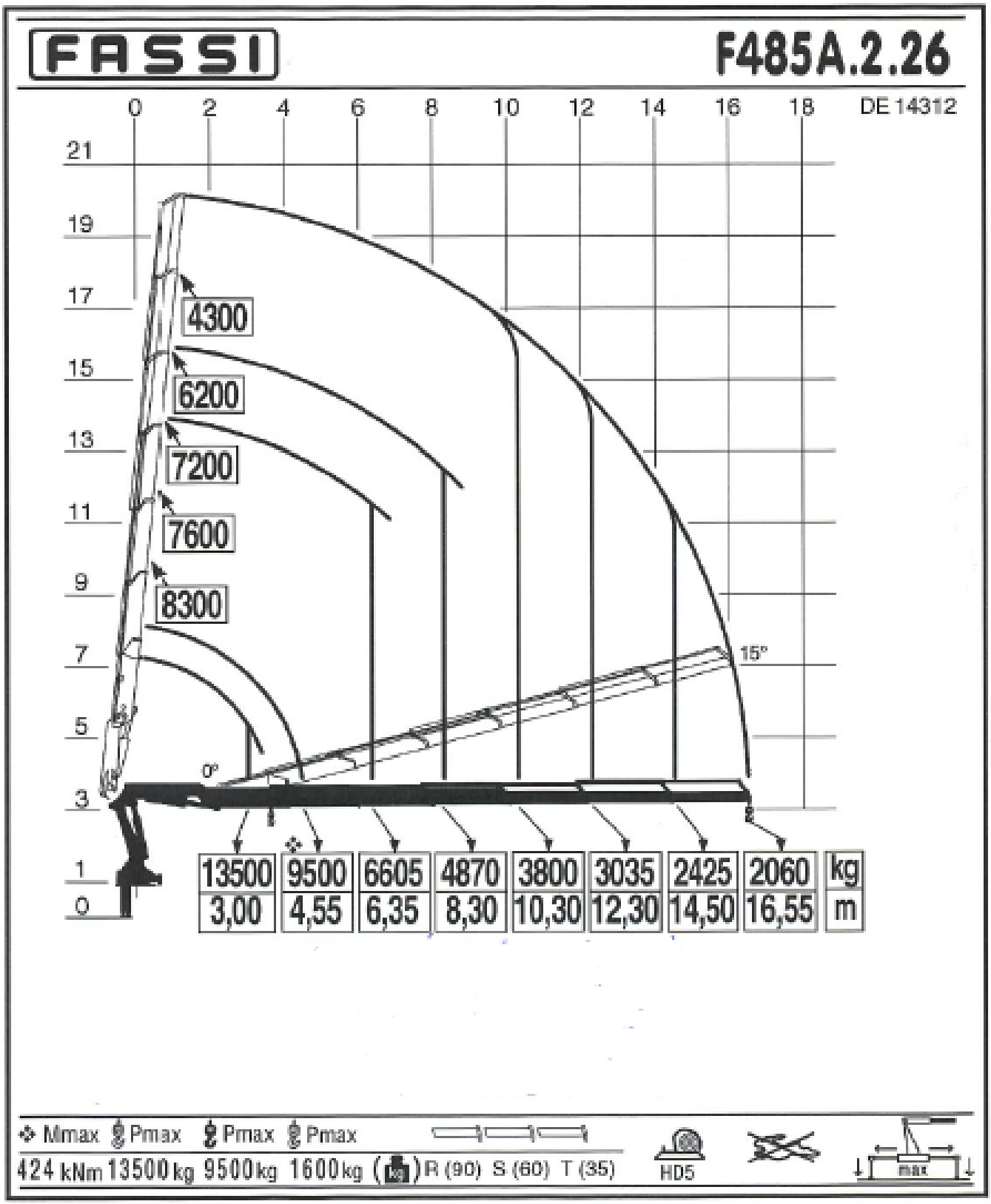
FASSI
F485A.2.26
DE 14312
0 2 4 6 8 10 12 14 16 18
21 19 17 15 13 11 9 7 5 3 1 0
4300
6200
7200
7600
8300
15°
0°
13500 9500 6605 4870 3800 3035 2425 2060 kg
3,00 4,55 6,35 8,30 10,30 12,30 14,50 16,55 m
Mmax Pmax Pmax Pmax
424 kNm 13500 kg 9500 kg 1600 kg R (90) S (60) T (35)
HD5
max

Avec JIB

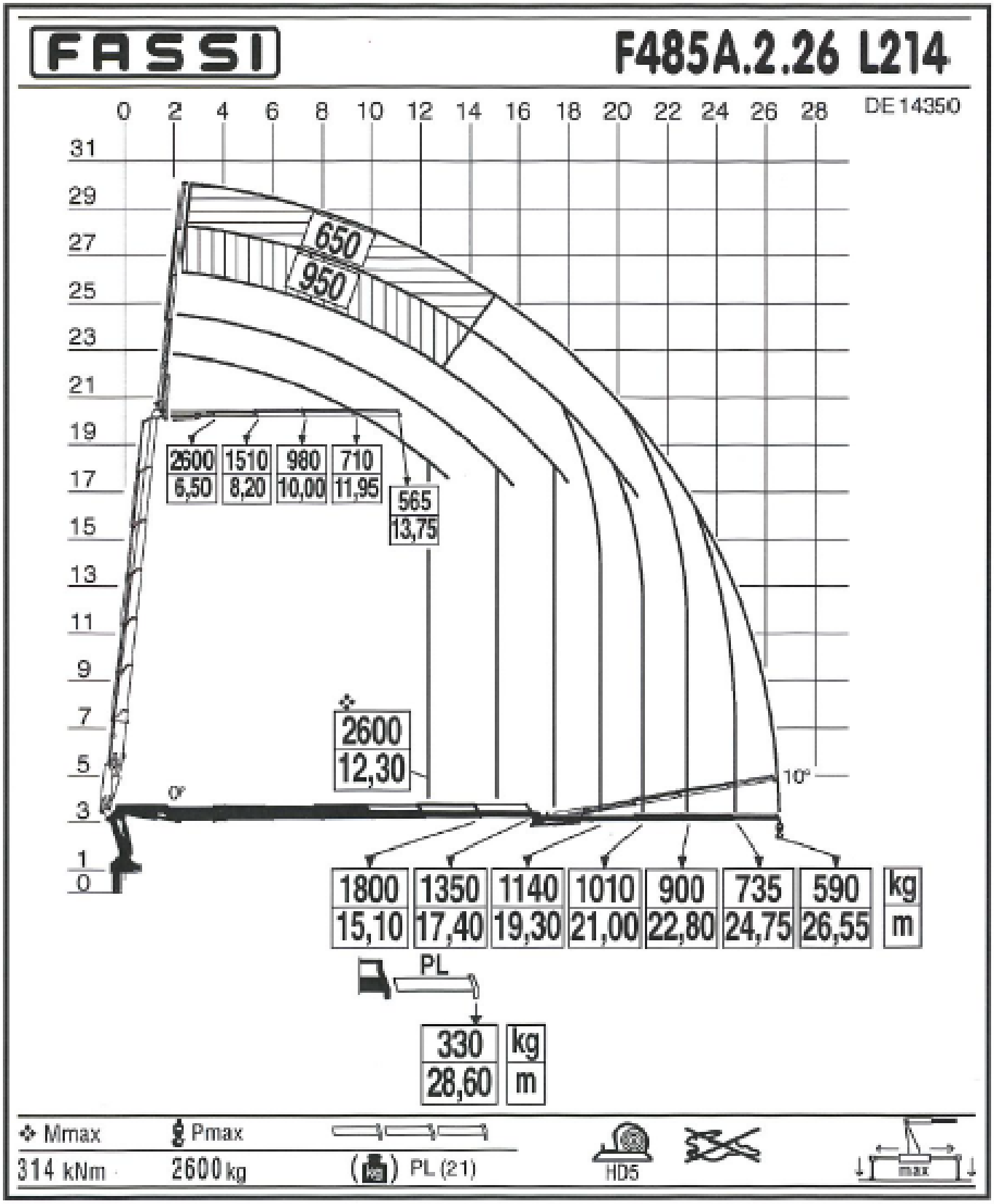
FASSI
F485A.2.26 L214
DE 14350
0 2 4 6 8 10 12 14 16 18 20 22 24 26 28
31 29 27 25 23 21 19 17 15 13 11 9 7 5 3 1 0
650
950
2600 6,50
1510 8,20
980 10,00
710 11,95
565 13,75
2600 12,30
0°
10°
1800 15,10
1350 17,40
1140 19,30
1010 21,00
900 22,80
735 24,75
590 26,55
kg
m
PL
330 28,60
kg
m
Mmax
314 kNm
Pmax
2600 kg
PL (21)
HD5
max

G01 - 48Tm - Jib - Autres combinaisons possibles

Semi-plateau extensible directionnel (SP8 - SP16 - SP17 - SP18)

G20 - 54Tm - REMORQUE

PORTEUR GRUE 54TM AVEC REMORQUE ET HAUTES RIDELLES

Long totale du porteur (m)	11.00
Long total du porteur avec remorque (m)	18.95
Hauteur du porteur (m)	3.55
Hauteur du porteur sans jib (m)	3.90
Largeur avec béquilles avt (m)	5.26
Largeur avec béquilles arr (m)	8.06
Entre axe entre béquilles (m)	7.80
Hauteur de charge du porteur (m)	1.22
Hauteur de chargement de la remorque (m)	1.27
Poids du porteur à vide avec matériel de levage standard compris (kg)	22.750
Charge utile du porteur (kg)	9.250
Charge utile avec remorque (kg)	17.500
Surface de charge du porteur (m²)	15.20
Surface de chargement de la remorque (m²)	15.20
Type Grue	FASSI F544RA.2.28
Capacité Tm	54
Force de levage min 1e bras (kg)	15.000
Portée levage min 1e bras (m)	2.85
Force de levage avec bras principal max (kg)	1.650
Portée maxi avec bras principal max (m)	20.80
Equipements spécifiques	Hautes ridelles (1m sur le porteur et 0.8m sur la remorque)

transport@mbgroupe.be | +32 87 78 51 03 | Z.I Les Plenesses - Rue du Tiège 12 B-4890 Thimister-Clermont

G20 - 54Tm - REMORQUE

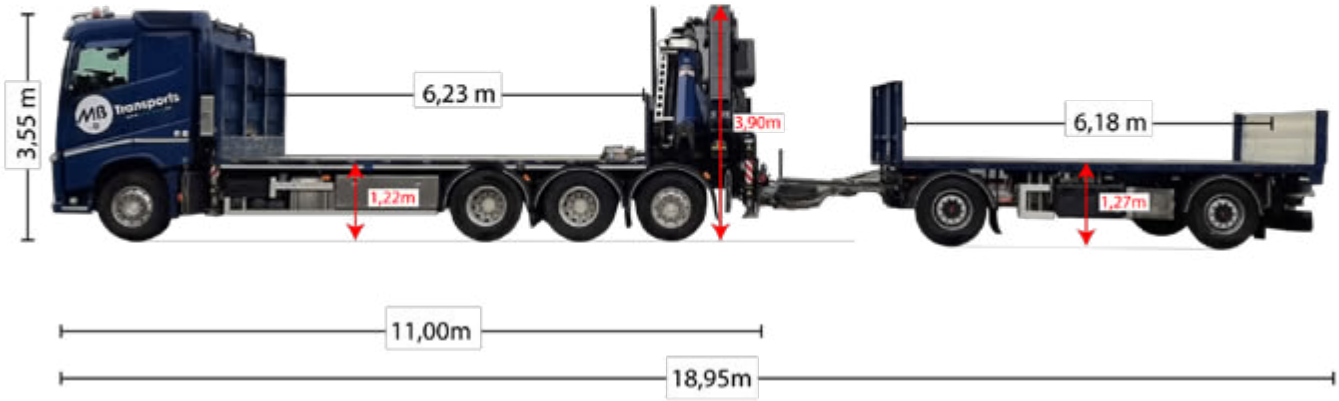

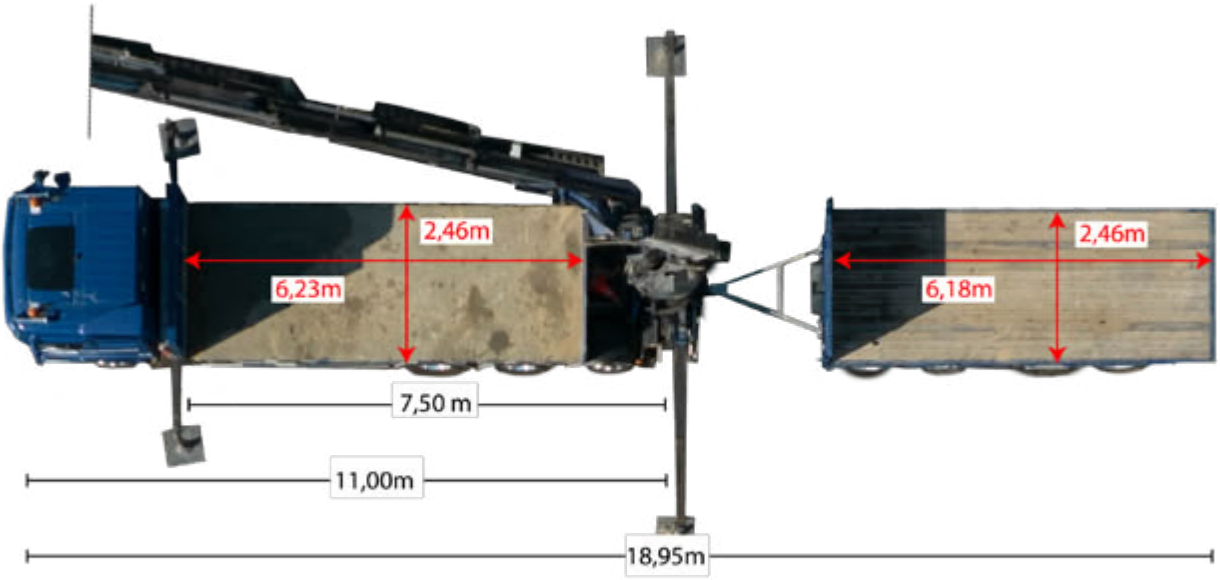

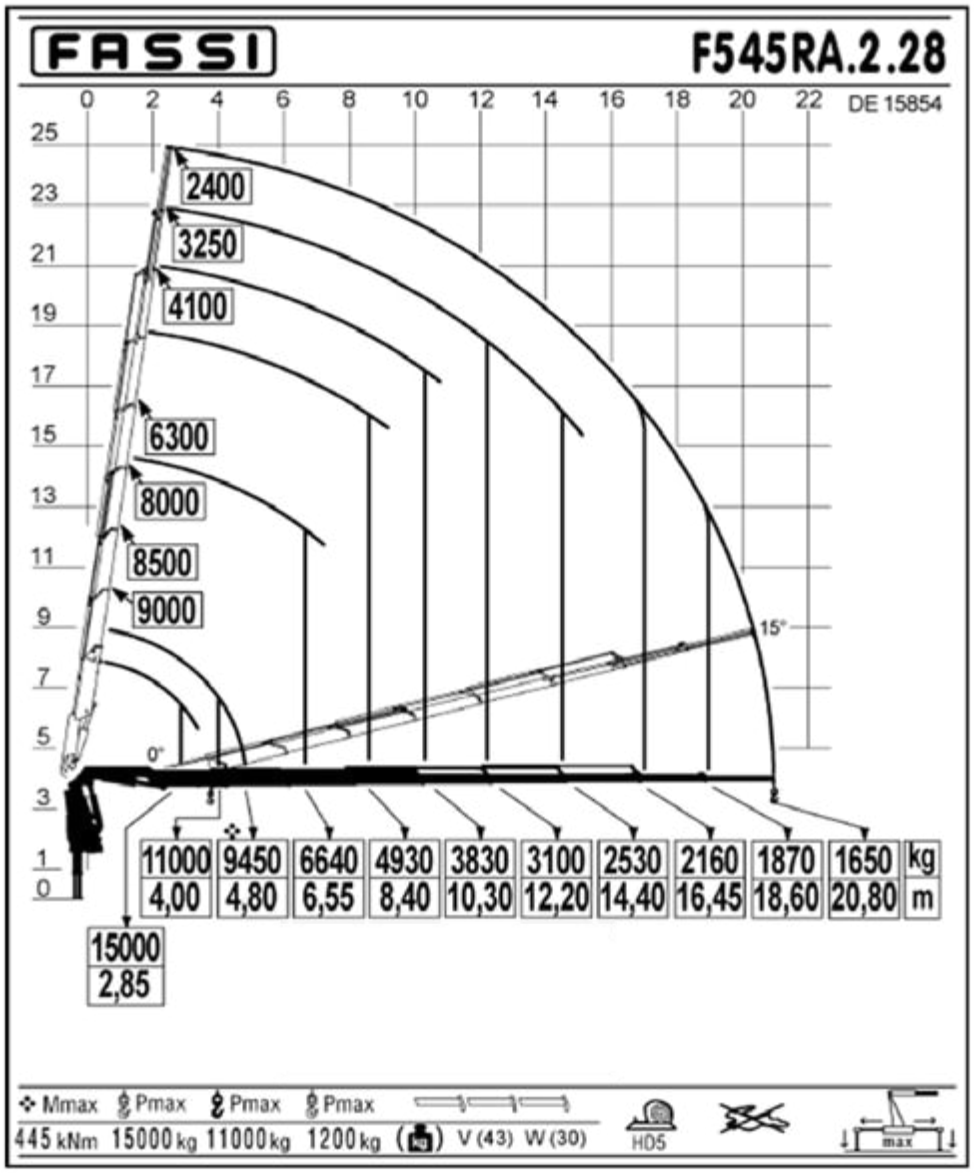
FASSI
F545RA.2.28
DE 15854
0 2 4 6 8 10 12 14 16 18 20 22
25 23 21 19 17 15 13 11 9 7 5 3 1 0
2400
3250
4100
6300
8000
8500
9000
15°
0°
11000 9450 6640 4930 3830 3100 2530 2160 1870 1650 kg
4,00 4,80 6,55 8,40 10,30 12,20 14,40 16,45 18,60 20,80 m
15000
2,85
Mmax Pmax Pmax Pmax
445 kNm 15000 kg 11000 kg 1200 kg V (43) W (30)
HD5
max

G25 - 64Tm - Jib - Treuil - Remorque R07

PORTEUR GRUE 64TM AVEC JIB, TREUIL ET REMORQUE

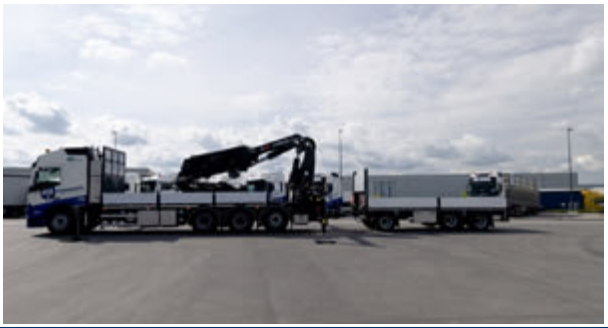

Long totale du porteur (m)	11.35
Long total du porteur avec remorque (m)	19,16
Hauteur du porteur sans jib (m)	3.94
Largeur avec béquilles avt (m)	6,21
Largeur avec béquilles arr (m)	9,07
Entre axe entre béquilles (m)	7,90
Hauteur de charge du porteur (m)	1,33
Hauteur de chargement de la remorque (m)	1.01
Charge utile du porteur (kg)	5,2TO
Surface de charge du porteur (m²)	15.19
Surface de chargement de la remorque (m²)	14.84
Type Grue	HIAB X-HIPRO 638 E-7 avec Jib 150X-6
Capacité Tm	64
Équipé d'allonges / jib	Jib + 1 allonge manuelle
Equipements spécifiques	Treuil + 1 rallonge mécanique + Palonnier - 50T Wallonie

MB Transports
www.mbgroupe.be

G25 - 64Tm - Jib - Treuil - Remorque R07

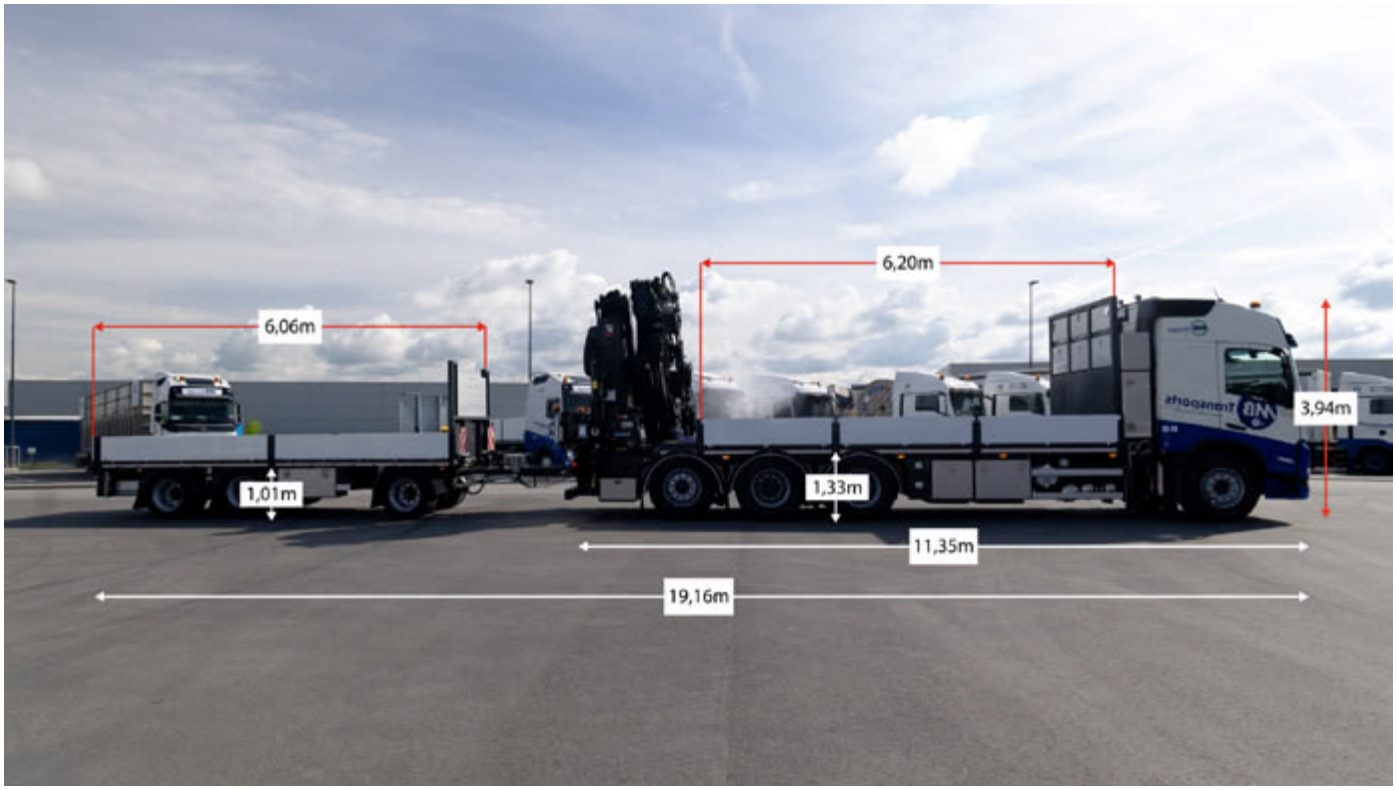

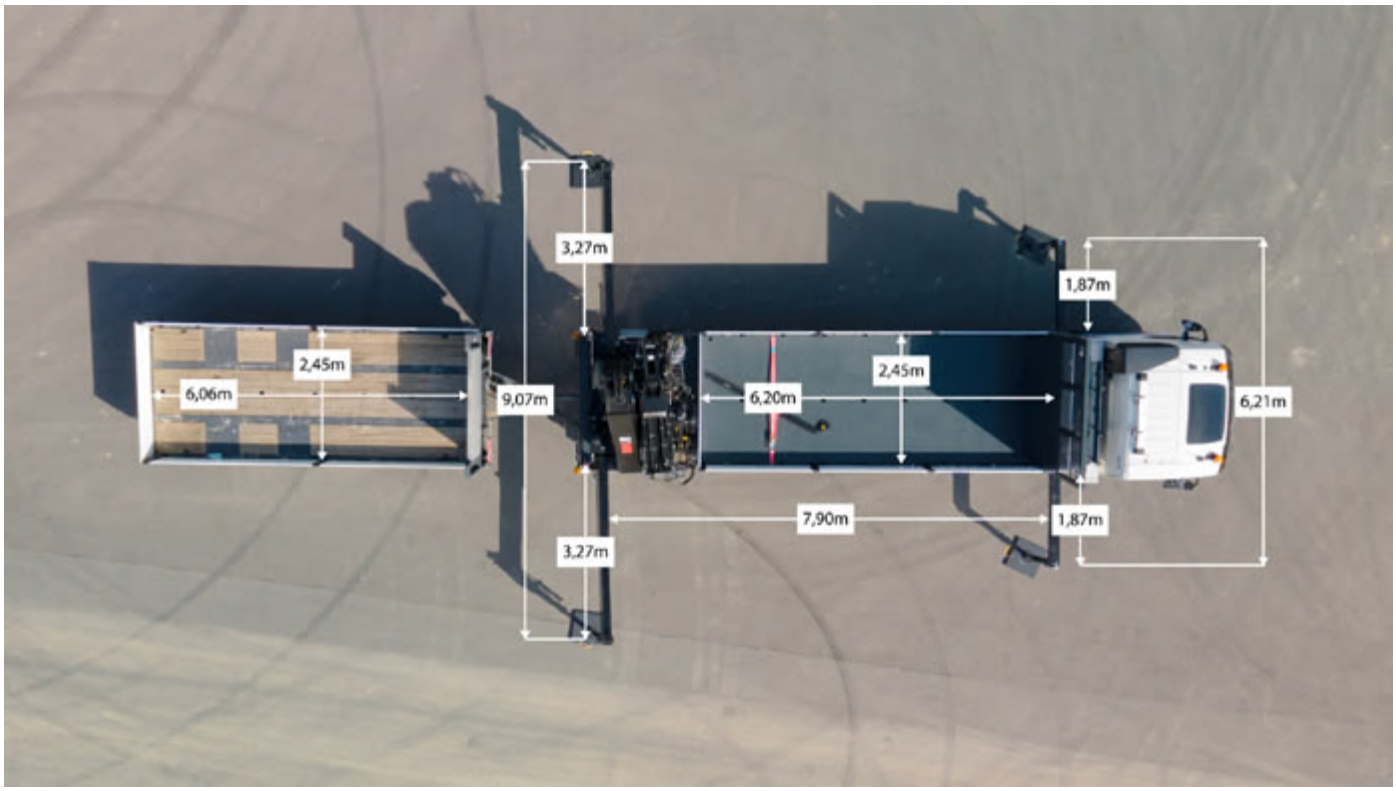

Tableau de charge

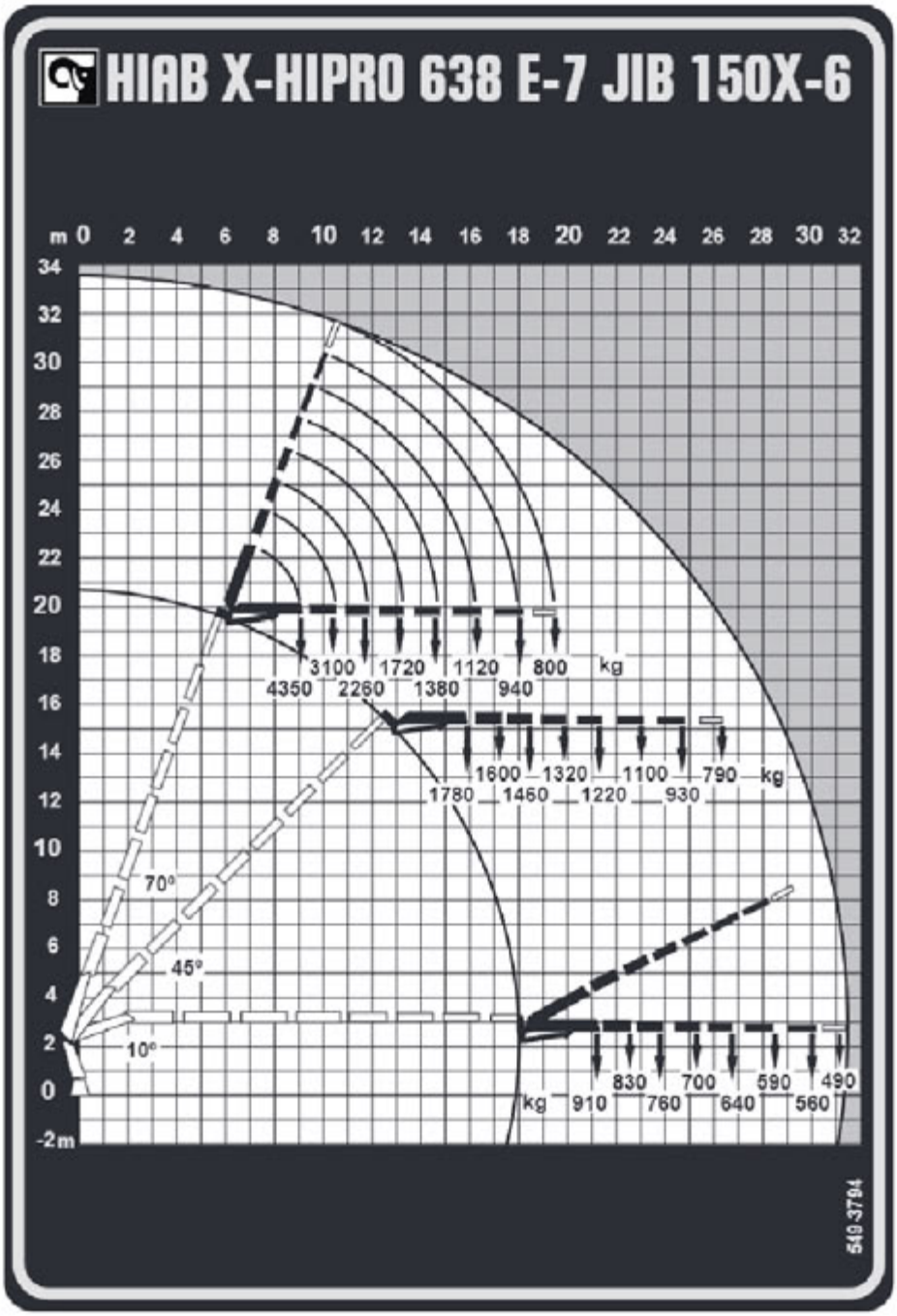

MB Transports
www.mbgroupe.be

G25 - 64Tm - Jib - Treuil - Remorque R07

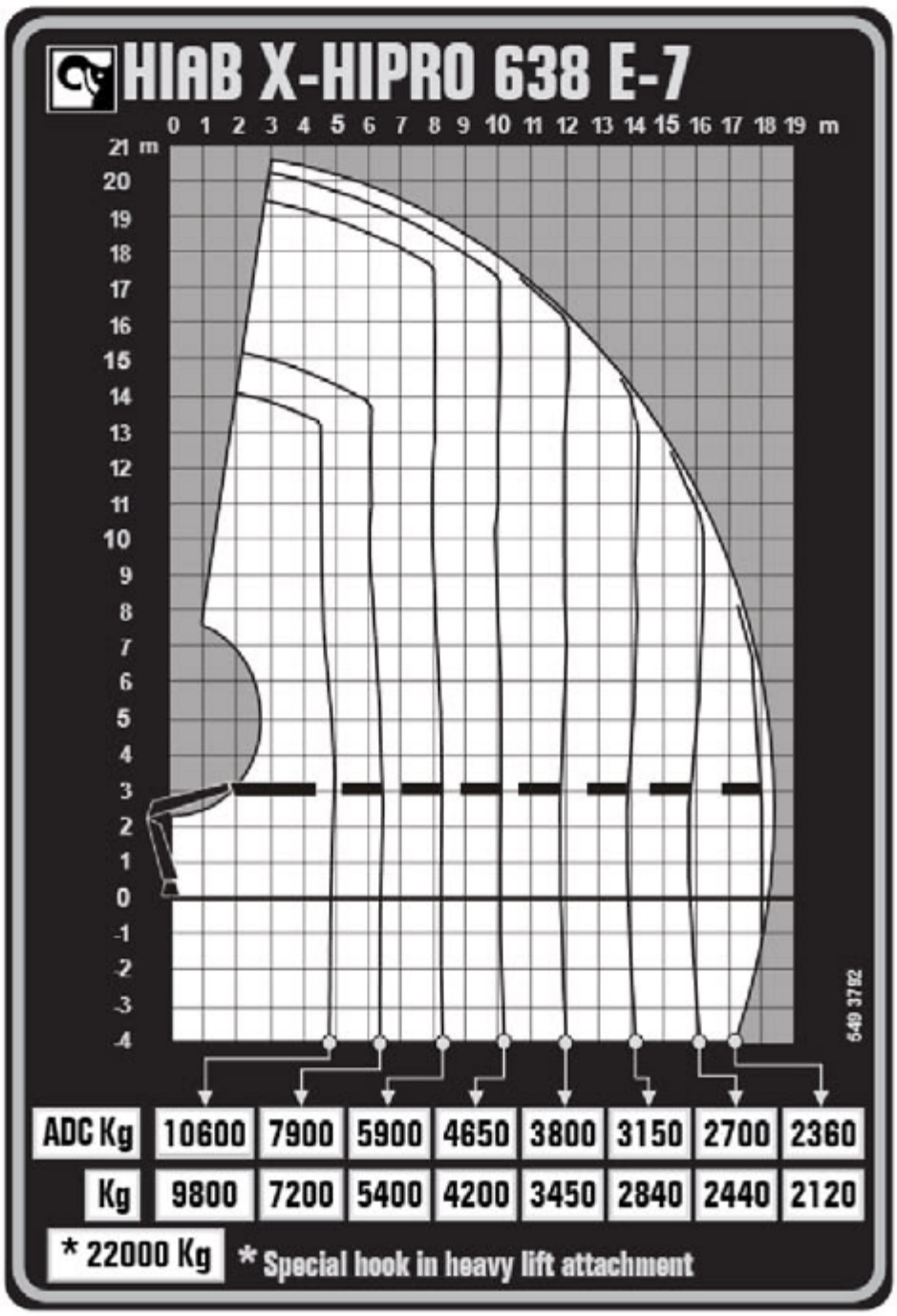

transport@mbgroupe.be | +32 87 78 51 03 | Z.I Les Plenesses - Rue du Tiège 12 B-4890 Thimister-Clermont

G17 - 82Tm - Jib - Treuil - Remorque

PORTEUR GRUE 82TM AVEC JIB, TREUIL ET REMORQUE

Long totale du porteur (m)	11.10
Long total du porteur avec remorque (m)	18.75
Hauteur du porteur sans jib (m)	3.68
Hauteur du porteur avec jib (m)	4.04
Largeur avec béquilles avt (m)	6.50
Largeur avec béquilles arr (m)	8.40
Entre axe entre béquilles (m)	8.00
Hauteur de charge du porteur (m)	1.27
Hauteur de chargement de la remorque (m)	1.01
Charge utile du porteur (kg)	2TO - 8TO réseau 90TO
Charge utile avec remorque (kg)	19TO réseau 90TO
Surface de charge du porteur (m²)	15.19
Surface de chargement de la remorque (m²)	6.06
Type Grue	FASSI F820RA.2.27
Capacité Tm	82
Équipé d'allonges / jib	jib + 3 allonges manuelles
Force de levage min 1e bras (kg)	21.500
Portée levage min 1e bras (m)	2.85
Force de levage avec bras principal max (kg)	3.200
Portée maxi avec bras principal max (m)	18.30
Force de levage avec jib (kg)	700
Portée maxi avec jib (m)	30.15
Force de levage avec jib + allonges manuelles (kg)	240
Portée maxi avec jib + allonges manuelles (m)	35.55

MB Transports
www.mbgroupe.be

G17 - 82Tm - Jib - Treuil - Remorque

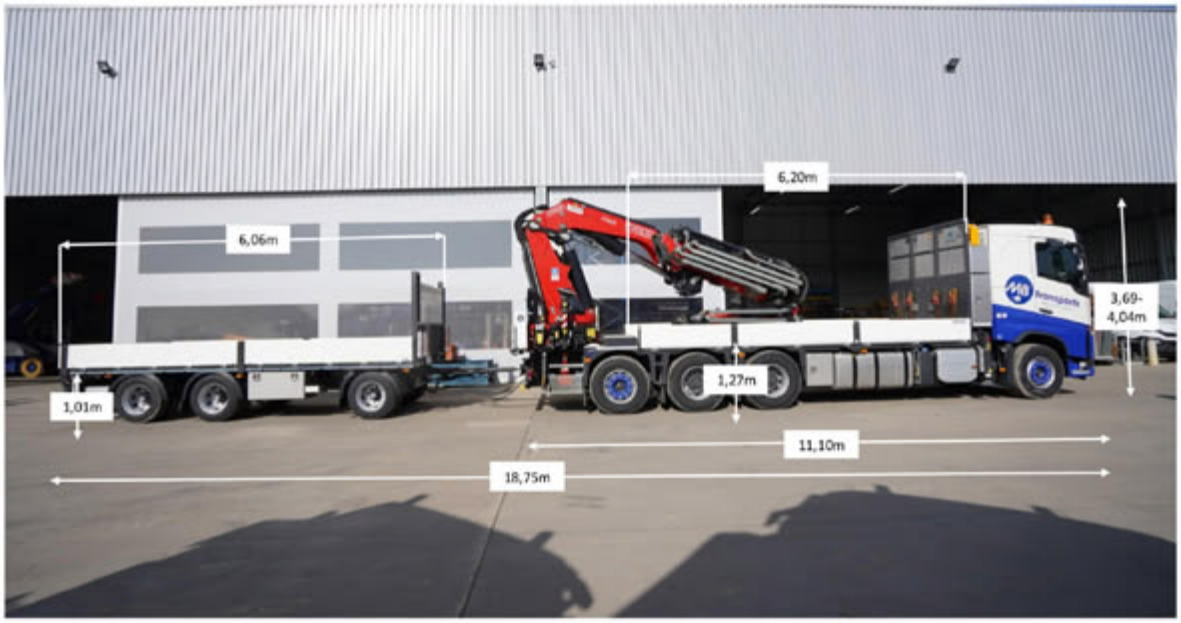

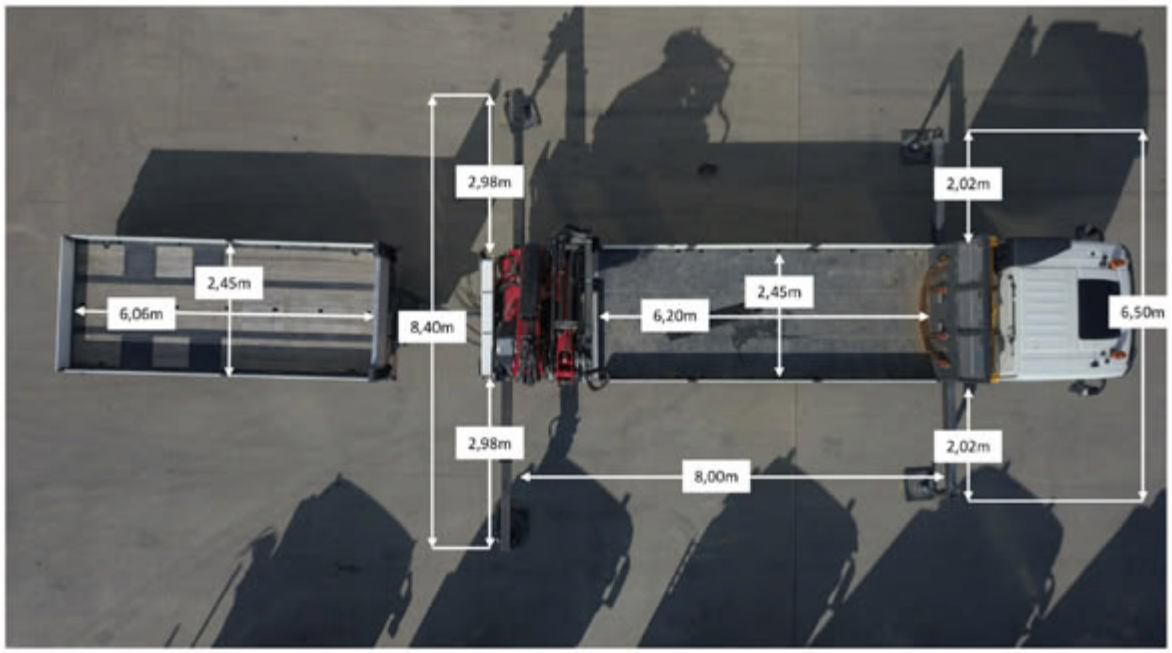

Sans JIB

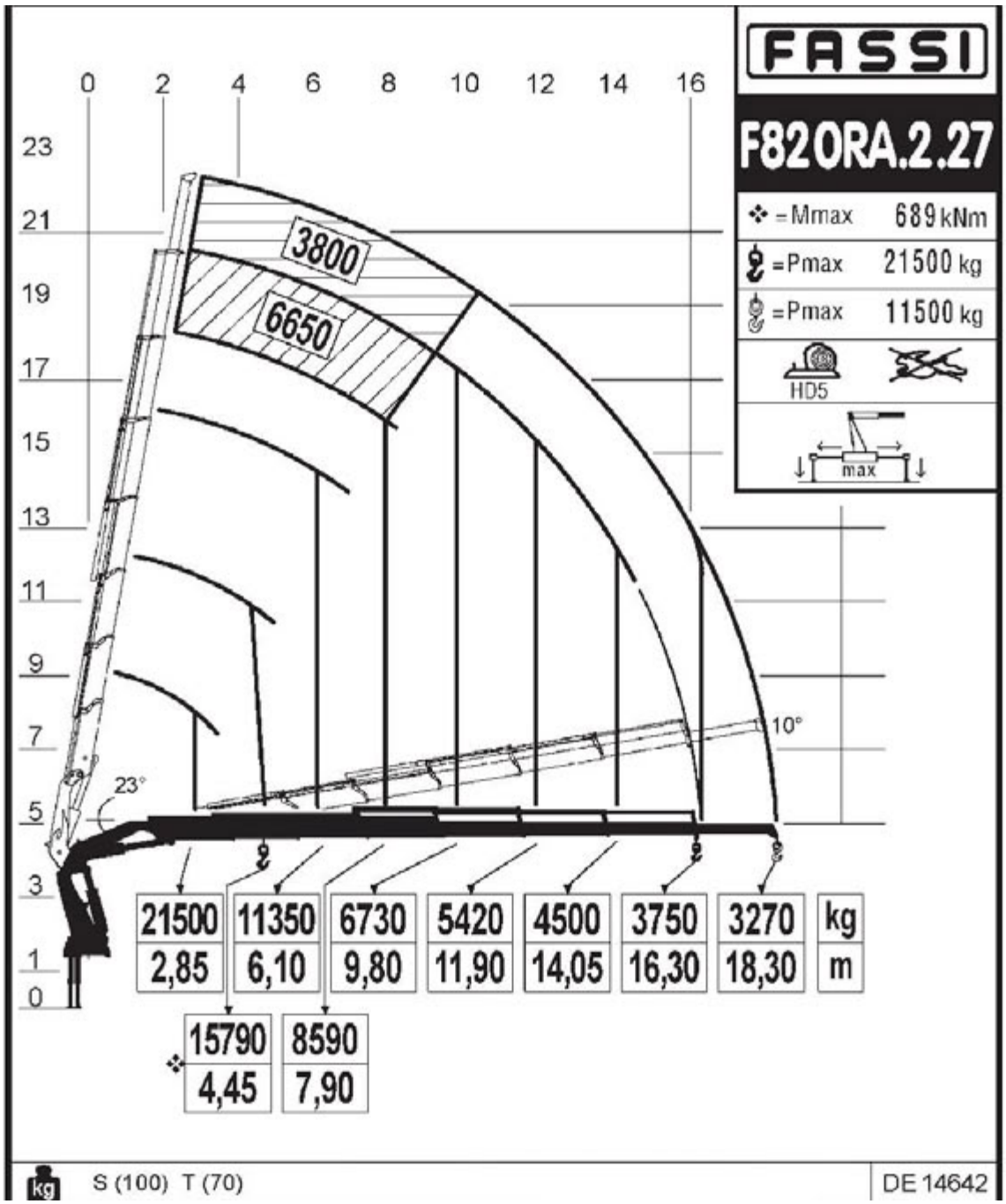
FASSI
F820RA.2.27
=Mmax 689 kNm
=Pmax 21500 kg
=Pmax 11500 kg
HD5
max
0 2 4 6 8 10 12 14 16
23 21 19 17 15 13 11 9 7 5 3 1 0
3800
6650
23°
10°
21500 11350 6730 5420 4500 3750 3270 kg
2,85 6,10 9,80 11,90 14,05 16,30 18,30 m
15790 8590
4,45 7,90
S (100) T (70)
DE 14642

Sans JIB + Treuil

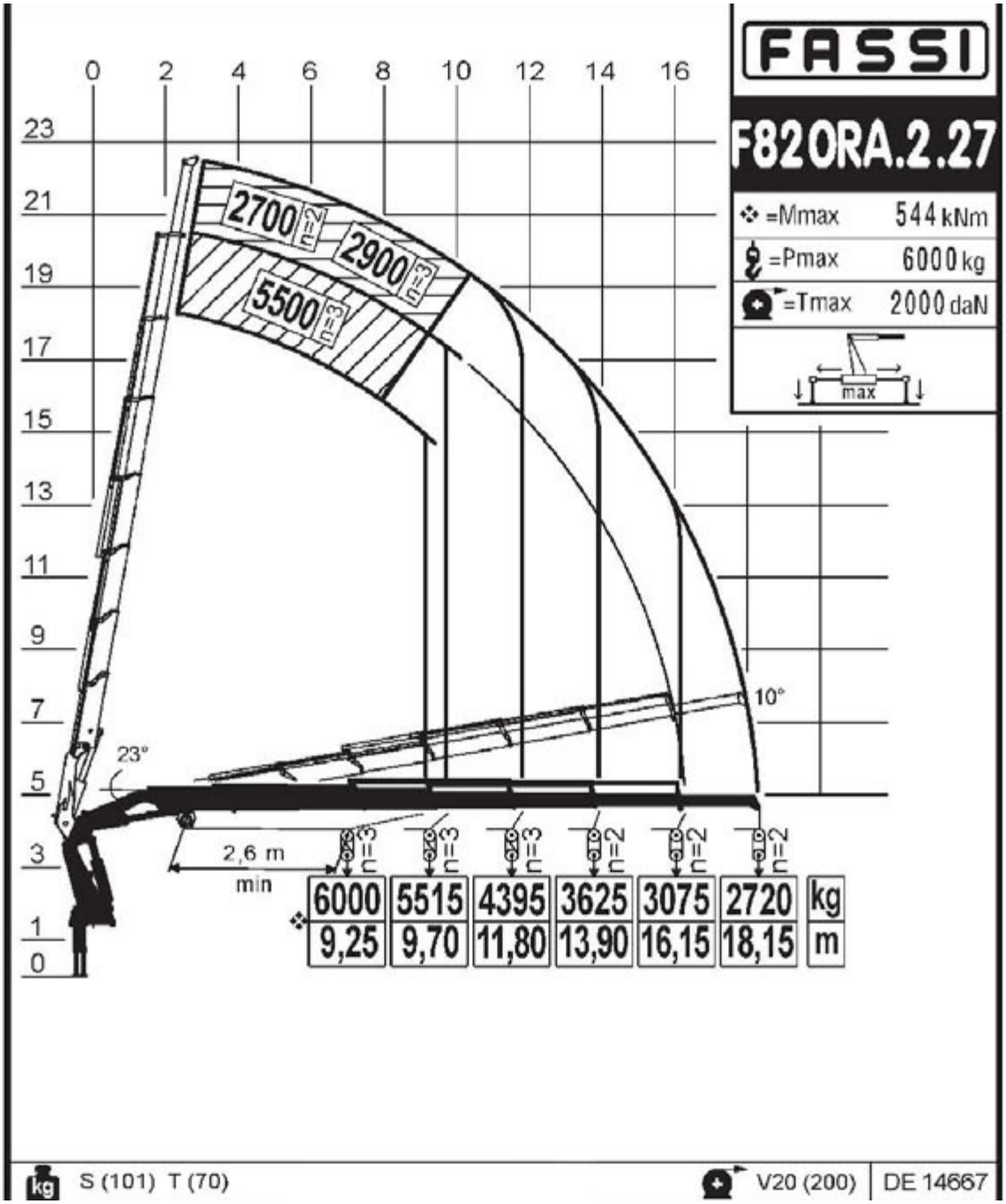

Avec JIB

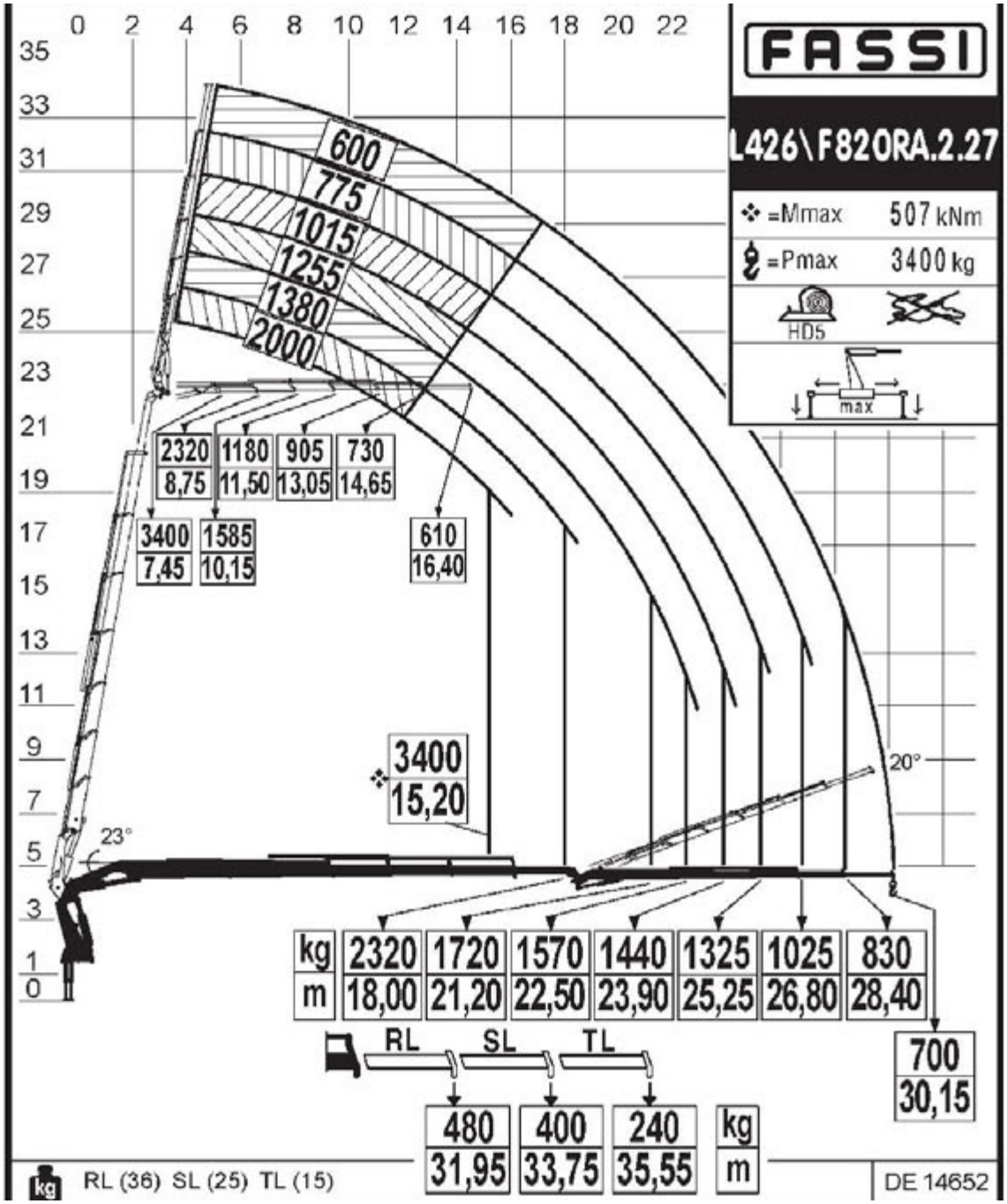
FASSI
L426\F82ORA.2.27
=Mmax 507 kNm
=Pmax 3400 kg
HD5
max
600
775
1015
1255
1380
2000
2320 8,75
1180 11,50
905 13,05
730 14,65
3400 7,45
1585 10,15
610 16,40
3400 15,20
23°
20°
kg 2320 1720 1570 1440 1325 1025 830
m 18,00 21,20 22,50 23,90 25,25 26,80 28,40
RL SL TL
480 31,95
400 33,75
240 35,55
kg m
700 30,15
RL (36) SL (25) TL (15)
DE 14652

Avec JIB + Treuil

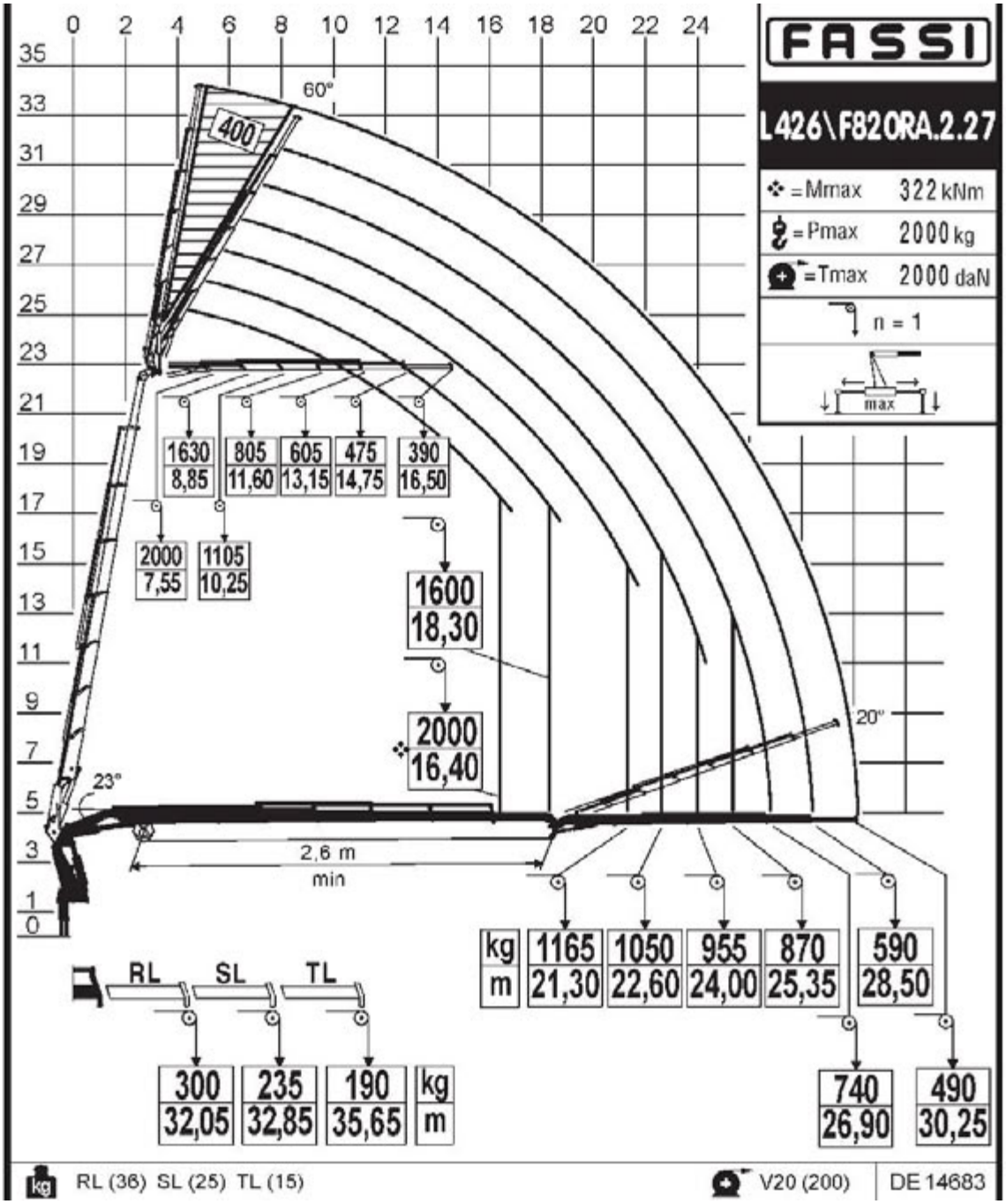

G10 - 99Tm - Jib - Treuil

TRACTEUR GRUE - PORTEUR GRUE 99TM AVEC JIB ET TREUIL

Long totale du porteur (m)	10.10
Longueur totale du porteur avec semi (m)	Nous consulter
Hauteur du porteur sans jib (m)	3.90
Hauteur du porteur avec jib (m)	4.05
Largeur avec béquilles avt (m)	8.80
Largeur avec béquilles arr (m)	9.10
Entre axe entre béquilles (m)	7.25
Hauteur de charge du porteur (m)	1.52
Poids du camion à vide avec matériel de levage standard et fly-jib compris (kg)	30.600
Charge utile du porteur (kg)	1.400
Surface de charge du porteur (m²)	10.97
Type Grue	FASSI F99RA.2.28 xhe-dynamic
Capacité Tm	99
Équipé d'allonges / jib	Jib + 3 allonges manuelles
Force de levage min 1e bras (kg)	21.500
Portée levage min 1e bras (m)	3.50
Force de levage avec bras principal max (kg)	3.255
Portée maxi avec bras principal max (m)	19.85
Force de levage avec jib (kg)	815
Portée maxi avec jib (m)	31.70
Force de levage avec jib + allonges manuelles (kg)	265
Portée maxi avec jib + allonges manuelles (m)	37.15
Equipements spécifiques	Treuil + caisse démontable + Palonnier

G10 - 99Tm - Jib - Treuil

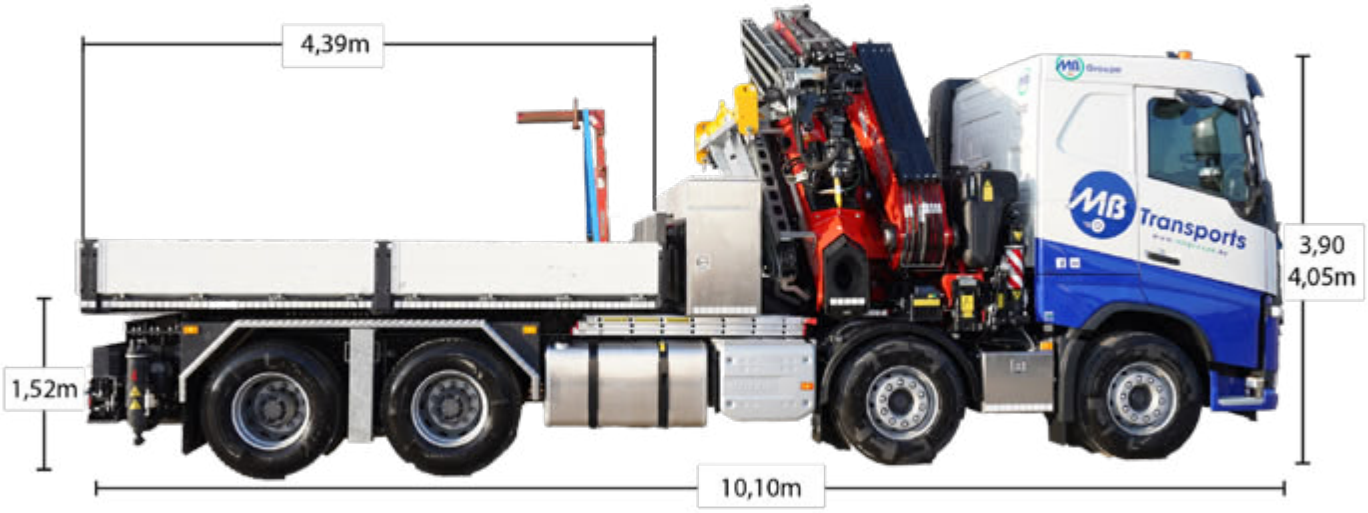

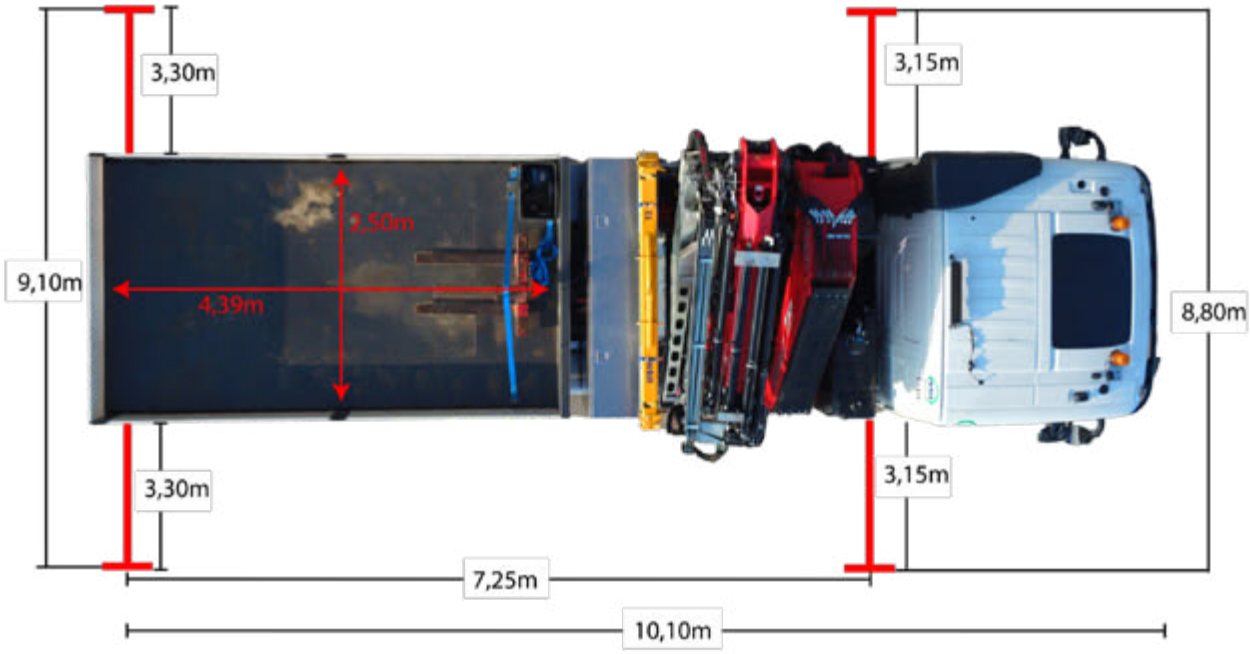

transport@mbgroupe.be | +32 87 78 51 03 | Z.I Les Plenesses - Rue du Tiège 12 B-4890 Thimister-Clermont

Sans JIB

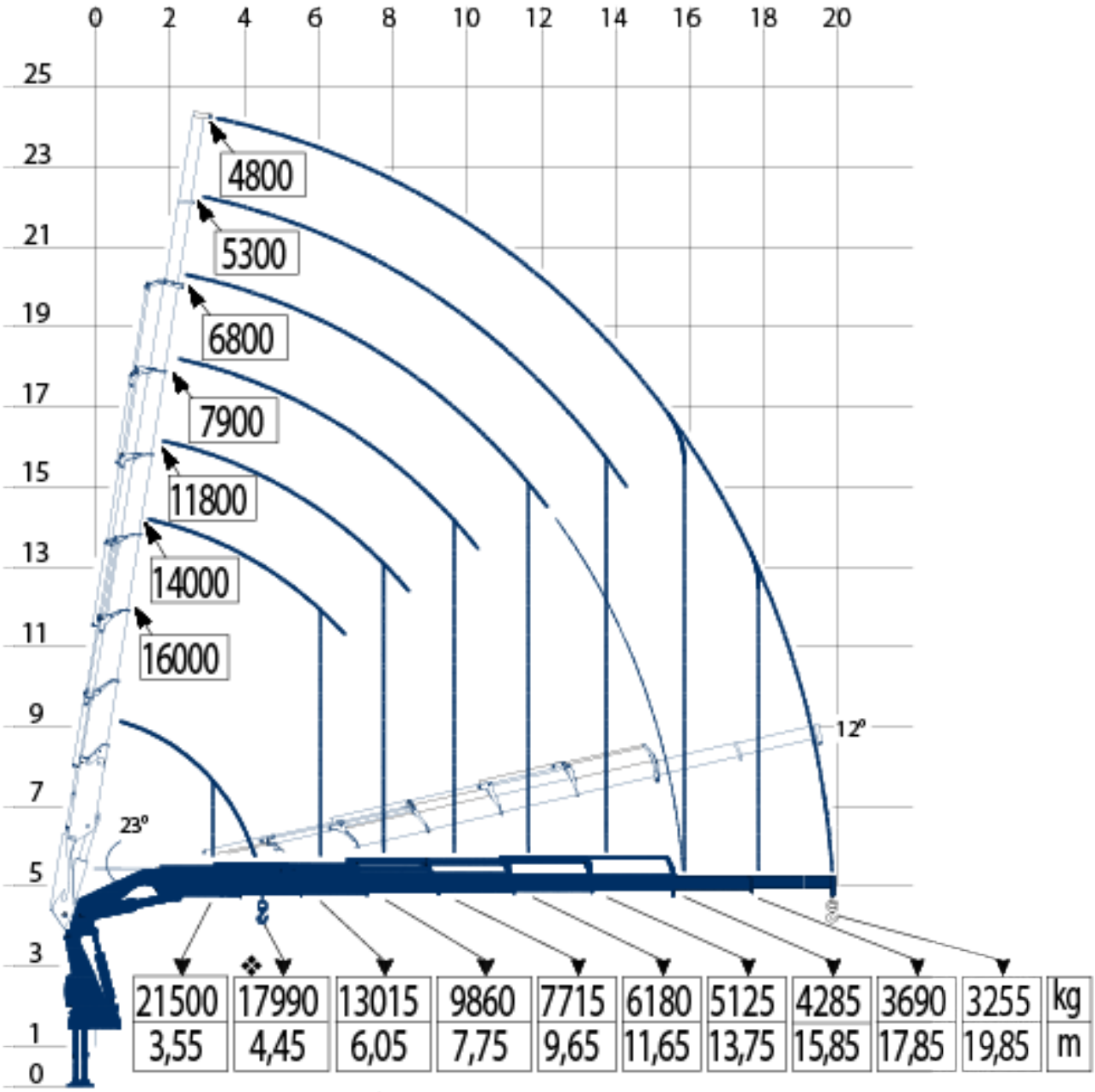

21500	17990	13015	9860	7715	6180	5125	4285	3690	3255	kg
3,55	4,45	6,05	7,75	9,65	11,65	13,75	15,85	17,85	19,85	m

MB Transports
www.mbgroupe.be

G10 - 99Tm - Jib - Treuil

Avec JIB

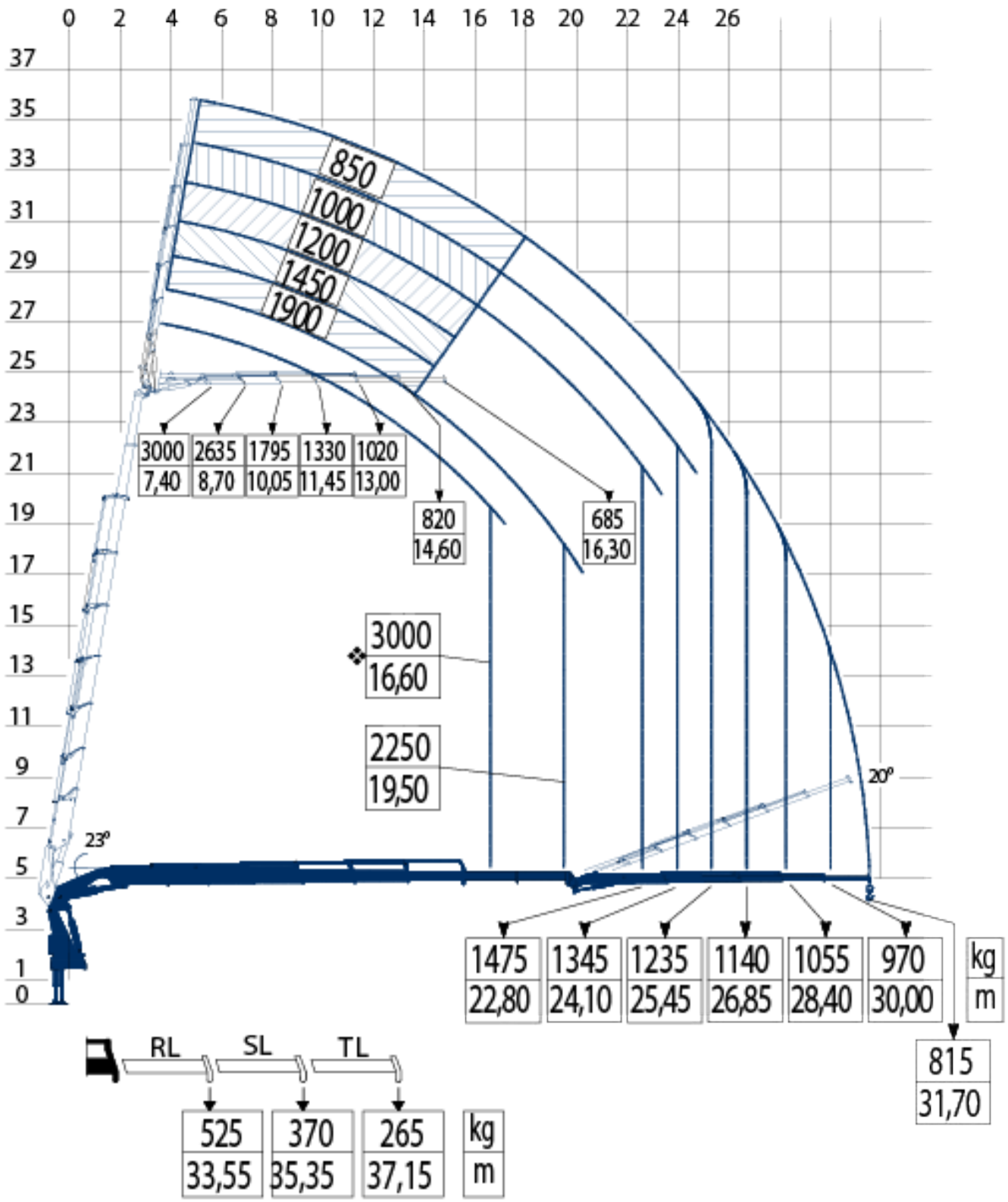

transport@mbgroupe.be | +32 87 78 51 03 | Z.I Les Plenesses - Rue du Tiège 12 B-4890 Thimister-Clermont

Avec JIB JDP (Jib Dual Power - augmente la puissance du jib de 30%)

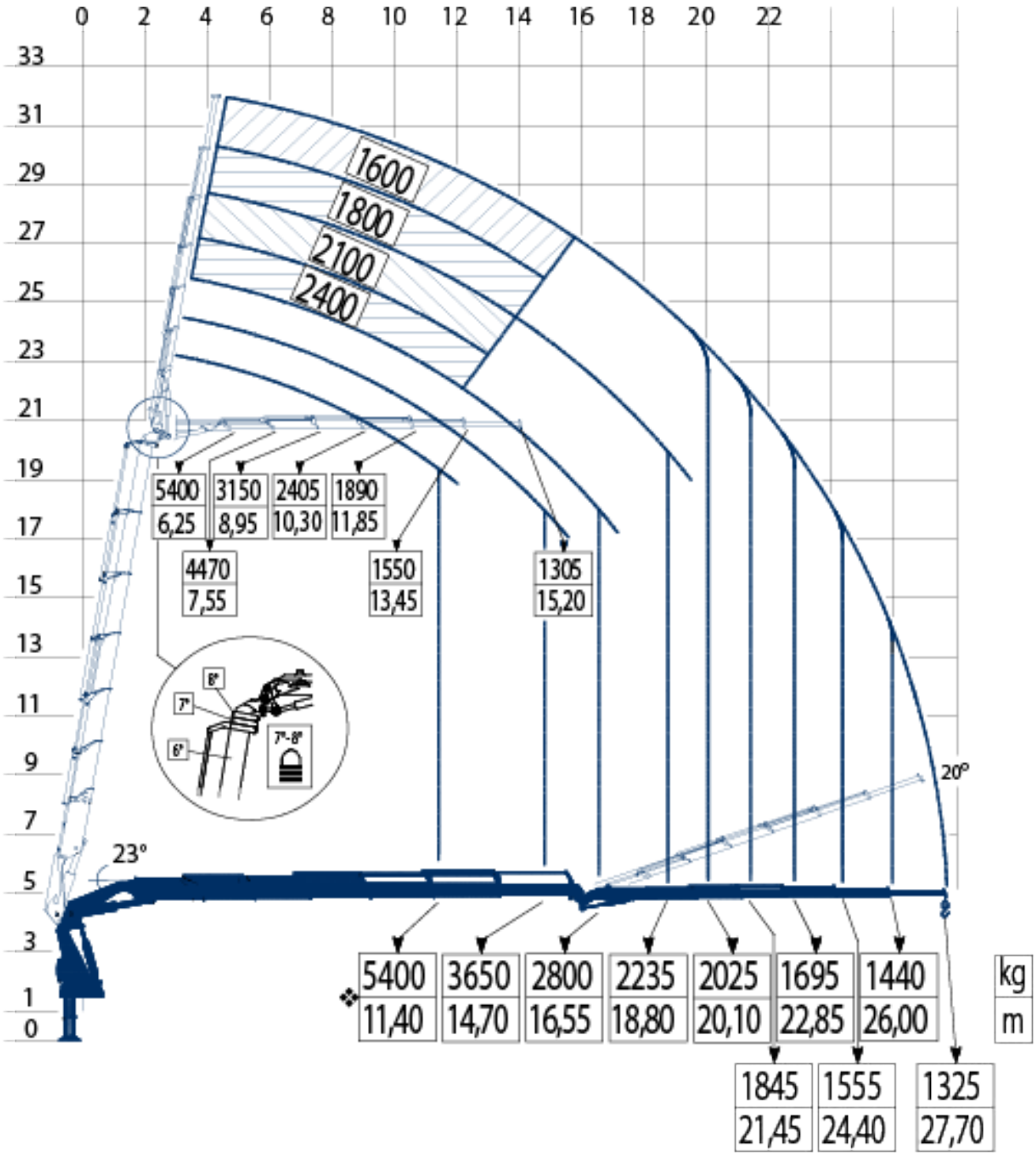

Sans JIB + treuil

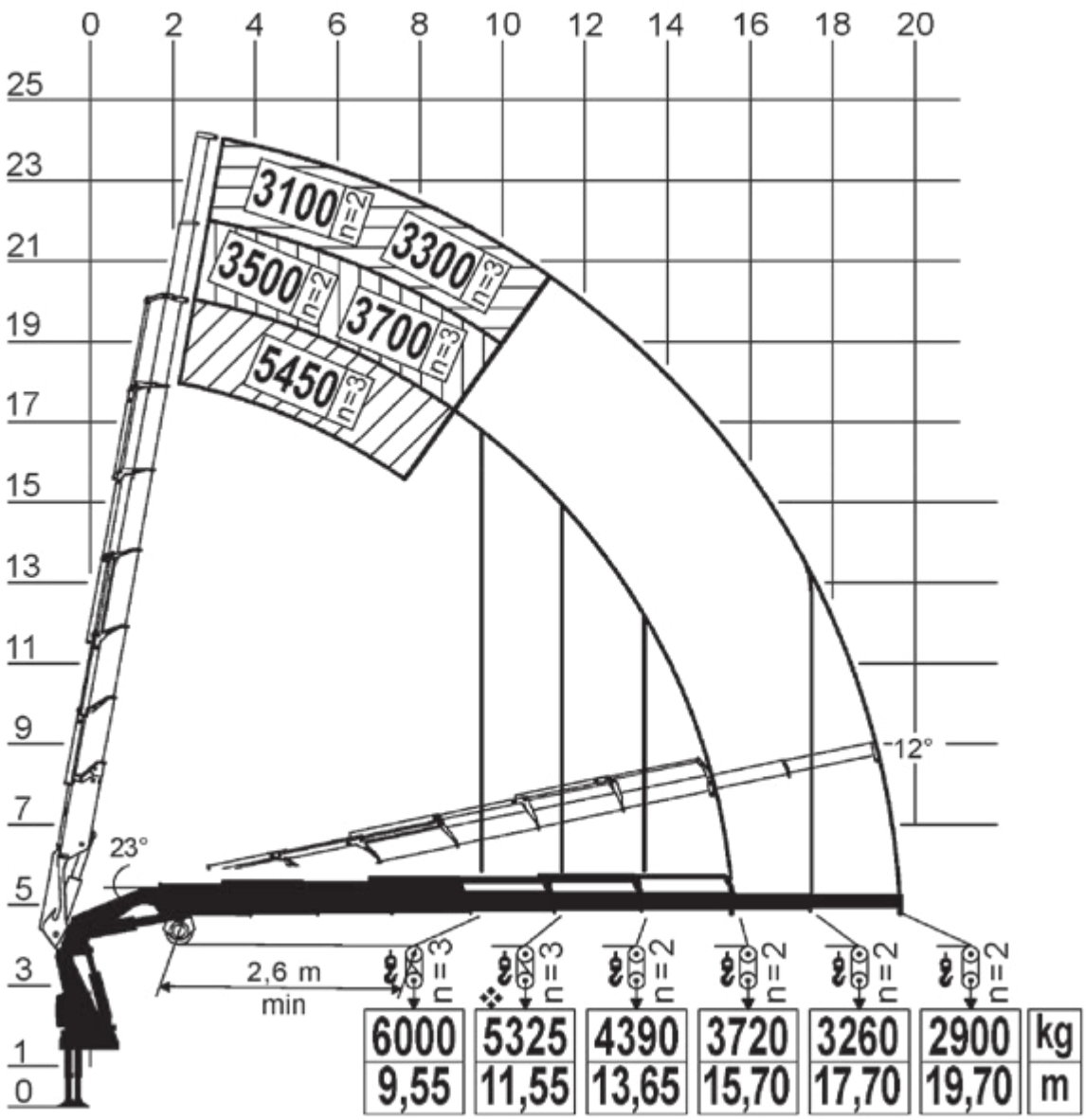

transport@mbgroupe.be | +32 87 78 51 03 | Z.I Les Plenesses - Rue du Tiège 12 B-4890 Thimister-Clermont

Avec JIB + treuil

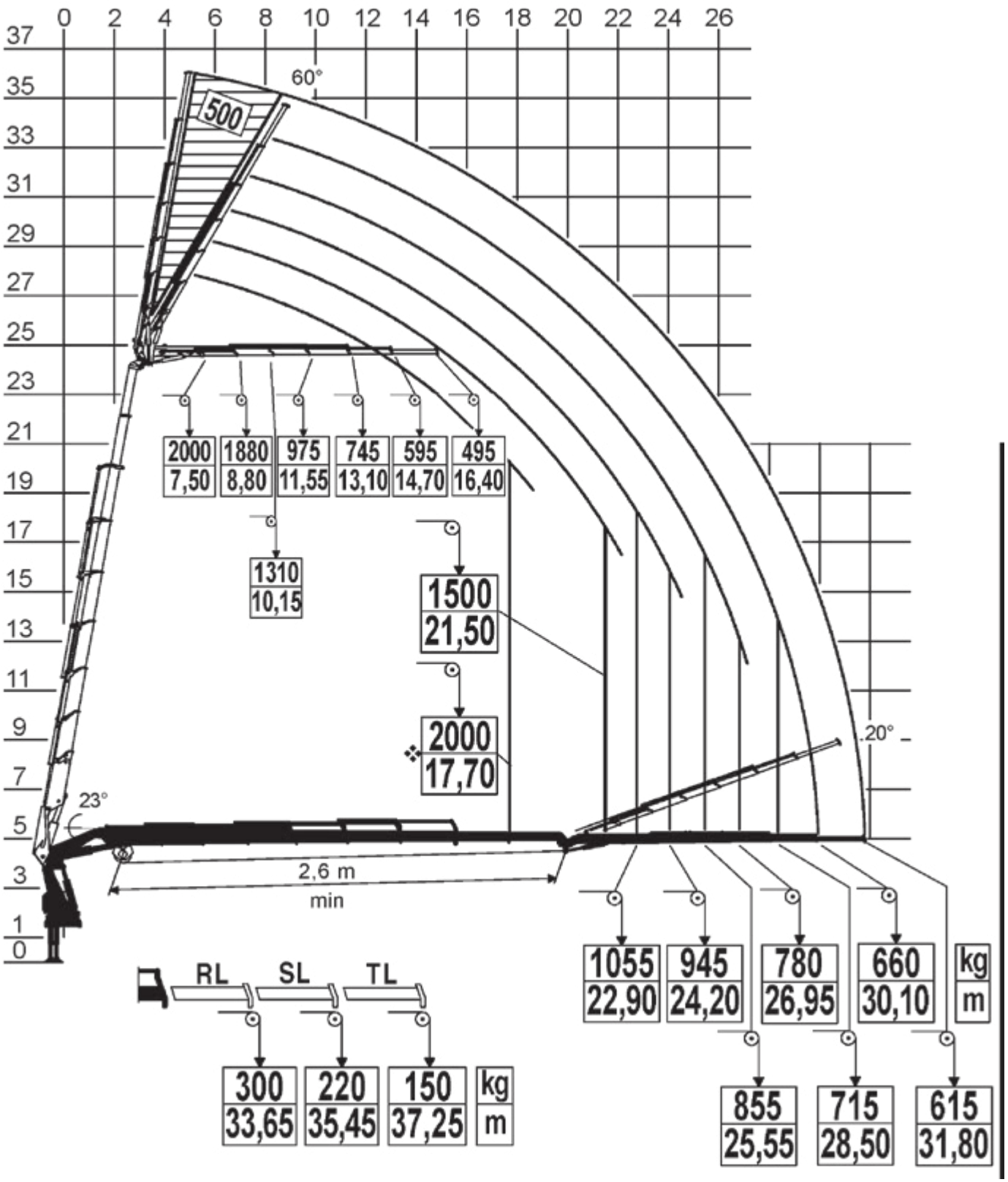

MB Transports
www.mbgroupe.be

G10 - 99Tm - Jib - Treuil - Autres combinaisons possibles

Semi-plateau extensible directionnelle (SP8)

Semi-surbaissée extensible directionnelle (SS1-SS11-SS12)

transport@mbgroupe.be | +32 87 78 51 03 | Z.I Les Plenesses - Rue du Tiège 12 B-4890 Thimister-Clermont

G12 + R6 - 140Tm - JIB + Treuil

Long totale du porteur (m)	9350
Long total du porteur avec remorque (m)	17,95m
Hauteur du porteur avec jib (m)	4070
Largeur avec béquilles avt (m)	10,38
Largeur avec béquilles arr (m)	8.75
Entre axe entre béquilles (m)	Variable
Hauteur de charge du porteur (m)	1,26
Hauteur de chargement de la remorque (m)	0,9m
Poids du camion à vide avec matériel de levage standard et fly-jib compris (kg)	31470
Charge utile du porteur (kg)	500
Surface de charge du porteur (m²)	7,6
Type Grue	Effer 1405 9S+6S
Capacité Tm	140
Équipé d'allonges / jib	JIB + Allonge manuel
Force de levage min 1e bras (kg)	20400
Portée levage min 1e bras (m)	4,65
Force de levage avec bras principal max (kg)	3420
Portée maxi avec bras principal max (m)	22,04
Force de levage avec jib (kg)	780
Portée maxi avec jib (m)	35,01
Force de levage avec jib + allonges manuelles (kg)	575
Portée maxi avec jib + allonges manuelles (m)	37,02

MB Transports
www.mbgroupe.be

G12 + R6 - 140Tm - JIB + Treuil

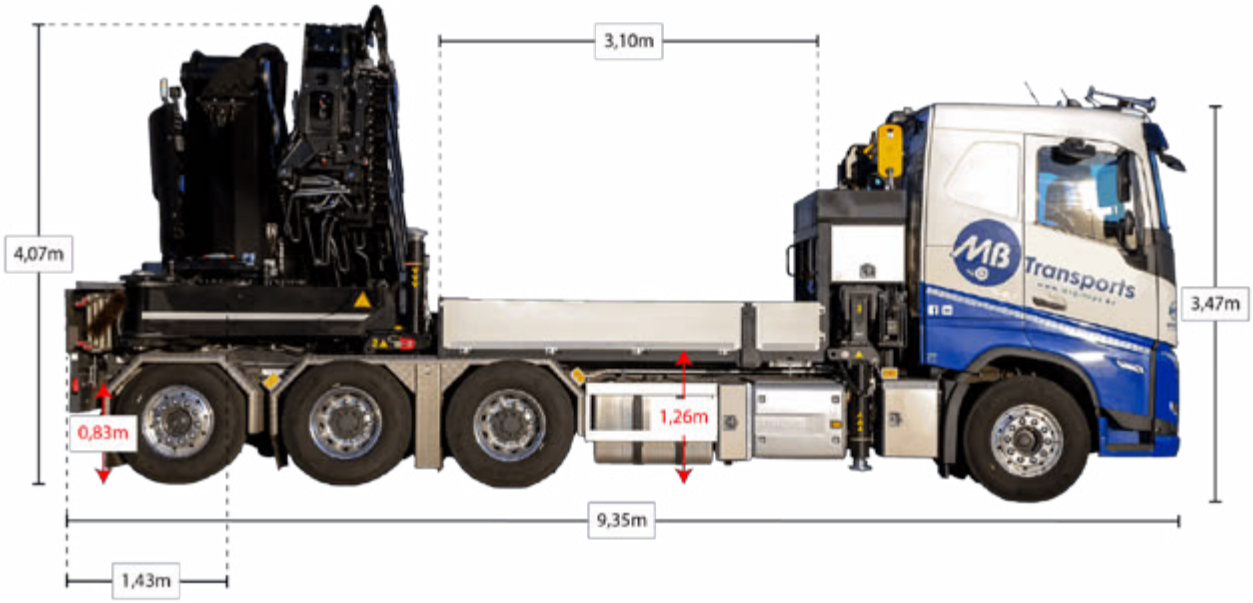

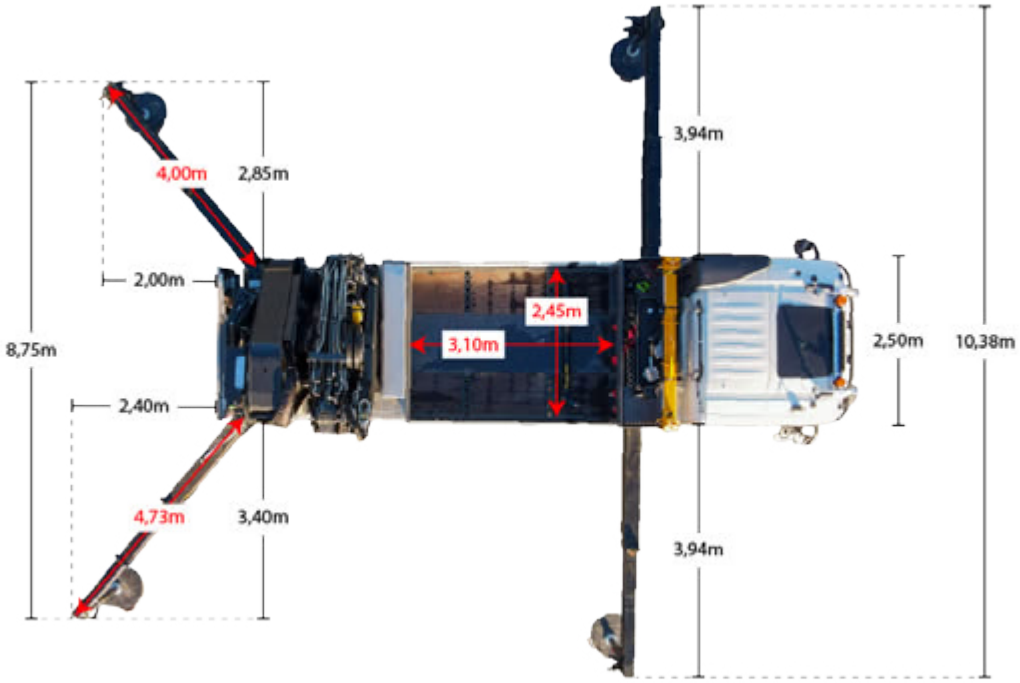

transport@mbgroupe.be | +32 87 78 51 03 | Z.I Les Plenesses - Rue du Tiège 12 B-4890 Thimister-Clermont

G12 + R6 - 140Tm - JIB + Treuil

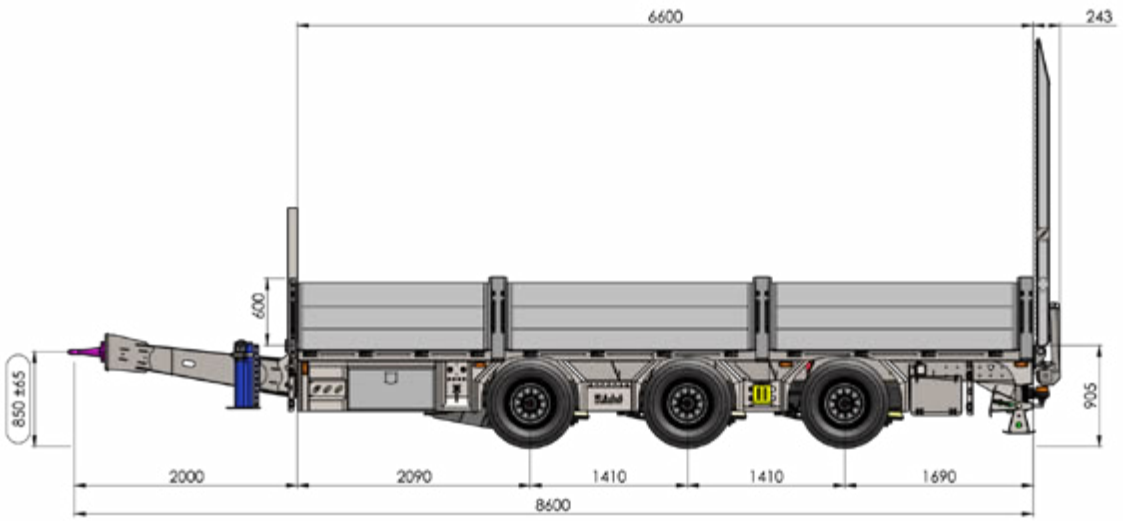

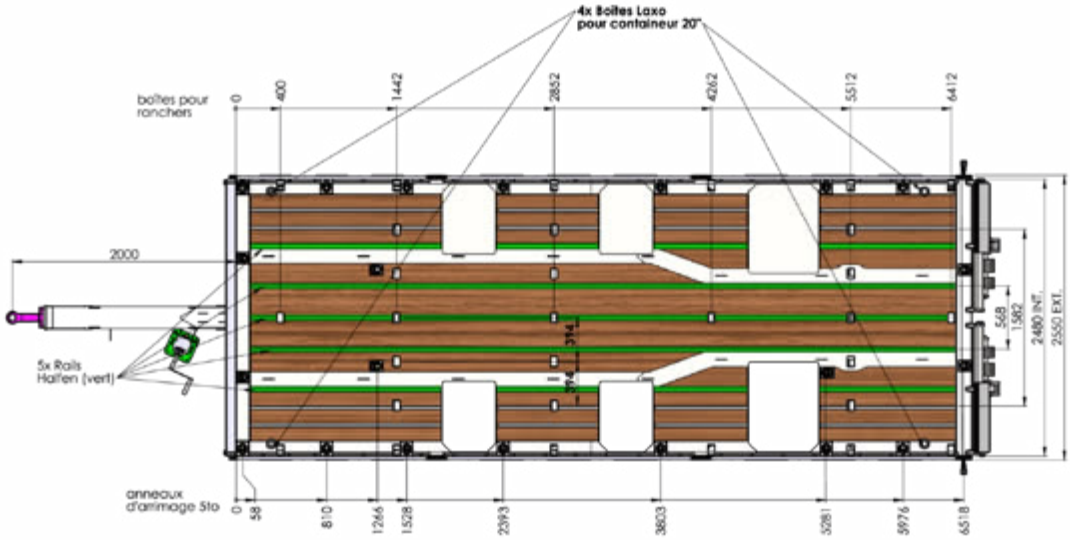

MB Transports
www.mbgroupe.be

G12 + R6 - 140Tm - JIB + Treuil

Avec JIB

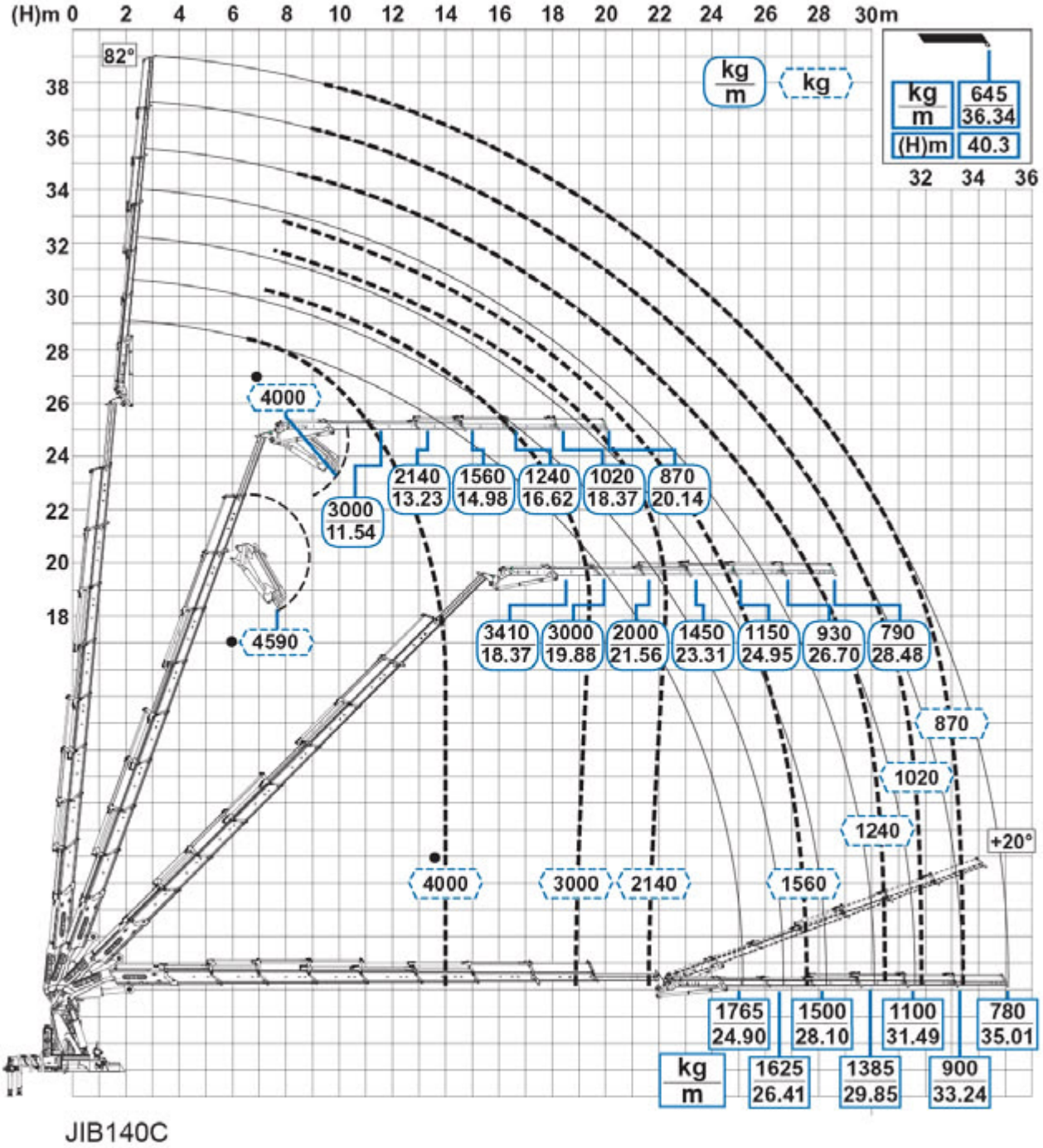

transport@mbgroupe.be | +32 87 78 51 03 | Z.I Les Plenesses - Rue du Tiège 12 B-4890 Thimister-Clermont

Sans JIB

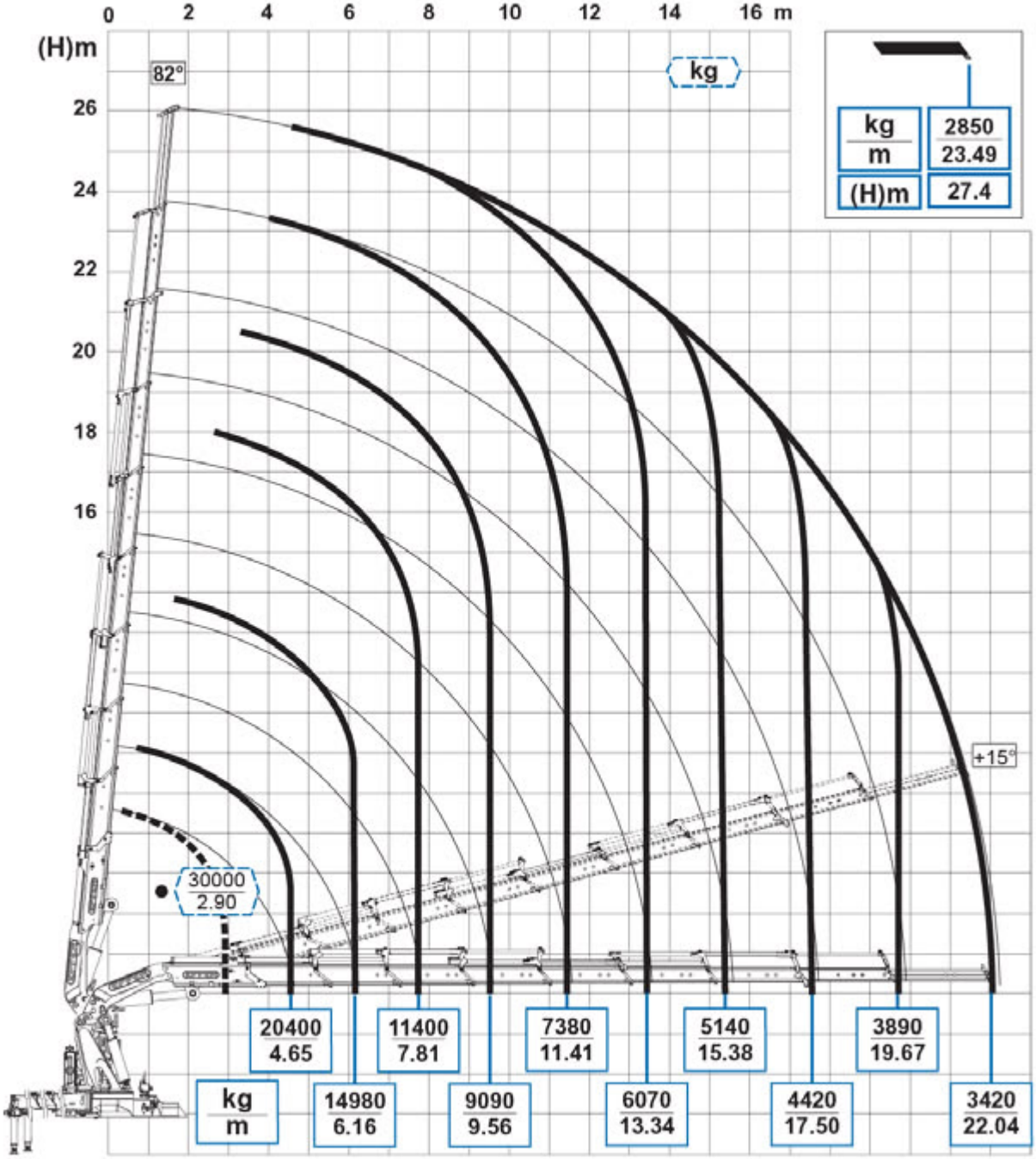
0 2 4 6 8 10 12 14 16 m
(H)m
26
24
22
20
18
16
82°
kg
kg / m
2850 / 23.49
(H)m
27.4
+15°
30000 / 2.90
20400 / 4.65
11400 / 7.81
7380 / 11.41
5140 / 15.38
3890 / 19.67
kg / m
14980 / 6.16
9090 / 9.56
6070 / 13.34
4420 / 17.50
3420 / 22.04

Sans JIB avec treuil

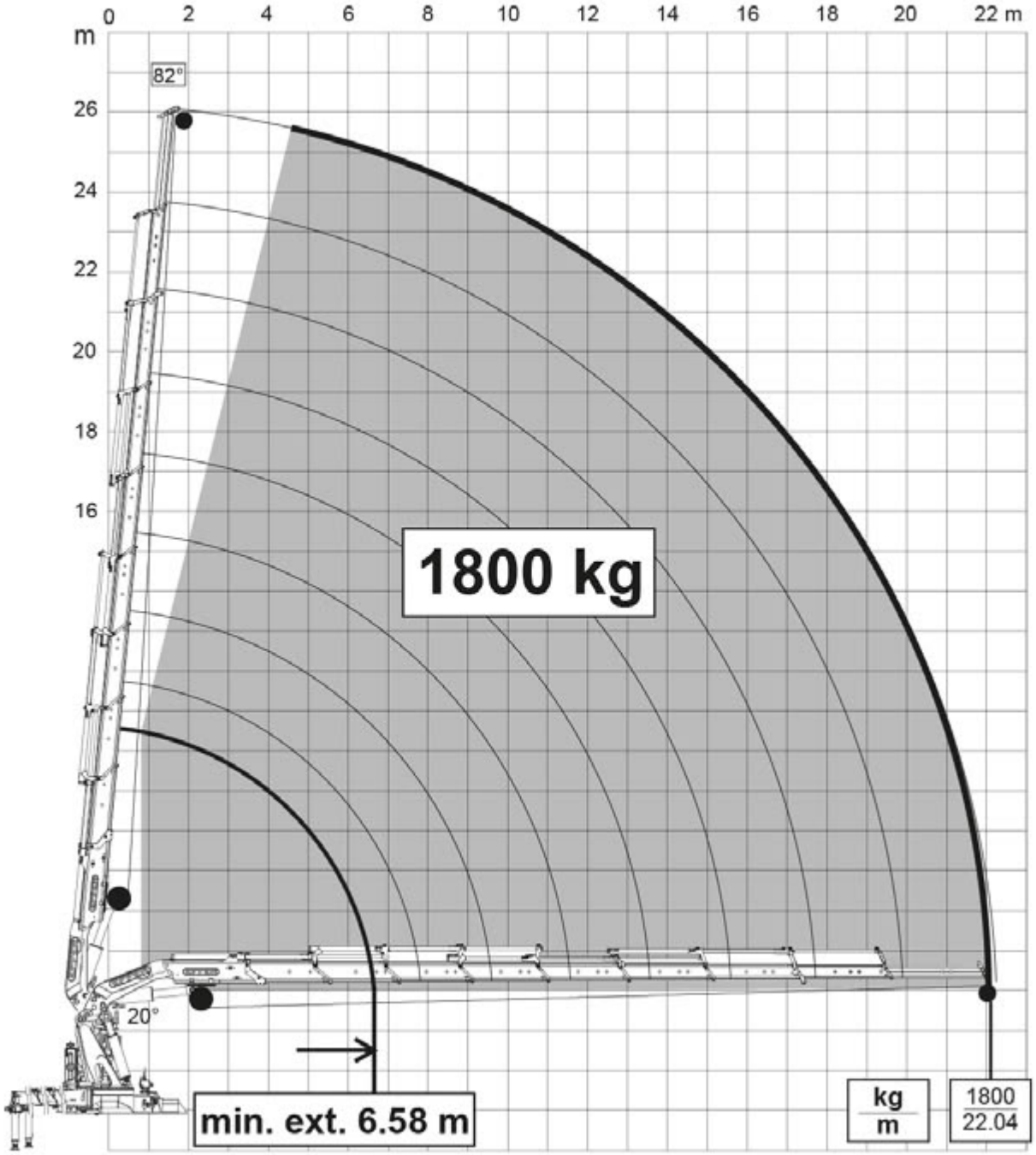

transport@mbgroupe.be | +32 87 78 51 03 | Z.I Les Plenesses - Rue du Tiège 12 B-4890 Thimister-Clermont

Avec JIB + Treuil

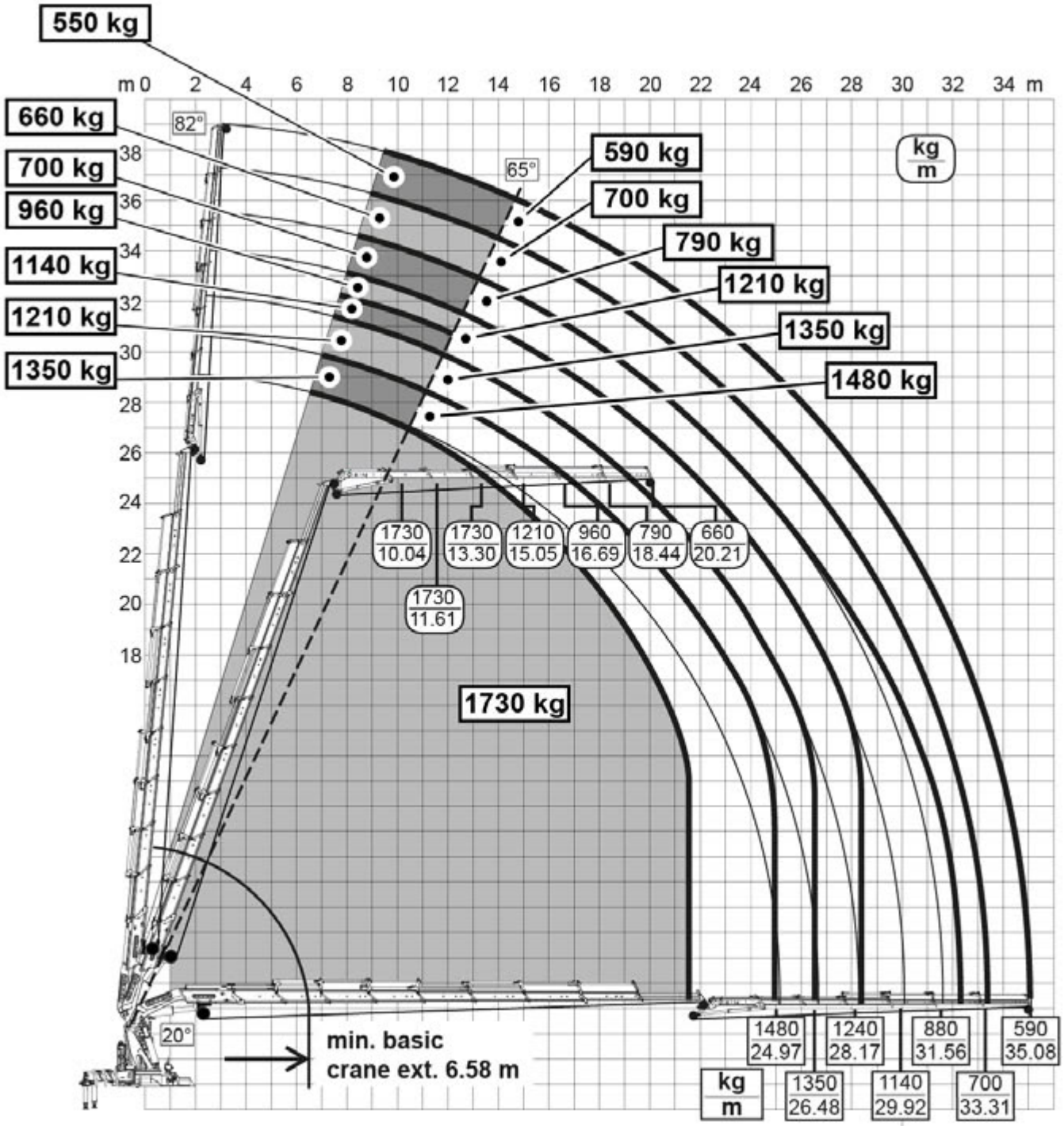

MB Transports
www.mbgroupe.be

G12 + R6 - 140Tm - JIB + Treuil - Autres combinaisons possibles

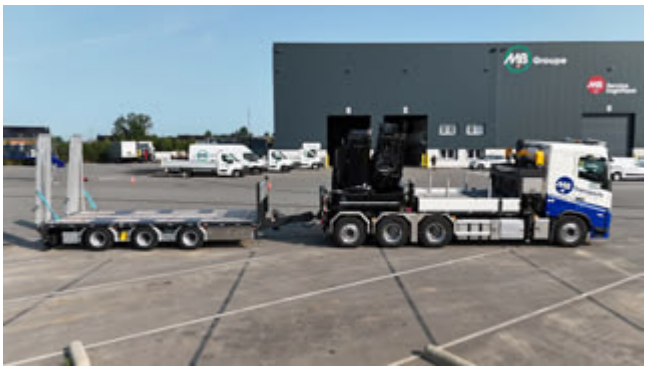

transport@mbgroupe.be | +32 87 78 51 03 | Z.I Les Plenesses - Rue du Tiège 12 B-4890 Thimister-Clermont

SEMIS-GRUES

DIRECTEUR PÔLE TRANSPORTS

Guillaume RAUW	+32 499 69 86 97

ASSISTANT PLANNING

Thomas Hannotte	+32 87 26 04 04

SUPERVISEUR/FORMATEUR & CHEF DE PROJETS

Dylan RIGGI	+32 471 97 41 74

En cas de commande : transport@mbgroupe.be

SG04 / SG07 / SG08 - 16Tm

SEMI PLATEAU AVEC GRUE 16TM AVEC BOIS DE CALAGES

Cet ensemble est spécialisé pour le transport de tourets de câbles

Nom - n°	SG04 - SG07 - SG08
Largeur avec béquilles (m)	6.20
Hauteur de chargement (m)	1.35
Poids de l'ensemble équipé à vide (kg)	16.500
Charge utile de l'ensemble (kg)	22.000
Surface de chargement de la semi (m²)	11.00 utile
Type de grue	KENNIS K16 - R/84 - 4
Capacité Tm	16
Force de levage minimum 1er bras (kg)	4375
Portée levage minimum 1er bras (m)	3.60
Force de levage avec bras principal max (kg)	1700
Portée maxi avec bras principal max (m)	8.40

transport@mbgroupe.be | +32 87 78 51 03 | Z.I Les Plenesses - Rue du Tiège 12 B-4890 Thimister-Clermont

SG04 / SG07 / SG08 - 16Tm

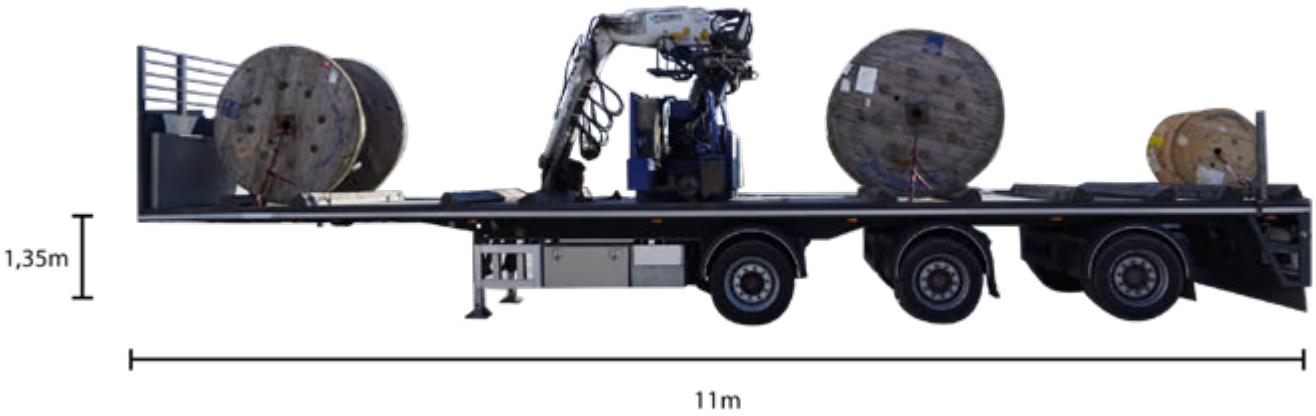

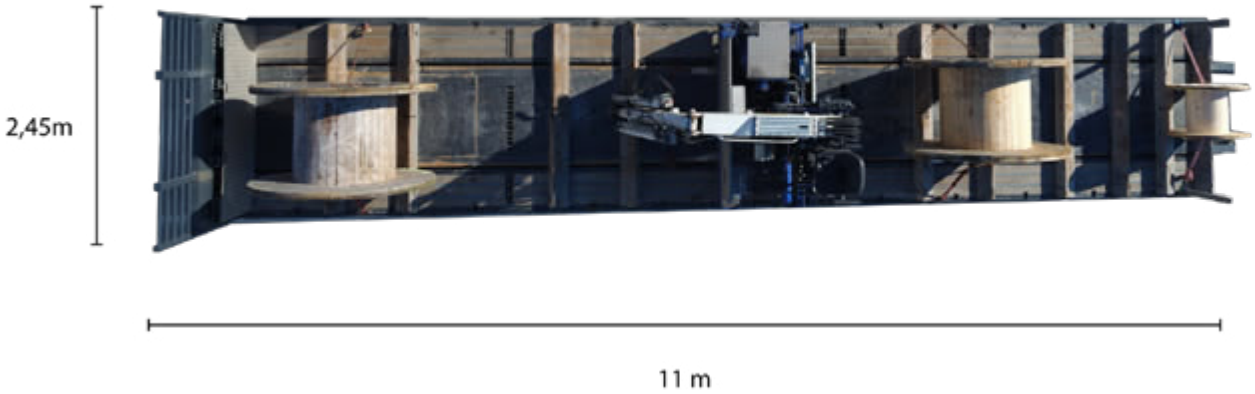

SEMIS-BACHÉES

DIRECTEUR PÔLE TRANSPORTS

Guillaume RAUW	+32 499 69 86 97

ASSISTANT PLANNING

Thomas Hannotte	+32 87 26 04 04

SUPERVISEUR/FORMATEUR & CHEF DE PROJETS

Dylan RIGGI	+32 471 97 41 74

En cas de commande : transport@mbgroupe.be

transport@mbgroupe.be | +32 87 78 51 03 | Z.I Les Plenesses - Rue du Tiège 12 B-4890 Thimister-Clermont

SB01 - Bâchée 13.6m - Élévateur

Semi bâchée 13.60m avec chariot élévateur embarqué

Nom - n°	SB1
Selette adaptée	Basse
Poids à vide de la semi non équipée (kg)	8.000 - 10.000 si chariot élévateur embarqué
Charge utile moyenne avec tracteur solo (kg)	30.000 - 28.000 si chariot élévateur embarqué
Hauteur max sur plateau avant (m)	2.70 intérieur
Longueur plateau minimale (m)	13.60
Essieu	3
Manitou	Oui
Equipements divers	Débâchable par le toit et les cotés

MB Transports
www.mbgroupe.be

SB01 - Bâchée 13.6m - Élévateur

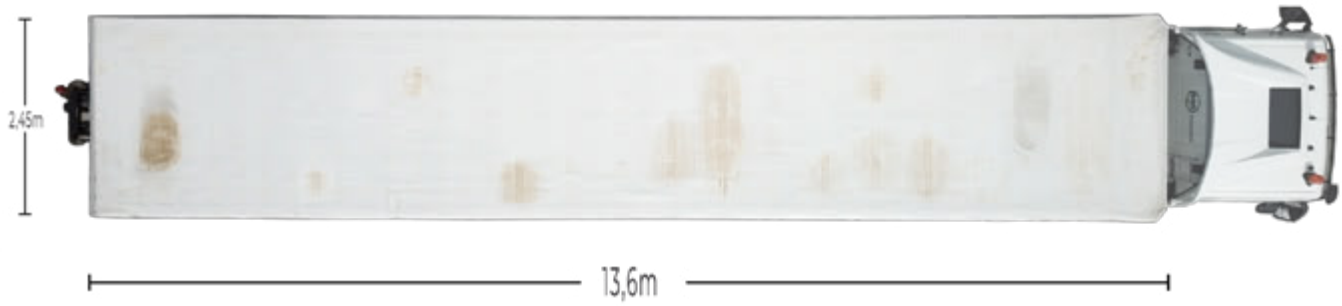

SB02 - Bâchée 13.6m

Semi bâchée 13.60m classique

Nom - n°	SB2
Selette adaptée	Basse
Poids à vide de la semi non équipée (kg)	7.000
Charge utile moyenne avec tracteur solo (kg)	30.000
Hauteur max sur plateau avant (m)	2,70 intérieur
Longueur plateau (m)	13.60
Essieu	3
Manitou	Non
Equipements divers	Débâchable par le toit et les cotés

MB Transports
www.mbgroupe.be

SB02 - Bâchée 13.6m

SB03 / SB04 - Bâchée Méga 13.5m - Élévateur

Semi bâchée méga 13.60m avec chariot élévateur embarqué

Nom - n°	SB3
Selette adaptée	Méga
Poids à vide de la semi non équipée (kg)	8.000 - 10.000 si chariot élévateur embarqué
Charge utile moyenne avec tracteur solo (kg)	30.000 - 28.000 si chariot élévateur embarqué
Hauteur max sur plateau avant (m)	3,00 interieur
Longueur plateau (m)	13.60
Essieu	3
Manitou	Oui
Equipements divers	Elévateur embarqué + débâchable par le toit et les cotés

MB Transports
www.mbgroupe.be

SB03 / SB04 - Bâchée Méga 13.5m - Élévateur

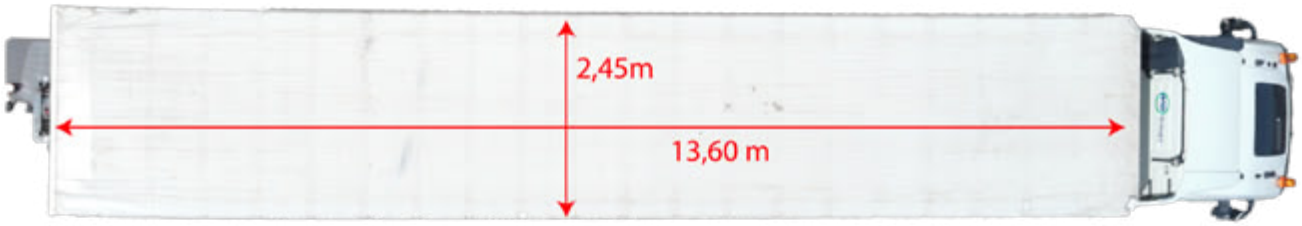

transport@mbgroupe.be | +32 87 78 51 03 | Z.I Les Plenesses - Rue du Tiège 12 B-4890 Thimister-Clermont

SEMIS-CITY

DIRECTEUR PÔLE TRANSPORTS

Guillaume RAUW	+32 499 69 86 97

ASSISTANT PLANNING

Thomas Hannotte	+32 87 26 04 04

SUPERVISEUR/FORMATEUR & CHEF DE PROJETS

Dylan RIGGI	+32 471 97 41 74

En cas de commande : transport@mbgroupe.be

SC01 / SC02 / SC03 / SC06 / SC07 - Bâchée 10.5m - Élévateur

Semi city bâchée 10.50m avec chariot élévateur embarqué et essieux suiveurs

Ces semis sont idéales pour la distribution

Nom - n°	SC01 - SC02 - SC03 - SC06 - SC07
Selette adaptée	Basse
Poids à vide de la semi non équipée (kg)	8.000 - 10.000 si chariot élévateur embarqué
Charge utile moyenne avec tracteur solo (kg)	24.000 - 22.000 si chariot élévateur embarqué
Hauteur max sur plateau avant (m)	2.60 intérieur
Longueur plateau (m)	10.50
Essieu	2
Manitou	Oui
Equipements divers	Débâchable par le toit et les cotés - 2 essieux directionnels - 26 Europalettes

transport@mbgroupe.be | +32 87 78 51 03 | Z.I Les Plenesses - Rue du Tiège 12 B-4890 Thimister-Clermont

SC01 / SC02 / SC03 / SC06 / SC07 - Bâchée 10.5m - Élévateur

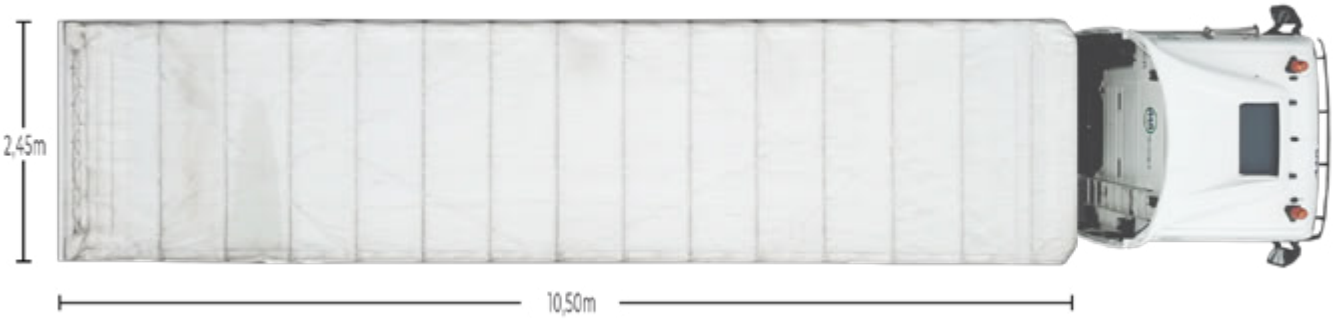

SC04 - Plateau 10.5m - Élévateur

Semi city plateau 10.50m avec ridelles, chariot élévateur embarqué et essieux suiveurs

Cette semi est idéale pour la distribution

Nom - n°	SC4
Selette adaptée	Basse
Poids à vide de la semi non équipée (kg)	8.000 - 10.000 si chariot élévateur embarqué
Charge utile moyenne avec tracteur solo (kg)	24.000 - 22.000 si chariot élévateur embarqué
Hauteur max sur plateau avant (m)	1.35
Hauteur max sur plateau arrière (m)	1.32
Longueur plateau (m)	10.50
Essieu	2
Manitou	Oui
Equipements divers	Ridelles - 2 essieux suiveurs

transport@mbgroupe.be | +32 87 78 51 03 | Z.I Les Plenesses - Rue du Tiège 12 B-4890 Thimister-Clermont

SC04 - Plateau 10.5m - Élévateur

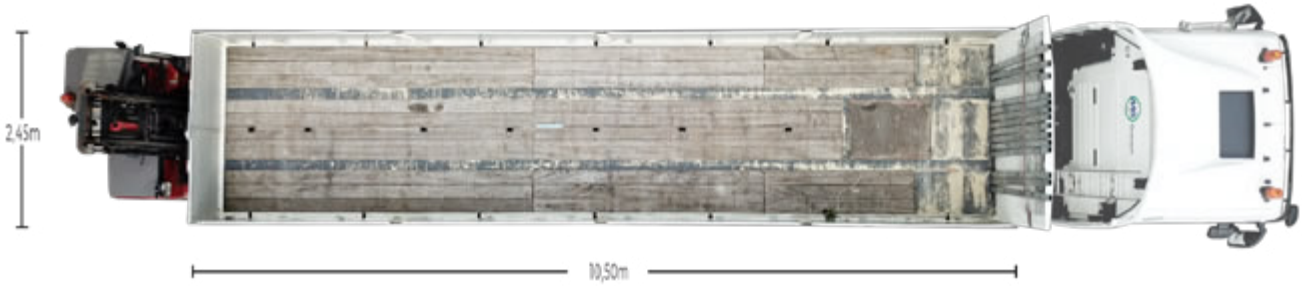

SC05 - Bâchée 11m - Hayon

Semi city bâchée 11.00m avec hayon et essieux suiveurs

Nom - n°	SC5
Selette adaptée	Basse
Poids à vide de la semi non équipée (kg)	8.000
Charge utile moyenne avec tracteur solo (kg)	20.000
Hauteur max sur plateau avant (m)	2.60 intérieur
Longueur plateau (m)	11.00
Essieu	2
Manitou	Non
Equipements divers	Hayon 2to - Toit non-ouvrable - 2 essieux suiveurs

transport@mbgroupe.be | +32 87 78 51 03 | Z.I Les Plenesses - Rue du Tiège 12 B-4890 Thimister-Clermont

SC05 - Bâchée 11m - Hayon

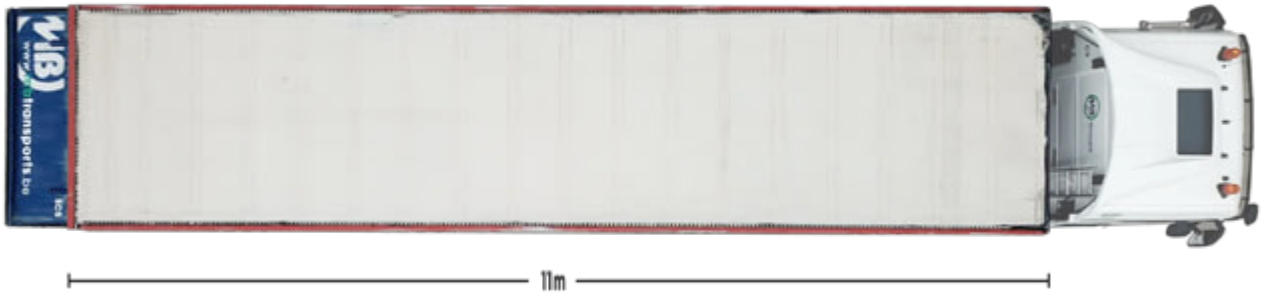

SEMIS-PLATEAUX

DIRECTEUR PÔLE TRANSPORTS

Guillaume RAUW	+32 499 69 86 97

ASSISTANT PLANNING

Thomas Hannotte	+32 87 26 04 04

SUPERVISEUR/FORMATEUR & CHEF DE PROJETS

Dylan RIGGI	+32 471 97 41 74

En cas de commande : transport@mbgroupe.be

transport@mbgroupe.be | +32 87 78 51 03 | Z.I Les Plenesses - Rue du Tiège 12 B-4890 Thimister-Clermont

SP01 / SP02 - Plateau 13.6m

Semi plateau basique avec piquets

Nom - n°	SP01 - SP02
Selette adaptée	Basse ou haute
Poids à vide de la semi non équipée (kg)	7.000
Charge utile moyenne avec tracteur solo (kg)	30.000
Hauteur max sur plateau avant (m)	1.37
Hauteur max sur plateau arrière (m)	1.27
Longueur plateau (m)	13.60
Essieu	3
Nombre piquets	10
Taille piquets	1.50
Manitou	Non

MB Transports
www.mbgroupe.be

SP01 / SP02 - Plateau 13.6m

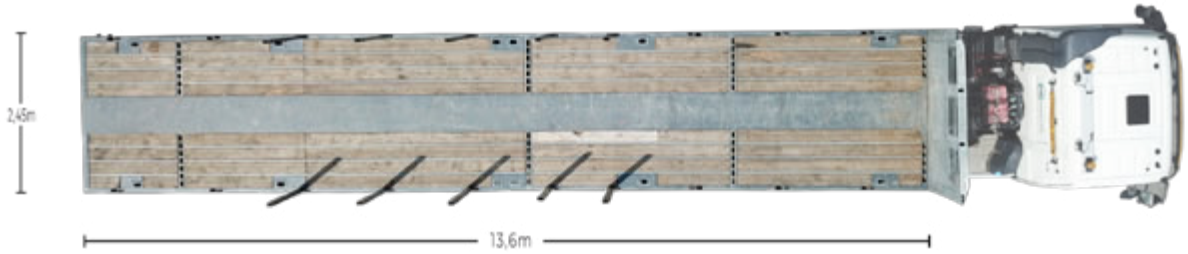

SP03 / SP04 / SP05 / SP30 / SP31 / SP32 - Plateau 13.6m

Semi plateau 13.6m

Nom - n°	SP03 / SP04 / SP05 / SP30 / SP31 / SP32
Selette adaptée	Basse ou haute
Poids à vide de la semi non équipée (kg)	7140
Charge utile moyenne avec tracteur solo (kg)	30000
Hauteur max sur plateau avant (m)	1,37
Hauteur max sur plateau arrière (m)	1.24
Longueur plateau (m)	13.60
Essieu	3
Nombre piquets	14
Taille piquets	1.5
Manitou	Non
Equipements divers	Adaptation pour le transport des tôles de roulage

MB Transports
www.mbgroupe.be

SP03 / SP04 / SP05 / SP30 / SP31 / SP32 - Plateau 13.6m

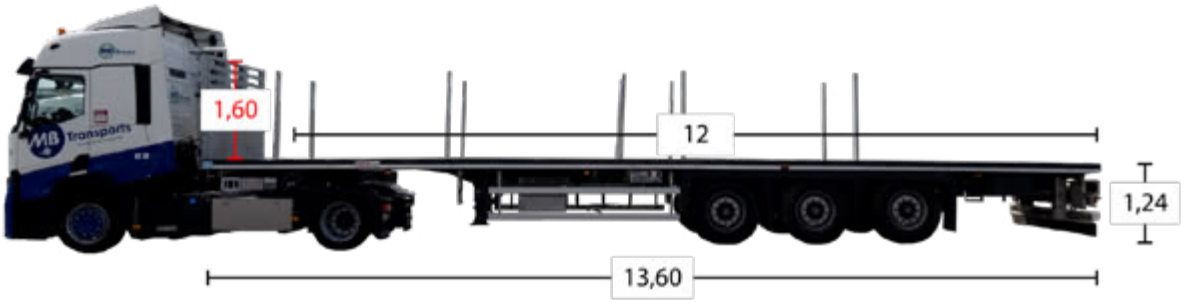

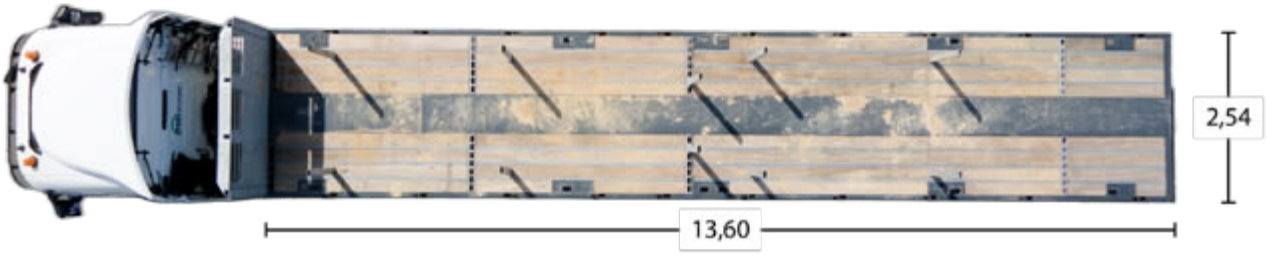

transport@mbgroupe.be | +32 87 78 51 03 | Z.I Les Plenesses - Rue du Tiège 12 B-4890 Thimister-Clermont

SP06 - Plateau Méga 13.6m - Élévateur

Semi plateau méga 13.60m avec piquets et chariot élévateur embarqué

Nom - n°	SP06
Poids à vide de la semi non équipée (kg)	6.500
Charge utile moyenne avec tracteur solo (kg)	30.000
Hauteur max sur plateau avant (m)	1.05
Hauteur max sur plateau arrière (m)	1.00
Longueur plateau (m)	13.60
Manitou	Oui

MB Transports
www.mbgroupe.be

SP06 - Plateau Méga 13.6m - Élévateur

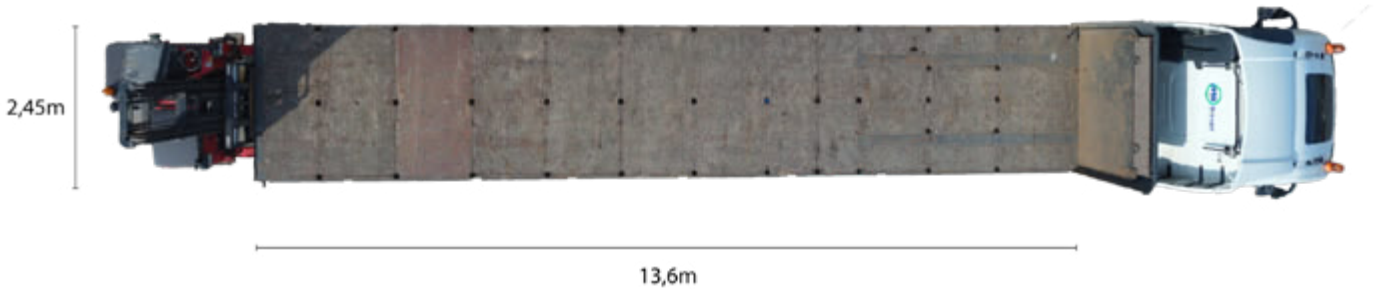

SP07 - Plateau - Extensible - Élévateur

Semi plateau extensible avec piquets, chariot élévateur embarqué et essieux suiveurs

Nom - n°	SP7
Selette adaptée	Haute ou basse
Poids à vide de la semi non équipée (kg)	10.000
Charge utile moyenne avec tracteur solo (kg)	26.000
Hauteur max sur plateau avant (m)	1.35
Hauteur max sur plateau arrière (m)	1.29
Longueur plateau minimale (m)	13.53
Longueur plateau maximale (m)	20,53
Essieu	Suiveur
Manitou	Oui

MB Transports
www.mbgroupe.be

SP07 - Plateau - Extensible - Élévateur

transport@mbgroupe.be | +32 87 78 51 03 | Z.I Les Plenesses - Rue du Tiège 12 B-4890 Thimister-Clermont

SP08 - Plateau - Extensible - Directionnelle

Semi plateau extensible avec essieux directionnels

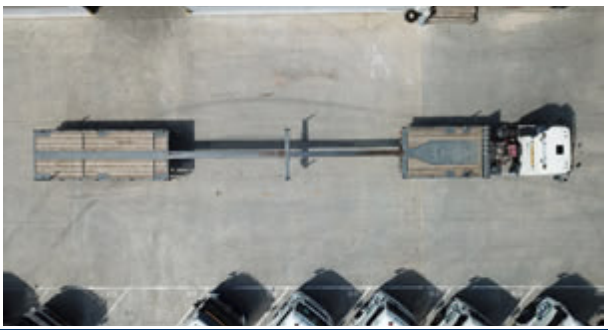

Nom - n°	SP8
Selette adaptée	Haute
Poids à vide de la semi non équipée (kg)	9.500
Charge utile moyenne avec tracteur solo (kg)	26.000
Hauteur max sur plateau avant (m)	1.50
Hauteur max sur plateau arrière (m)	1.48
Longueur plateau minimale (m)	11.00
Longueur plateau maximale (m)	22.40
Essieu	Directionnel
Nombre piquets	12
Taille piquets	1.00
Manitou	Non
Equipements divers	Télécommande

MB Transports
www.mbgroupe.be

SP08 - Plateau - Extensible - Directionnelle

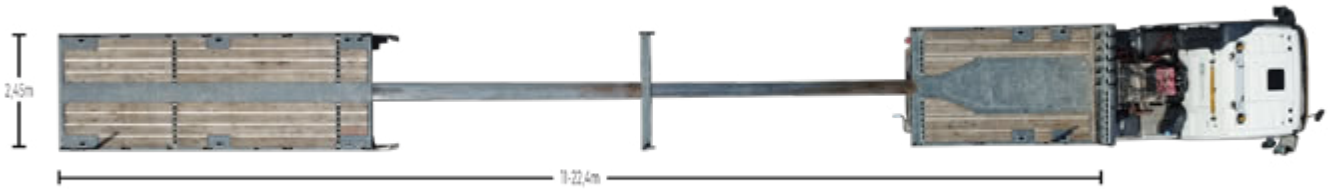

transport@mbgroupe.be | +32 87 78 51 03 | Z.I Les Plenesses - Rue du Tiège 12 B-4890 Thimister-Clermont

SP15 - Plateau Méga 13.6m - Rampes

Semi plateau méga 13.60m avec rampes

Nom - n°	SP15
Selette adaptée	Méga
Poids à vide de la semi non équipée (kg)	7.700
Charge utile moyenne avec tracteur solo (kg)	28.000
Hauteur max sur plateau avant (m)	1.05
Hauteur max sur plateau arrière (m)	0.98
Longueur plateau (m)	13.60
Nombre piquets	12
Taille piquets	1.50
Manitou	Non
Equipements divers	Extension 1.50m - 5to de charge utile + Rampes arrières + Treuil (capacité 2to)

MB Transports
www.mbgroupe.be

SP15 - Plateau Méga 13.6m - Rampes

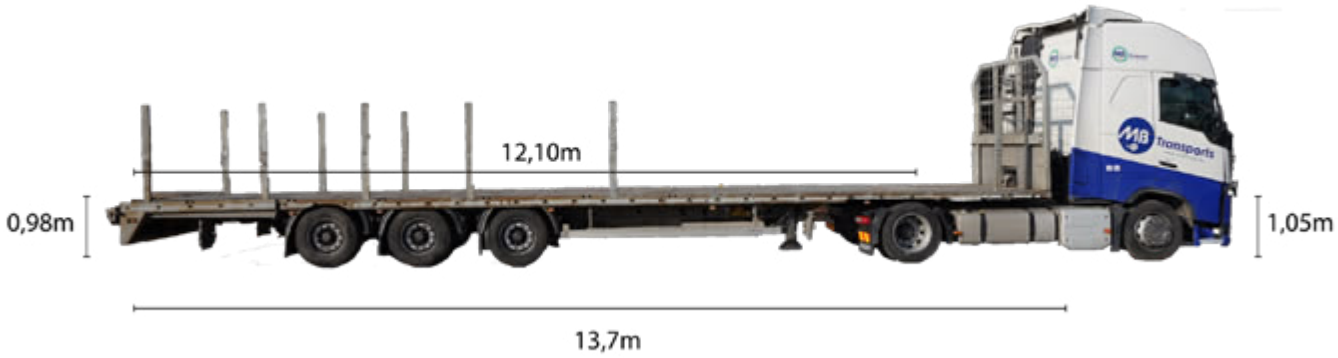

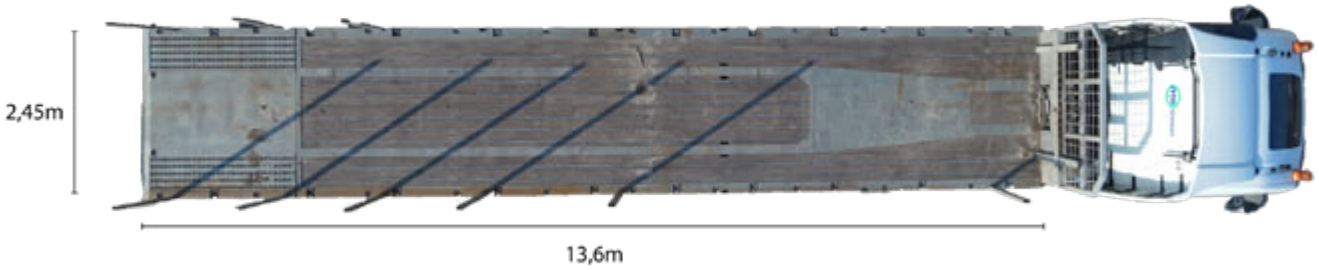

transport@mbgroupe.be | +32 87 78 51 03 | Z.I Les Plenesses - Rue du Tiège 12 B-4890 Thimister-Clermont

SP16 / SP17 - Plateau - Extensible - Directionnelle

Semi plateau extensible avec essieux directionnels

Nom - n°	SP16 - SP17
Selette adaptée	Haute
Poids à vide de la semi non équipée (kg)	9.000
Charge utile moyenne avec tracteur solo (kg)	26.000
Hauteur max sur plateau avant (m)	1.60
Hauteur max sur plateau arrière (m)	1.45
Longueur plateau minimale (m)	12.50
Longueur plateau maximale (m)	19.40
Essieu	Directionnel
Nombre piquets	12
Taille piquets	1.35
Manitou	Non
Equipements divers	Télécommande

MB Transports
www.mbgroupe.be

SP16 / SP17 - Plateau - Extensible - Directionnelle

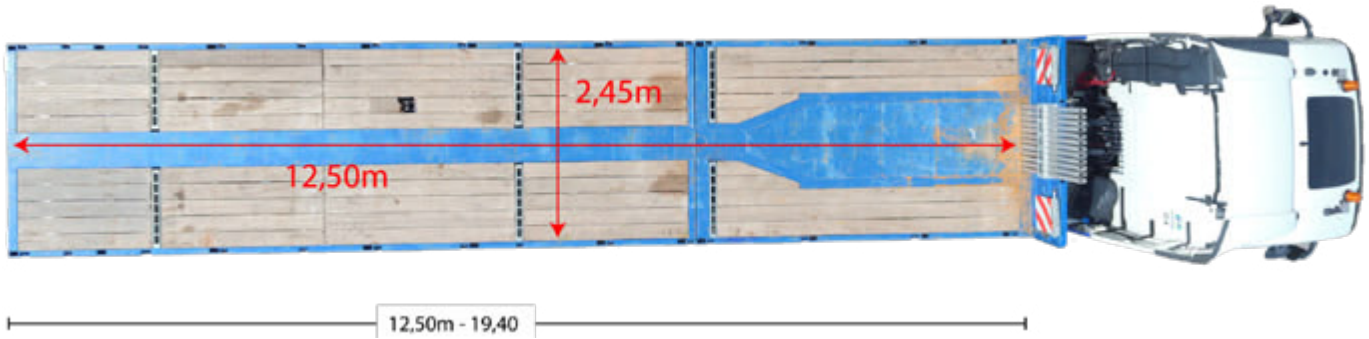

transport@mbgroupe.be | +32 87 78 51 03 | Z.I Les Plenesses - Rue du Tiège 12 B-4890 Thimister-Clermont

SP18 - Plateau - Extensible - Directionnelle

SEMI PLATEAU EXTENSIBLE AVEC ESSIEUX DIRECTIONNELS

Nom - n°	SP18
Selette adaptée	Haute
Poids à vide de la semi non équipée (kg)	11200
Charge utile moyenne avec tracteur solo (kg)	24000
Longueur plateau (m)	13,6
Longueur plateau minimale (m)	13,6
Longueur plateau maximale (m)	21,1
Essieu	3 dont 1 relevable
Equipements divers	Télécommande

SP18 - Plateau - Extensible - Directionnelle

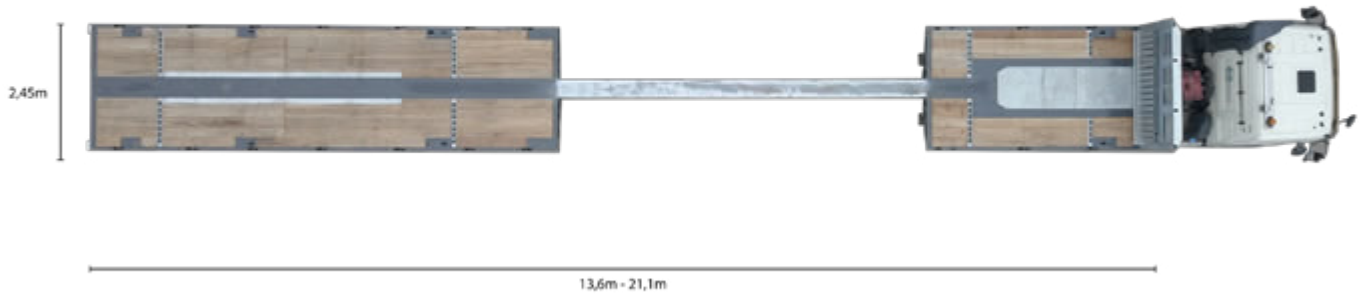

transport@mbgroupe.be | +32 87 78 51 03 | Z.I Les Plenesses - Rue du Tiège 12 B-4890 Thimister-Clermont

SP33 - Plateau - Extensible - Directionnelle

SEMI PLATEAU EXTENSIBLE AVEC ESSIEUX DIRECTIONNELS

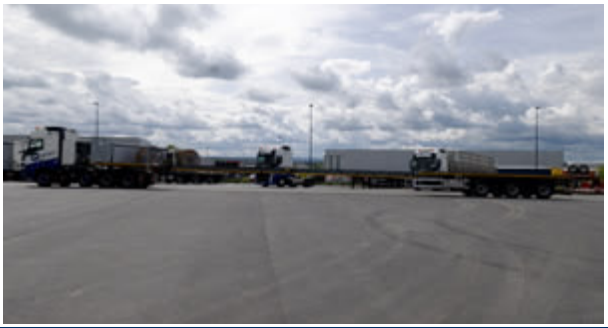

Nom - n°	SP33
Selette adaptée	Gros pivot
Poids à vide de la semi non équipée (kg)	11390
Charge utile moyenne avec tracteur solo (kg)	20500 (44T) / 26500 (50T Wallonie) / 48000 Max (90T en convoi exceptionnel)
Hauteur max sur plateau avant (m)	1,59
Hauteur max sur plateau arrière (m)	1,5
Longueur plateau (m)	13,6
Longueur plateau minimale (m)	13,6
Longueur plateau maximale (m)	28,3
Essieu	3
Nombre piquets	19
Taille piquets	1m
Equipements divers	Télécommande - 48T Wallonie - Panneaux surlargeurs 4m10.

MB Transports
www.mbgroupe.be

SP33 - Plateau - Extensible - Directionnelle

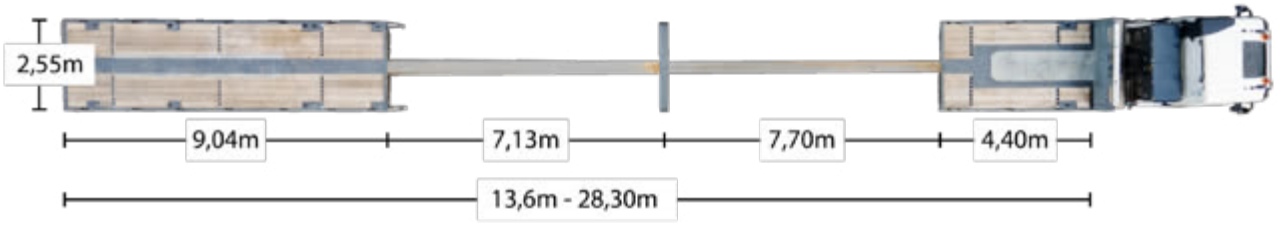

transport@mbgroupe.be | +32 87 78 51 03 | Z.I Les Plenesses - Rue du Tiège 12 B-4890 Thimister-Clermont

EXTRA-SURBAISSÉES

DIRECTEUR PÔLE TRANSPORTS

Guillaume RAUW	+32 499 69 86 97

ASSISTANT PLANNING

Thomas Hannotte	+32 87 26 04 04

SUPERVISEUR/FORMATEUR & CHEF DE PROJETS

Dylan RIGGI	+32 471 97 41 74

En cas de commande : transport@mbgroupe.be

SE01 - Extra surbaissée - Extensible - Directionnelle

Semi extra surbaissée extensible avec essieux directionnels

Nom - n°	SE01
Selette adaptée	Haute
Poids à vide (kg)	12.200
Charge utile moyenne avec tracteur solo (kg)	24.000
Longueur col de cygne avant (m)	3.75
Hauteur lit de remorque (m)	0.30
Longueur lit minimale (m)	6.85
Longueur lit maximale (m)	12.20
Longueur col de cygne arrière (m)	2.80
Hauteur col de cygne arrière (m)	0.90
Longueur totale minimale (m)	13.40
Longueur totale maximale (m)	18.75
Nombre essieux	2
Particularité essieu	2 essieux directionnels
Equipements divers	Avec télécommande

transport@mbgroupe.be | +32 87 78 51 03 | Z.I Les Plenesses - Rue du Tiège 12 B-4890 Thimister-Clermont

SE01 - Extra surbaissée - Extensible - Directionnelle

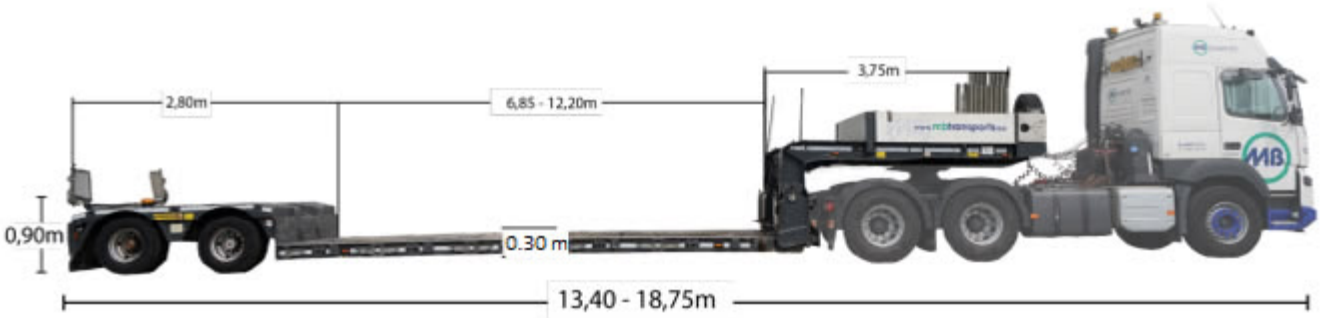

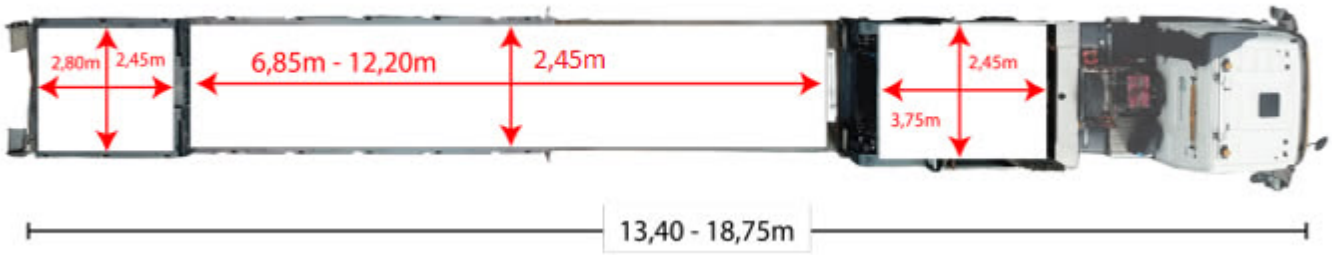

SE03 - Extra surbaissée - Extensible - Directionnelle

Semi extra surbaissée extensible avec essieux directionnels pendulaires

Nom - n°	SE03
Selette adaptée	Haute
Poids à vide (kg)	12550
MMA MAX	49000
Charge utile moyenne avec tracteur solo (kg)	36450
Longueur col de cygne avant (m)	3.75
Hauteur lit de remorque (m)	0.37
Longueur lit minimale (m)	6.85
Longueur lit maximale (m)	12.20
Longueur col de cygne arrière (m)	2.8
Hauteur col de cygne arrière (m)	0.9
Longueur totale minimale (m)	13.40
Longueur totale maximale (m)	18.75
Nombre essieux	2
Particularité essieu	2 essieux directionnels
Nombre piquets	10
Equipements divers	Avec télécommande

transport@mbgroupe.be | +32 87 78 51 03 | Z.I Les Plenesses - Rue du Tiège 12 B-4890 Thimister-Clermont

SE03 - Extra surbaissée - Extensible - Directionnelle

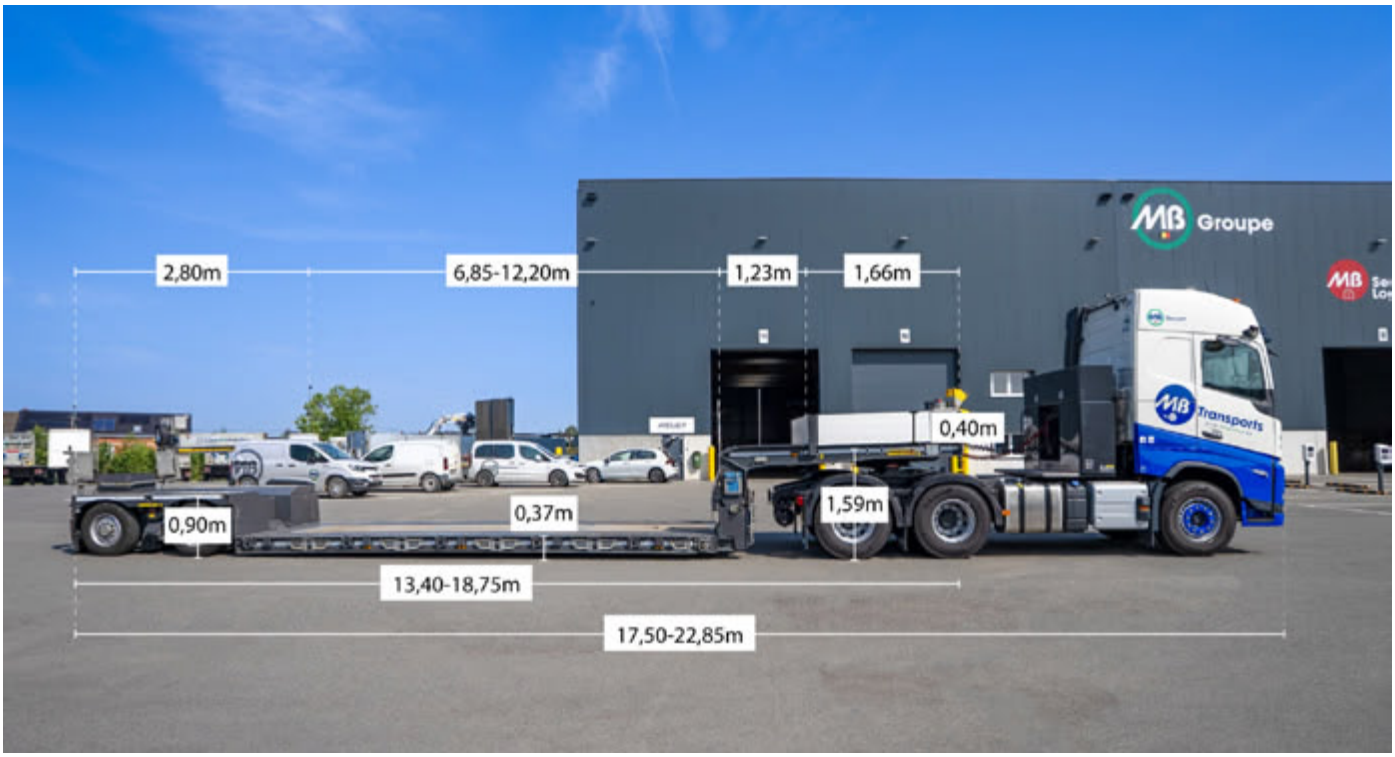

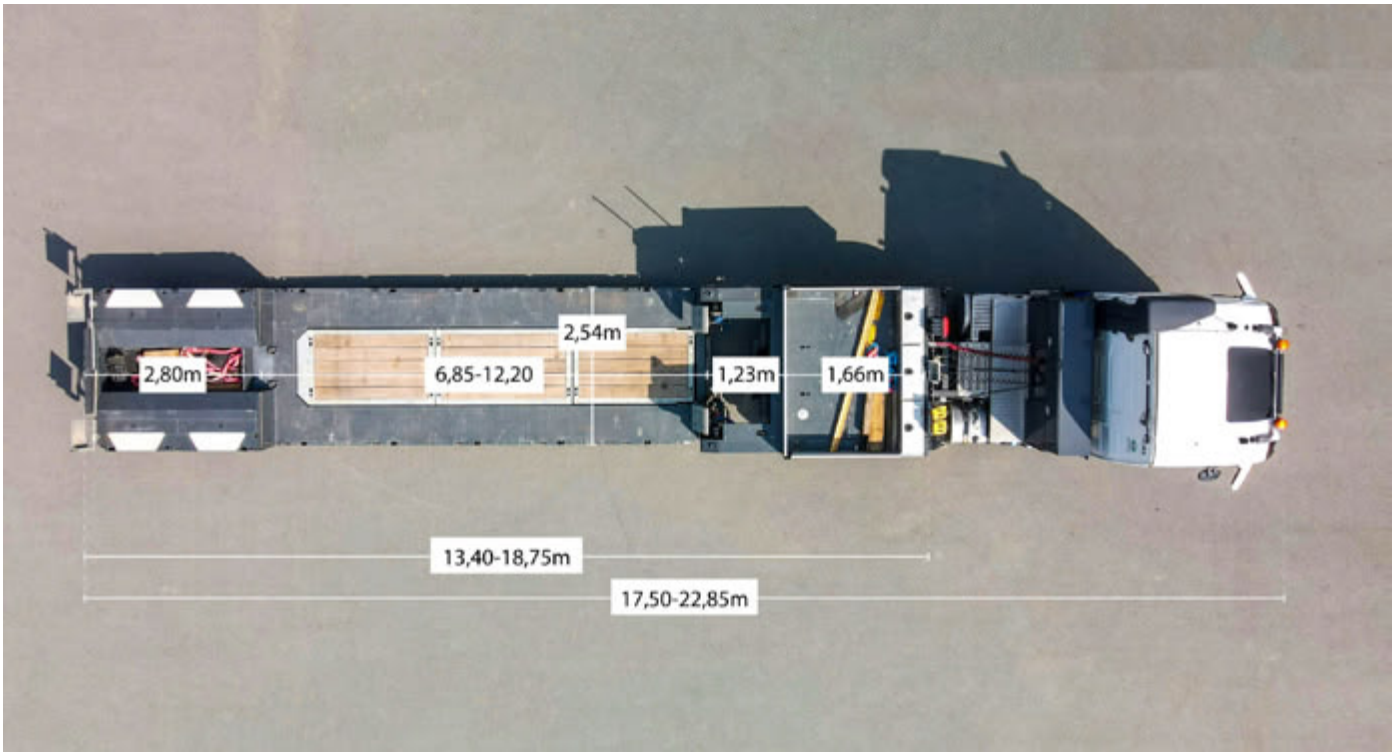

SURBAISSÉES

DIRECTEUR PÔLE TRANSPORTS

Guillaume RAUW	+32 499 69 86 97

ASSISTANT PLANNING

Thomas Hannotte	+32 87 26 04 04

SUPERVISEUR/FORMATEUR & CHEF DE PROJETS

Dylan RIGGI	+32 471 97 41 74

En cas de commande : transport@mbgroupe.be

transport@mbgroupe.be | +32 87 78 51 03 | Z.I Les Plenesses - Rue du Tiège 12 B-4890 Thimister-Clermont

SS01 - Surbaissée - Extensible - Directionnelle - Rampes

Nom - n°	SS01
Selette adaptée	Haute
Poids à vide (kg)	13.000
Charge utile moyenne avec tracteur solo (kg)	23.000
Hauteur col de cygne avant (m)	1.60
Longueur col de cygne avant (m)	4.10
Hauteur lit de remorque (m)	0.86
Longueur lit minimale (m)	8.70
Longueur lit maximale (m)	14.80
Longueur totale minimale (m)	12.80
Longueur totale maximale (m)	18.90
Nombre essieux	2
Particularité essieu	2 essieux directionnels
Equipements divers	Rampe pleine

MB Transports
www.mbgroupe.be

SS01 - Surbaissée - Extensible - Directionnelle - Rampes

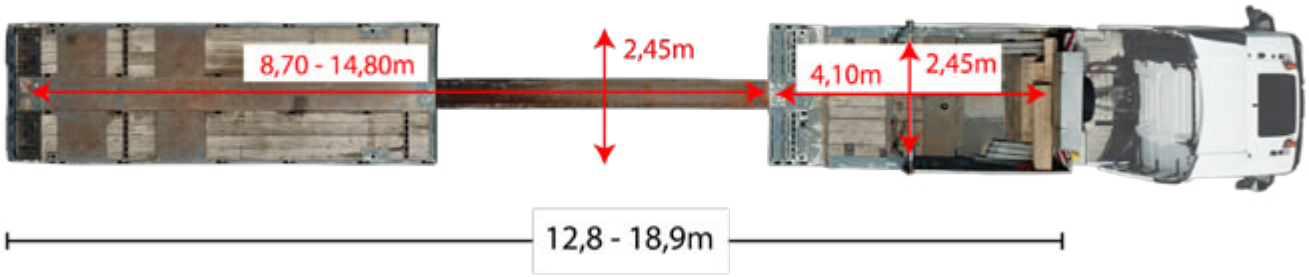

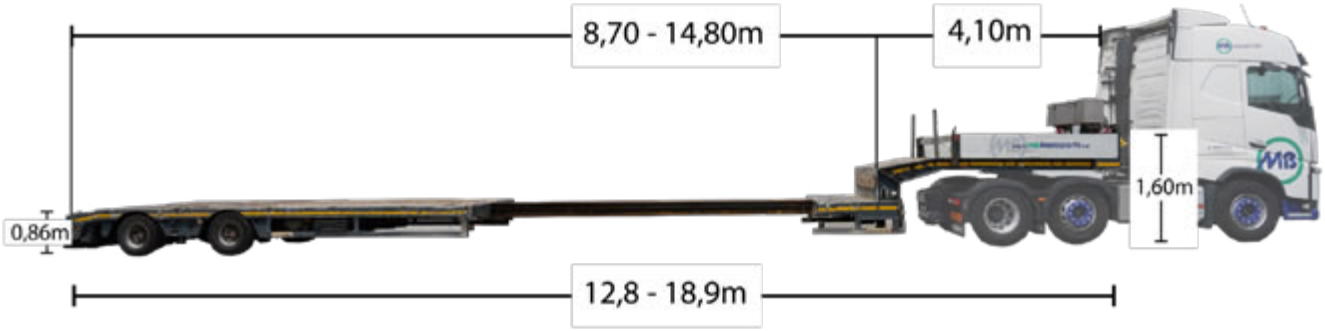

transport@mbgroupe.be | +32 87 78 51 03 | Z.I Les Plenesses - Rue du Tiège 12 B-4890 Thimister-Clermont

SS02 - Surbaissée - Rampes

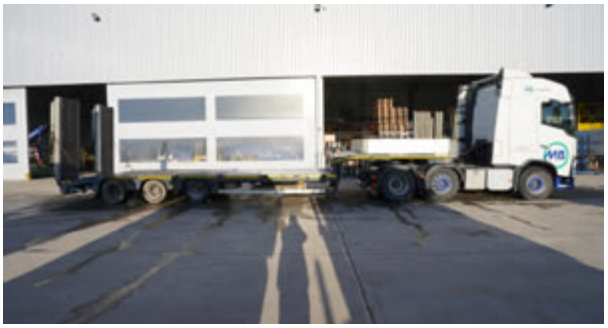

Nom - n°	SS02
Selette adaptée	Haute
Poids à vide (kg)	10.000
Charge utile moyenne avec tracteur solo (kg)	26.000
Hauteur col de cygne avant (m)	1.52
Longueur col de cygne avant (m)	3.50
Hauteur lit de remorque (m)	0.86
Longueur lit minimale (m)	8.60
Longueur totale minimale (m)	12.40
Nombre essieux	3
Particularité essieu	1 essieu suiveur
Equipements divers	2 rampes séparées

MB Transports
www.mbgroupe.be

SS02 - Surbaissée - Rampes

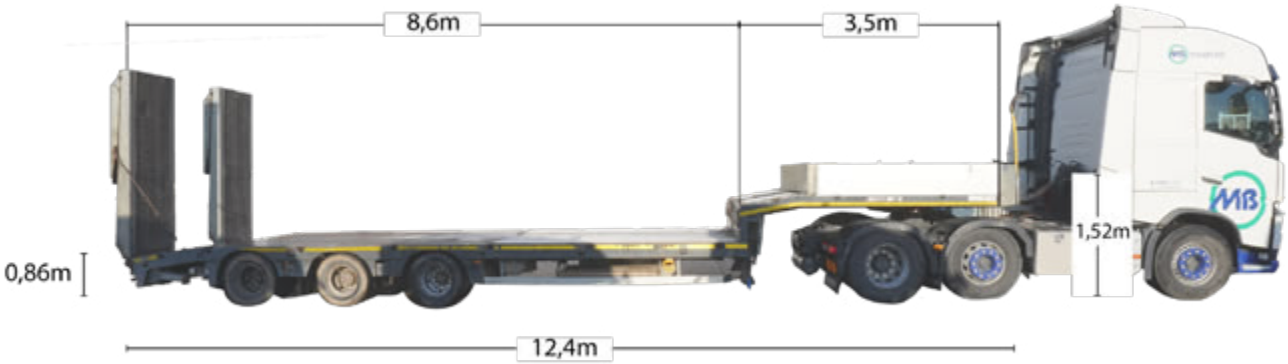

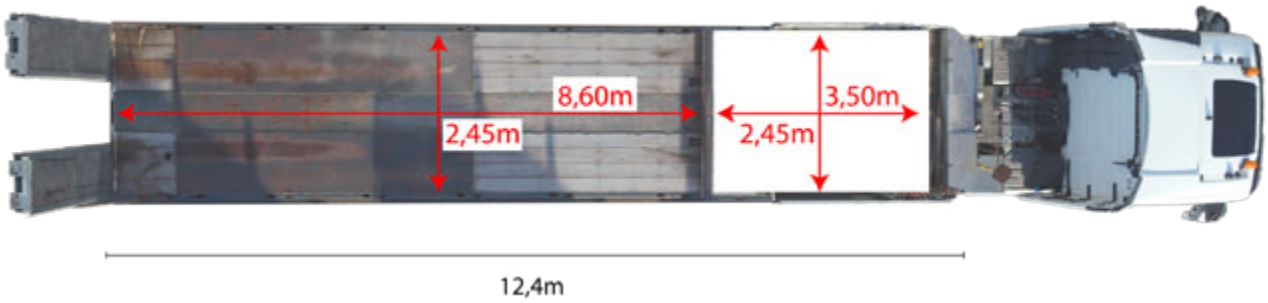

SS03 - Surbaissée - Rampes

Nom - n°	SS03
Selette adaptée	Haute
Poids à vide (kg)	10.500
Charge utile moyenne avec tracteur solo (kg)	25.500
Hauteur col de cygne avant (m)	1.40
Longueur col de cygne avant (m)	3.42
Hauteur lit de remorque (m)	0.89
Longueur lit minimale (m)	9.26
Longueur totale minimale (m)	13.41
Nombre essieux	3
Equipements divers	2 rampes séparées + rampe mobile

SS03 - Surbaissée - Rampes

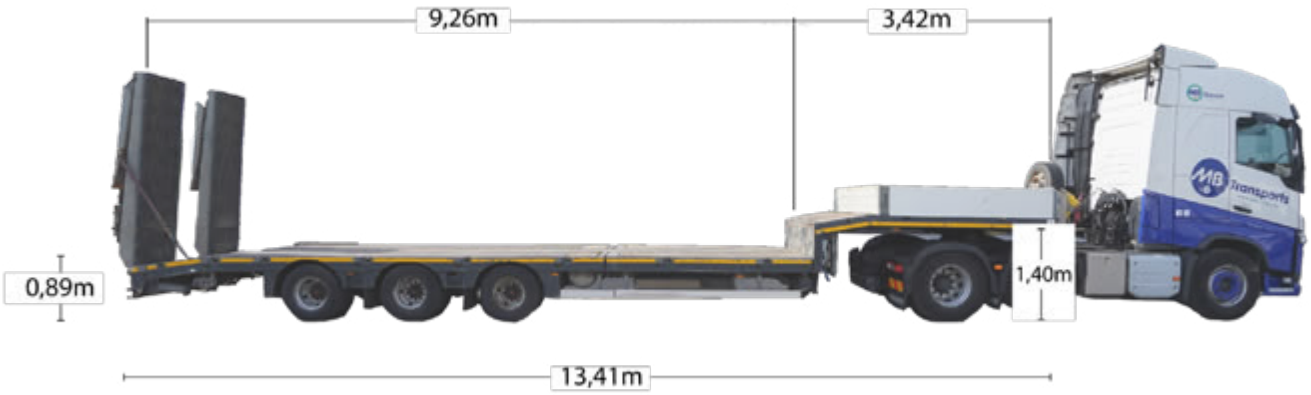

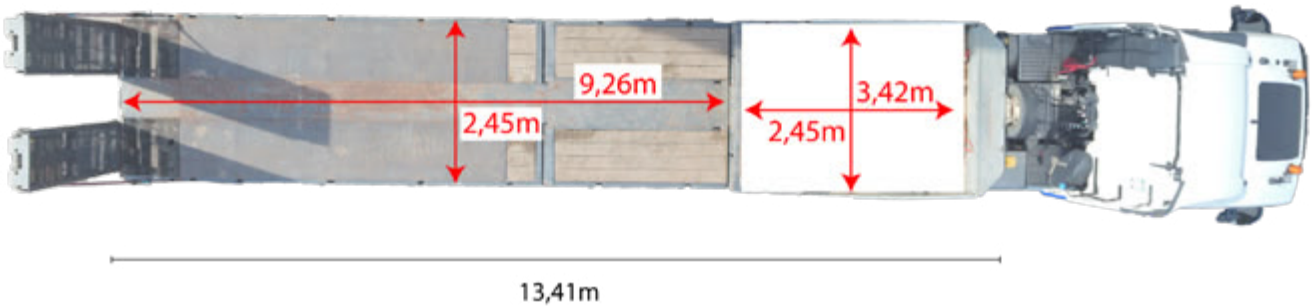

transport@mbgroupe.be | +32 87 78 51 03 | Z.I Les Plenesses - Rue du Tiège 12 B-4890 Thimister-Clermont

SS04 - Surbaissée - Extensible - Rampes + Treuil

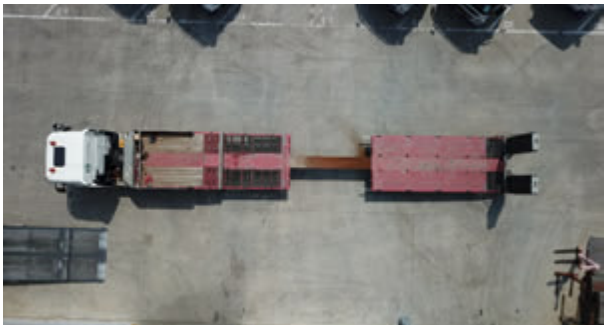

Nom - n°	SS04
Selette adaptée	Haute
Poids à vide (kg)	11.500
Charge utile moyenne avec tracteur solo (kg)	24.500
Hauteur col de cygne avant (m)	1.57
Longueur col de cygne avant (m)	3.80
Hauteur lit de remorque (m)	0.89 arrière - 1.00 avant
Longueur lit minimale (m)	9.26
Longueur lit maximale (m)	13.26
Longueur totale minimale (m)	13.56
Longueur totale maximale (m)	17.46
Nombre essieux	3
Equipements divers	2 rampes séparées + rampe mobile + treuil + table élévatrice

MB Transports
www.mbgroupe.be

SS04 - Surbaissée - Extensible - Rampes + Treuil

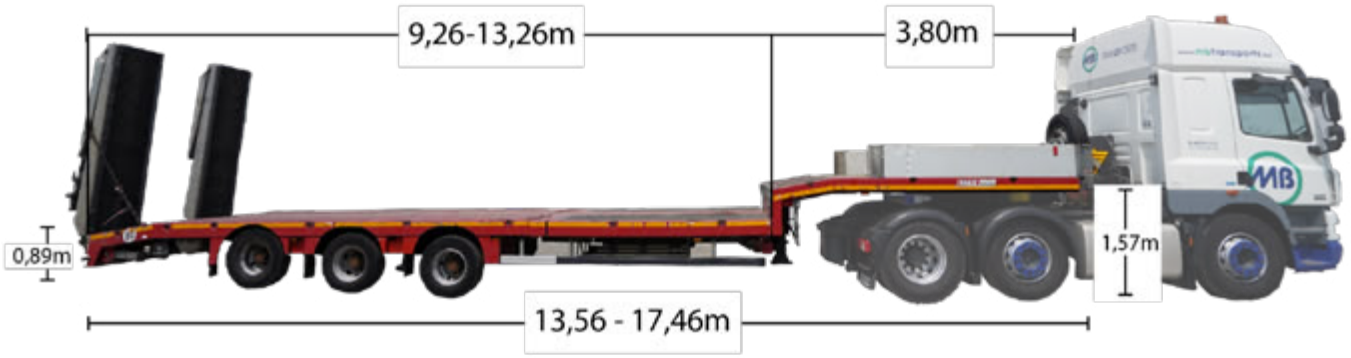

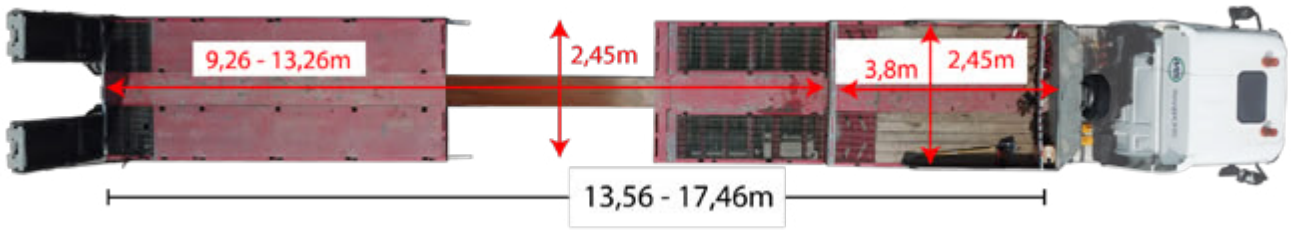

transport@mbgroupe.be | +32 87 78 51 03 | Z.I Les Plenesses - Rue du Tiège 12 B-4890 Thimister-Clermont

SS07 - Surbaissée Méga - Extensible

Nom - n°	SS07
Selette adaptée	Méga
Poids à vide (kg)	9.500
Charge utile moyenne avec tracteur solo (kg)	26.000
Hauteur col de cygne avant (m)	1.15
Longueur col de cygne avant (m)	3.75
Hauteur lit de remorque (m)	0.82
Longueur lit minimale (m)	9.55
Longueur lit maximale (m)	14.15
Longueur totale minimale (m)	13.30
Longueur totale maximale (m)	17.90
Nombre essieux	4
Particularité essieu	1 essieu suiveur

MB Transports
www.mbgroupe.be

SS07 - Surbaissée Méga - Extensible

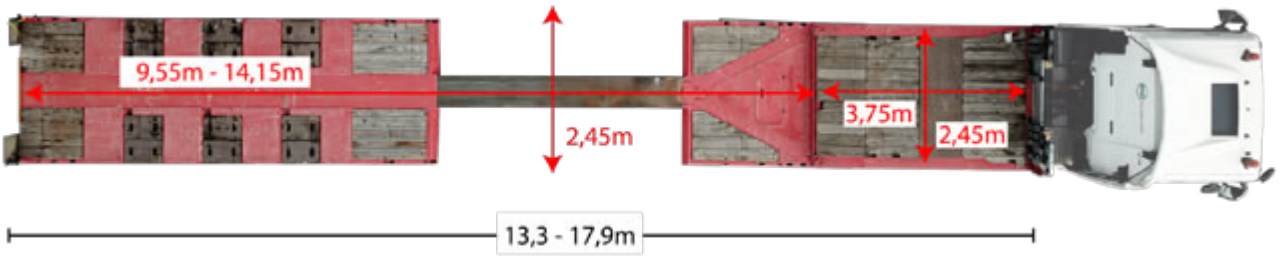

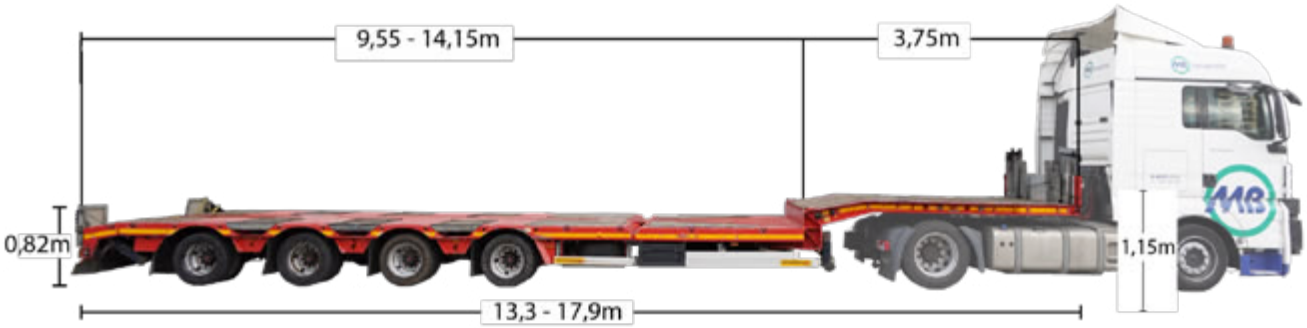

transport@mbgroupe.be | +32 87 78 51 03 | Z.I Les Plenesses - Rue du Tiège 12 B-4890 Thimister-Clermont

SS11 / SS12 - Surbaissée - Extensible - Directionnelle

SEMI SURBAISSÉE EXTENSIBLE AVEC ESSIEUX DIRECTIONNELS

Nom - n°	SS11 / SS12
Selette adaptée	Haute
Poids à vide (kg)	9.700
Charge utile moyenne avec tracteur solo (kg)	26.000
Hauteur col de cygne avant (m)	1.63
Longueur col de cygne avant (m)	3.60
Hauteur lit de remorque (m)	0.93
Longueur lit minimale (m)	7.60
Longueur lit maximale (m)	12.60
Longueur totale minimale (m)	11.20
Longueur totale maximale (m)	16.20
Nombre essieux	2
Particularité essieu	2 essieux directionnels
Nombre piquets	12
Taille piquets (m)	6 x 1.00 et 6 x 2.40
Equipements divers	Télécommande

MB Transports
www.mbgroupe.be

SS11 / SS12 - Surbaissée - Extensible - Directionnelle

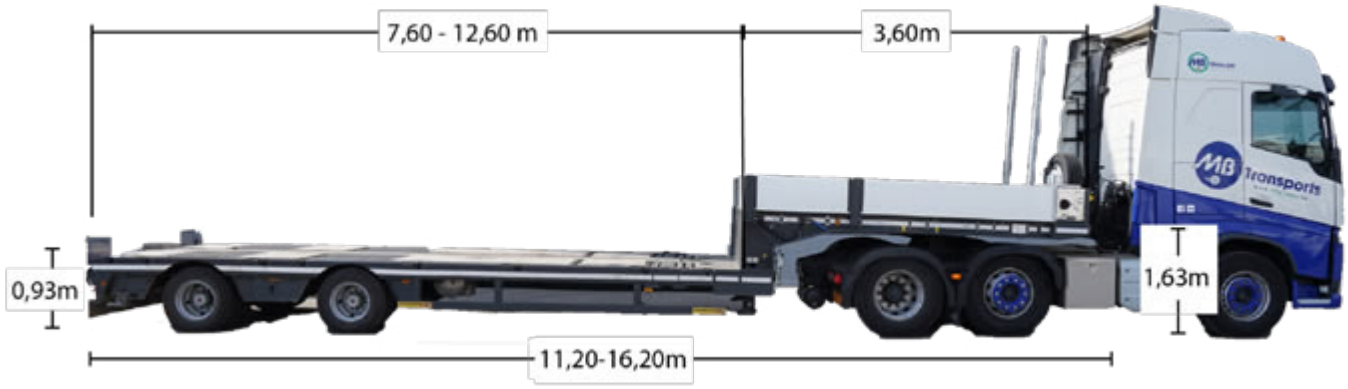

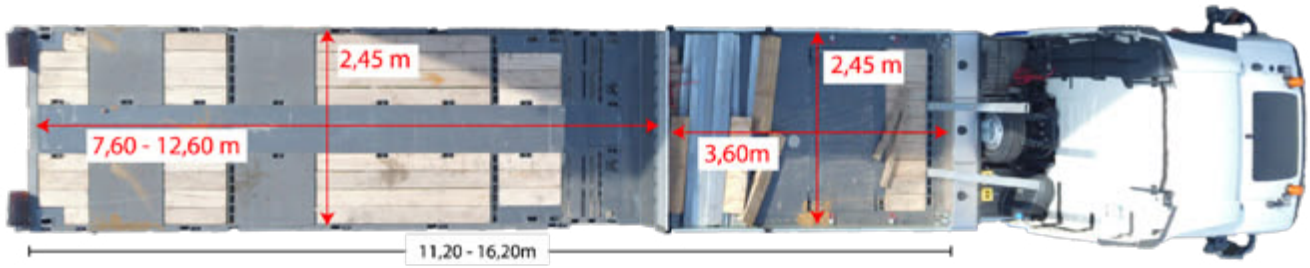

transport@mbgroupe.be | +32 87 78 51 03 | Z.I Les Plenesses - Rue du Tiège 12 B-4890 Thimister-Clermont

SE01 - Extra surbaissée - Extensible - Directionnelle

Semi extra surbaissée extensible avec essieux directionnels

Nom - n°	SE01
Selette adaptée	Haute
Poids à vide (kg)	12.200
Charge utile moyenne avec tracteur solo (kg)	24.000
Longueur col de cygne avant (m)	3.75
Hauteur lit de remorque (m)	0.30
Longueur lit minimale (m)	6.85
Longueur lit maximale (m)	12.20
Longueur col de cygne arrière (m)	2.80
Hauteur col de cygne arrière (m)	0.90
Longueur totale minimale (m)	13.40
Longueur totale maximale (m)	18.75
Nombre essieux	2
Particularité essieu	2 essieux directionnels
Equipements divers	Avec télécommande

MB Transports
www.mbgroupe.be

SE01 - Extra surbaissée - Extensible - Directionnelle

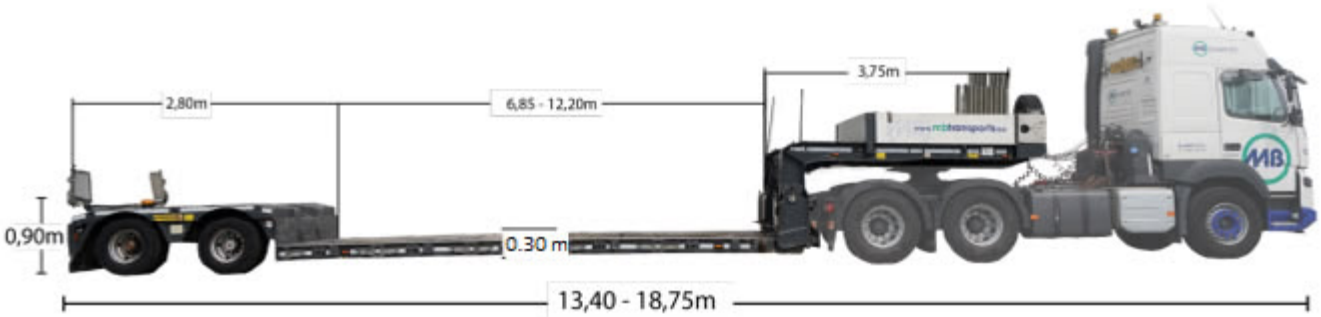

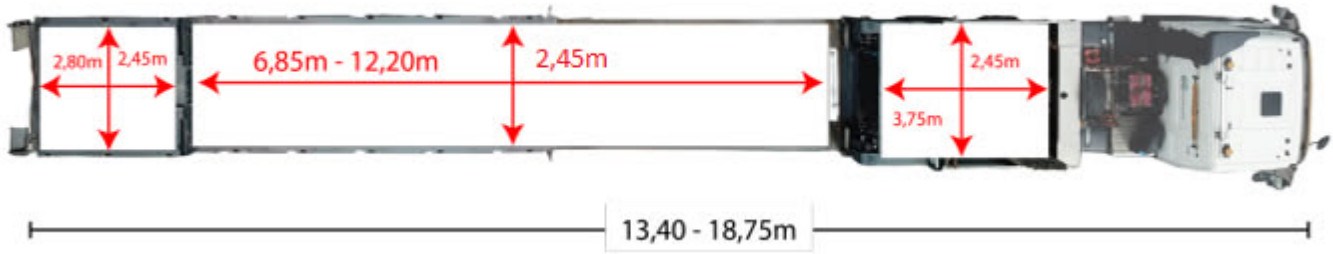

SE03 - Extra surbaissée - Extensible - Directionnelle

Semi extra surbaissée extensible avec essieux directionnels pendulaires

Nom - n°	SE03
Selette adaptée	Haute
Poids à vide (kg)	12550
MMA MAX	49000
Charge utile moyenne avec tracteur solo (kg)	36450
Longueur col de cygne avant (m)	3.75
Hauteur lit de remorque (m)	0.37
Longueur lit minimale (m)	6.85
Longueur lit maximale (m)	12.20
Longueur col de cygne arrière (m)	2.8
Hauteur col de cygne arrière (m)	0.9
Longueur totale minimale (m)	13.40
Longueur totale maximale (m)	18.75
Nombre essieux	2
Particularité essieu	2 essieux directionnels
Nombre piquets	10
Equipements divers	Avec télécommande

MB Transports
www.mbgroupe.be

SE03 - Extra surbaissée - Extensible - Directionnelle

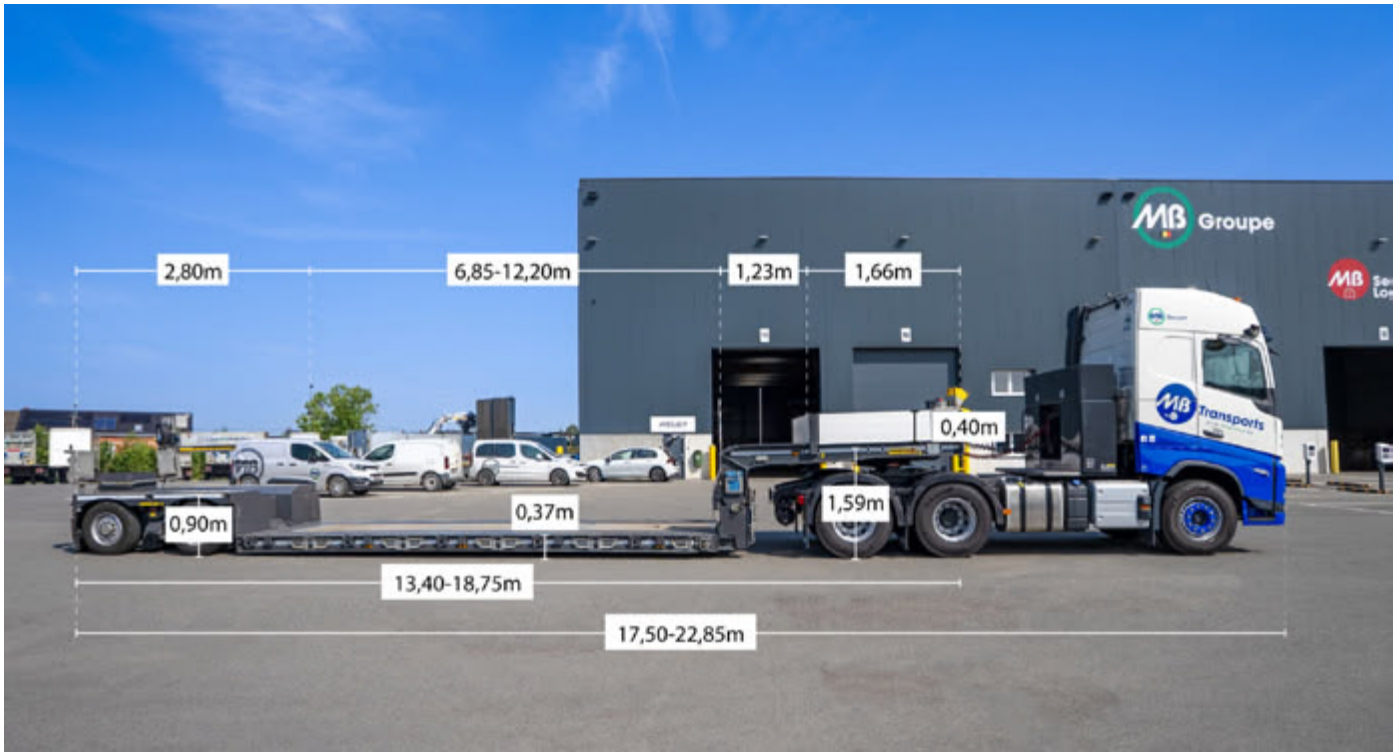

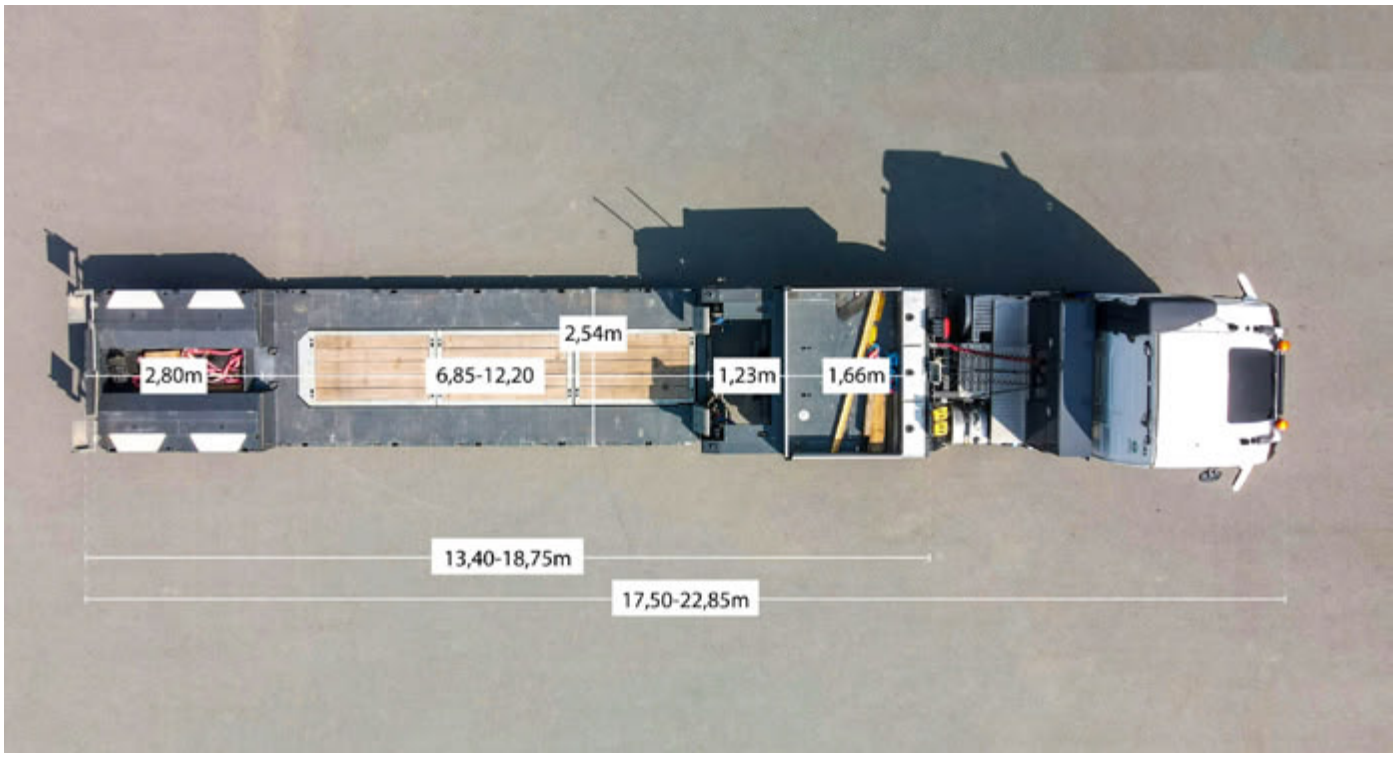

transport@mbgroupe.be | +32 87 78 51 03 | Z.I Les Plenesses - Rue du Tiège 12 B-4890 Thimister-Clermont

VENTOUSES/POTENCES

DIRECTEUR PÔLE TRANSPORTS

Guillaume RAUW	+32 499 69 86 97

ASSISTANT PLANNING

Thomas Hannotte	+32 87 26 04 04

SUPERVISEUR/FORMATEUR & CHEF DE PROJETS

Dylan RIGGI	+32 471 97 41 74

En cas de commande : transport@mbgroupe.be

VE01

MRTA6-DC2

MB Groupe
www.mbgroupe.be

Palonnier à ventouses 500 Kg

Sur le modèle **Wood's Powr-Grip** MRTA6-DC2, ce palonnier est équipé de **six ventouses configurables** et fonctionne avec un double circuit de vide pour plus de sécurité.

En configuration avec 4 ventouses, la capacité de levage est de **336 kg**, idéale pour les panneaux plus petits. En ajoutant 2 ventouses supplémentaires, la capacité atteint **500 kg**.

Il est alimenté par une **batterie rechargeable.**

La rotation manuelle à **360°** et le basculement à **90°** permettent une grande souplesse de positionnement.

Le VE01 est conçu pour les chantiers, avec une conception robuste et compacte, et **conforme à la norme EN13155.**

DESSINS TECHNIQUES

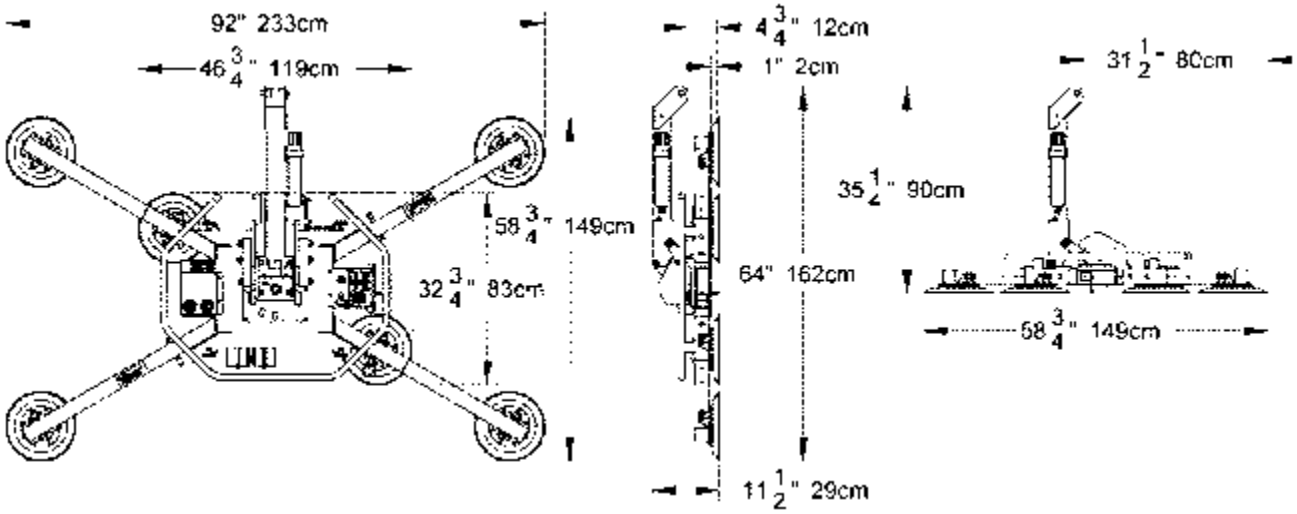

transport@mbgroupe.be | +32 87 78 51 03 | Z.I Les Plenesses - Rue du Tiège 12 B-4890 Thimister-Clermont

VE01 - MRTA6-DC2

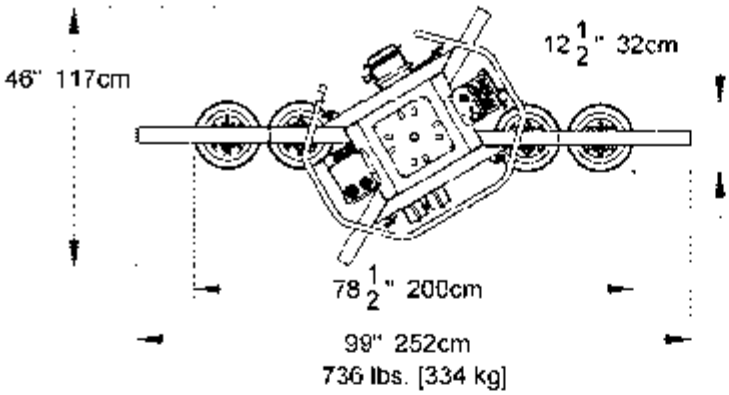

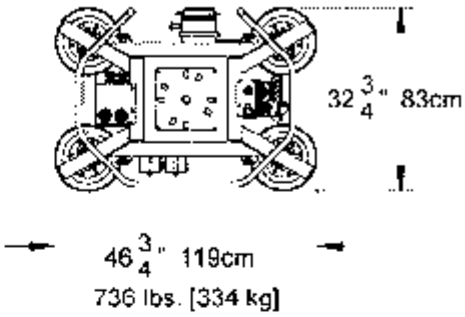

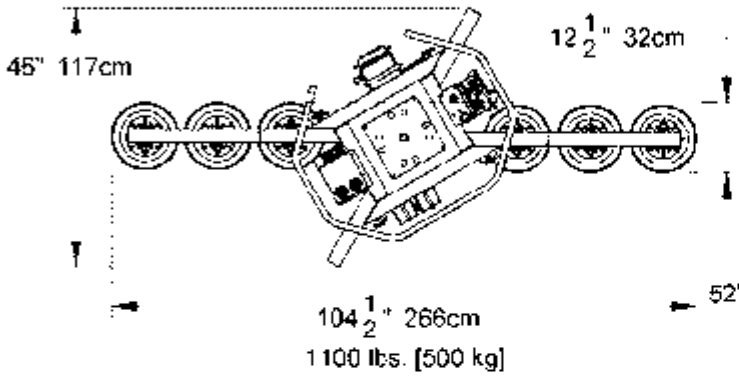

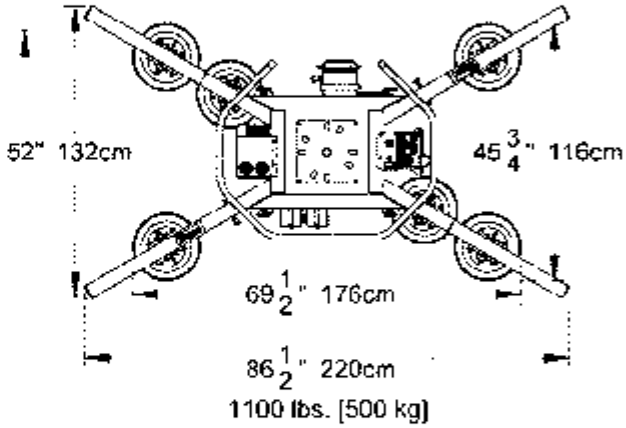

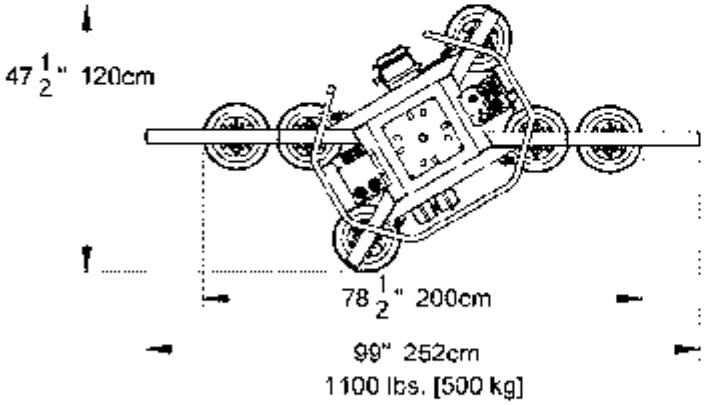

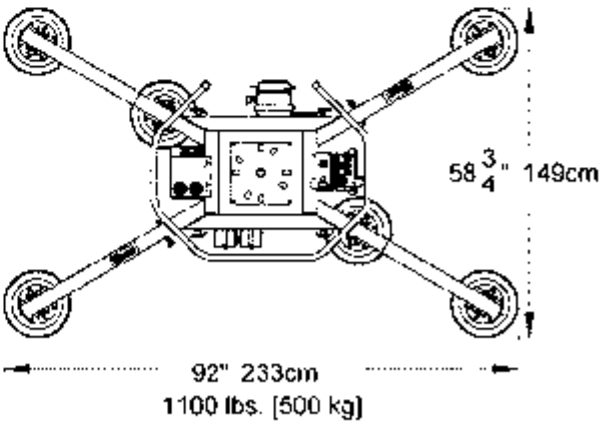

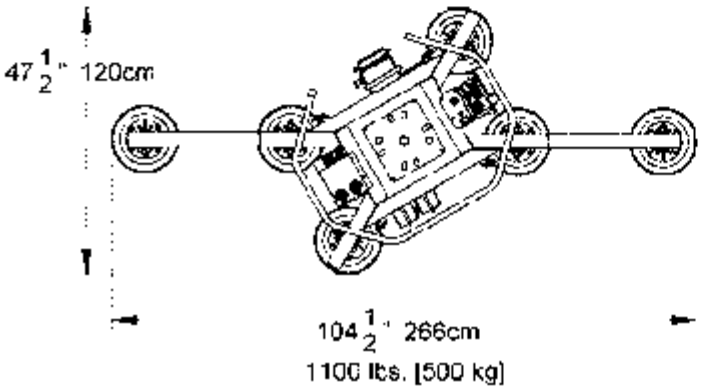

VE02-03

VIAVAC GB1.2-500

MB Groupe
www.mbgroupe.be

Glass Boy 500 kg

Le **Glass Boy** est un lève-vitres à ventouse monopalme de **400 × 800 mm**, conçu pour la manipulation de vitrages jusqu'à **500 kg** de matériaux rigides non poreux (verre, métal, pierre).

Compact (**55 kg**) et alimenté par une batterie rechargeable 12 V, il offre un **basculement de 0 à 90°** et une **rotation complète à 360°** avec **verrouillage tous les 90°**, permettant des mises en place précises même dans les environnements restreints.

Son **double circuit de vide**, conforme à la norme **EN 13155**, est équipé d'un réservoir tampon, d'un indicateur lumineux rouge/vert et d'une alarme sonore, garantissant le maintien du niveau de vide requis en toute sécurité.

Utilisable en intérieur comme en extérieur, il combine **maniabilité, sécurité et performance** pour la pose de vitrages sur chantier ou en atelier.

DESSINS TECHNIQUES

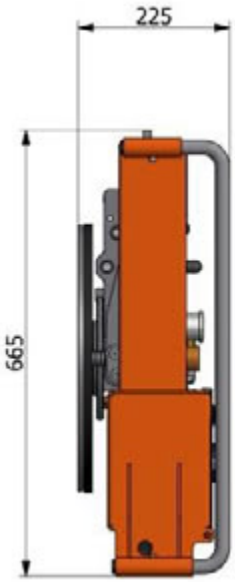

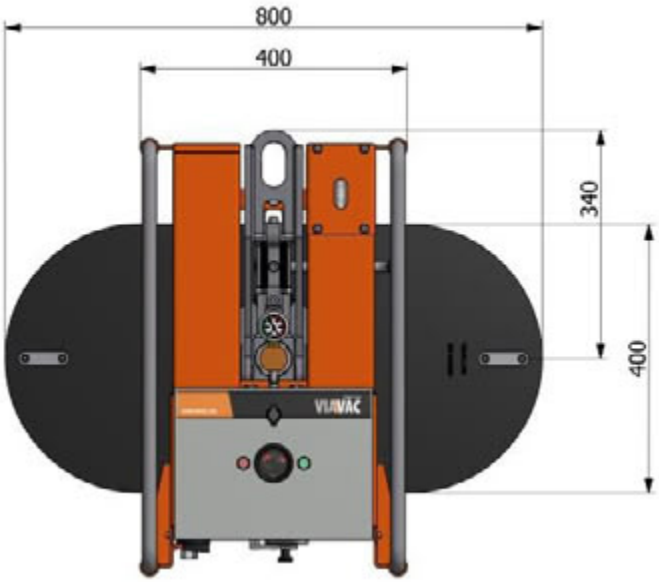

transport@mbgroupe.be | +32 87 78 51 03 | Z.I Les Plenesses - Rue du Tiège 12 B-4890 Thimister-Clermont

VE04-05

VIAVAC GB2.2-375

MB Groupe
www.mbgroupe.be

Glass Boy 375 kg

Le **Glass Boy** est un lève-vitres à ventouses duo-palmes conçu pour la manipulation de vitrages jusqu'à **375 kg** de matériaux rigides non poreux (verre, métal, pierre ou panneaux composites).

Compact (**70 kg**) et alimenté par une batterie rechargeable 12 V, il offre un **basculement de 0 à 90°** et une **rotation complète à 360°** avec **verrouillage tous les 90°**, permettant des mises en place précises même dans les environnements restreints.

Son **double circuit de vide**, conforme à la norme **EN 13155**, est équipé d'un réservoir tampon, d'un indicateur lumineux rouge/vert et d'une alarme sonore, garantissant le maintien du niveau de vide requis en toute sécurité.

Utilisable en intérieur comme en extérieur, il combine **maniabilité, sécurité et performance** pour la pose de vitrages sur chantier ou en atelier.

DESSINS TECHNIQUES

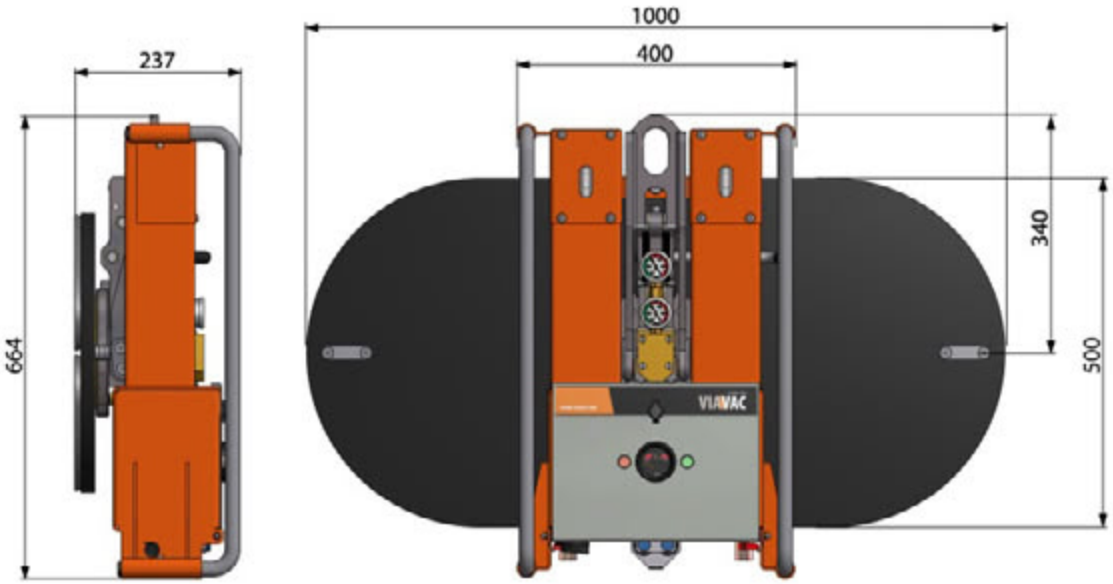

VE06

VB4+4 RCMBM d4

MB Groupe
www.mbgroupe.be

Palonnier à ventouses 1200 Kg

Sur le modèle **Rhigetti** VB4+4, les quatre ventouses externes sont montées sur des rallonges avec des **bras d'extension amovible** qui permettent d'augmenter la capacité de levage et l'écartement des ventouses.

En configuration avec 4 ventouses, la **capacité de levage est de 600 kg** et il est possible de soulever de petits panneaux de verre. Avec l'ajout de quatre bras d'extension, la **capacité de levage passe à 1200 kg.**

Il est alimenté par des **batteries rechargeables.**

Sa conception compacte et plate permet de travailler également derrière les échafaudages.

Le VB4+4 est un lève-verre à vide spécifique pour les chantiers de construction, avec un double circuit de vide **conforme à la norme EN13155.**

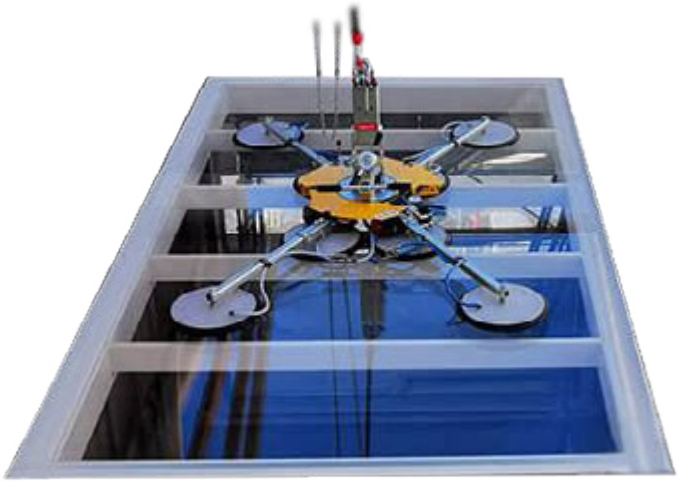

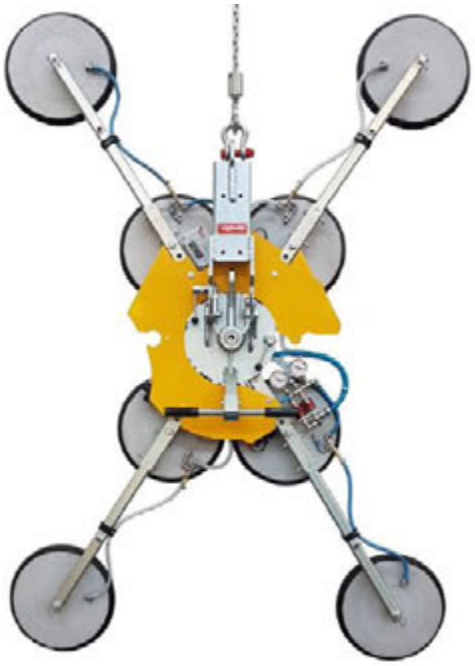

transport@mbgroupe.be | +32 87 78 51 03 | Z.I Les Plenesses - Rue du Tiège 12 B-4890 Thimister-Clermont

DESSINS TECHNIQUES

VE06 - VB4+4 RCMBM D4

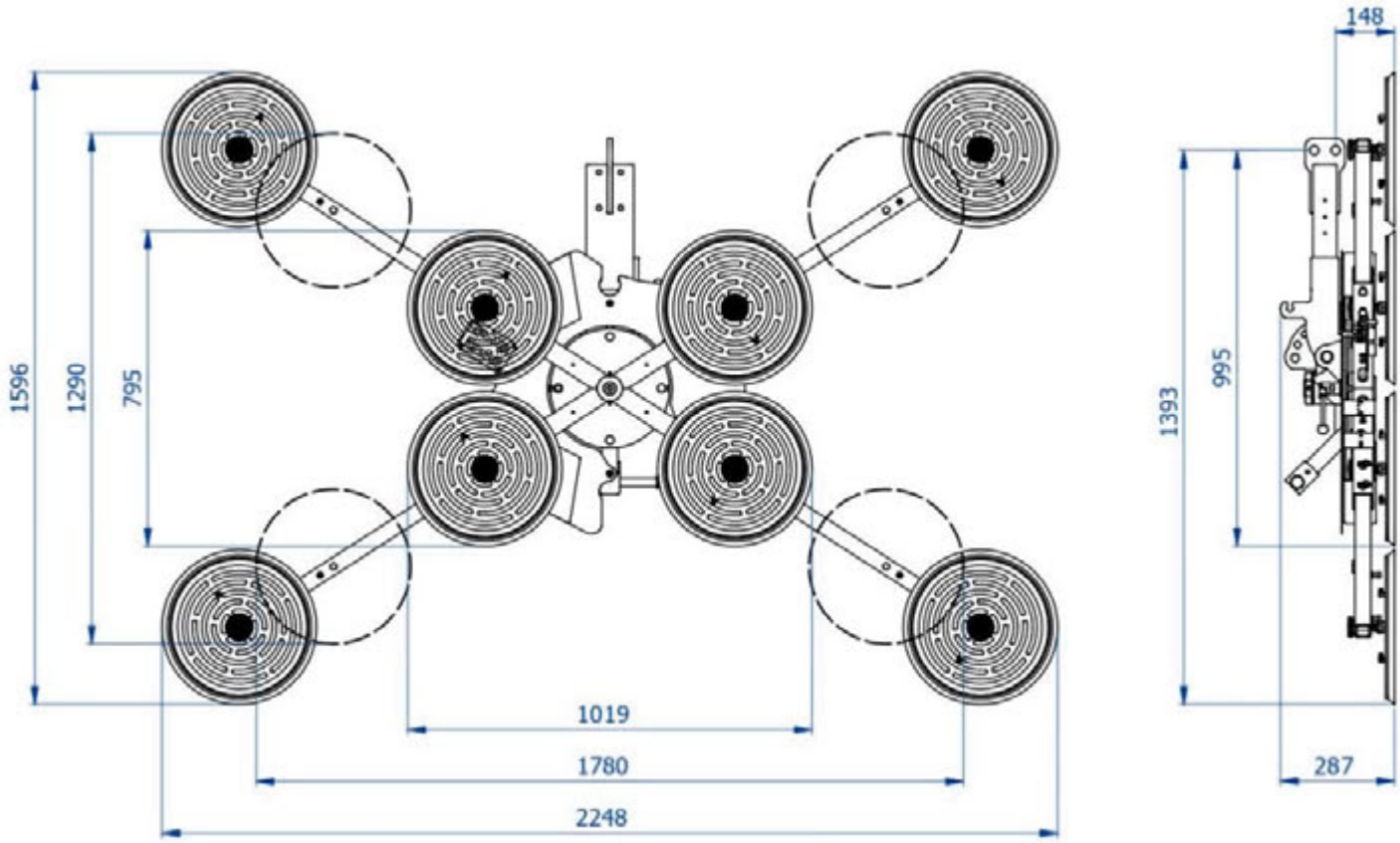

INFORMATIONS TECHNIQUES

DIMENSIONS	VB4+4 RCMBM d4	Diamètre	390 mm
	Bras d'extension amovible des ventouses	4 ventouses	1019x795 mm
		8 ventouses	2248 x1596 mm

ÉNERGIE	Chargeur de batterie	240V
MOUVEMENTS	Inclinaison	90°
	Rotation	360°
CAPACITÉ	Capacité maximum	Max : 1200 kg

VE07

MB Groupe
www.mbgroupe.be

VENTOUSE ROBOT 3D

Jekko cranes - JVM800

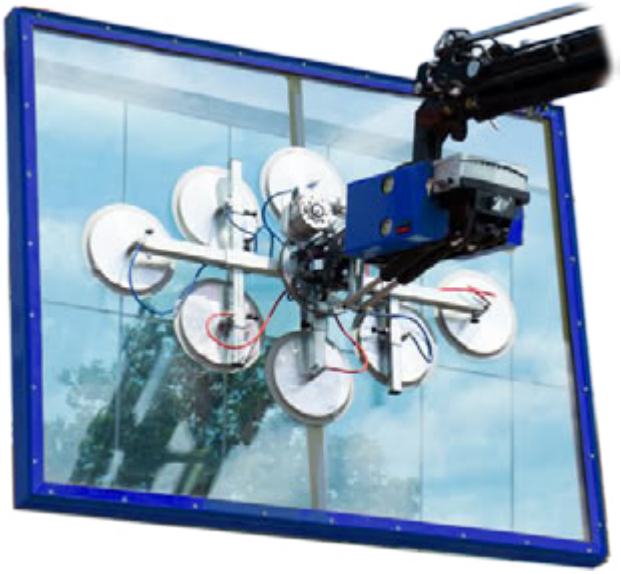

CIRCUIT À DOUBLE VIDE

COMPLÈTEMENT ELECTRIQUE

ROTATION 360°

CIRCUIT À DOUBLE VIDE

Équipée de 4 tampons d'aspiration amovibles, qui peuvent être détachés et installés grâce au système d'attache rapide.

BATTERIE DOUBLEMENT RECHARGEABLE

Le plateau de transport peut accueillir une batterie supplémentaire sur la station de charge, afin d'être toujours opérationnel.

PLATEAU DE TRANSPORT

Plateau robuste permettant de ranger le manipulateur en toute sécurité lorsqu'il n'est pas utilisé.

CONTRÔLE À DISTANCE

Pour une meilleure flexibilité sur les chantiers.

transport@mbgroupe.be | +32 87 78 51 03 | Z.I Les Plenesses - Rue du Tiège 12 B-4890 Thimister-Clermont

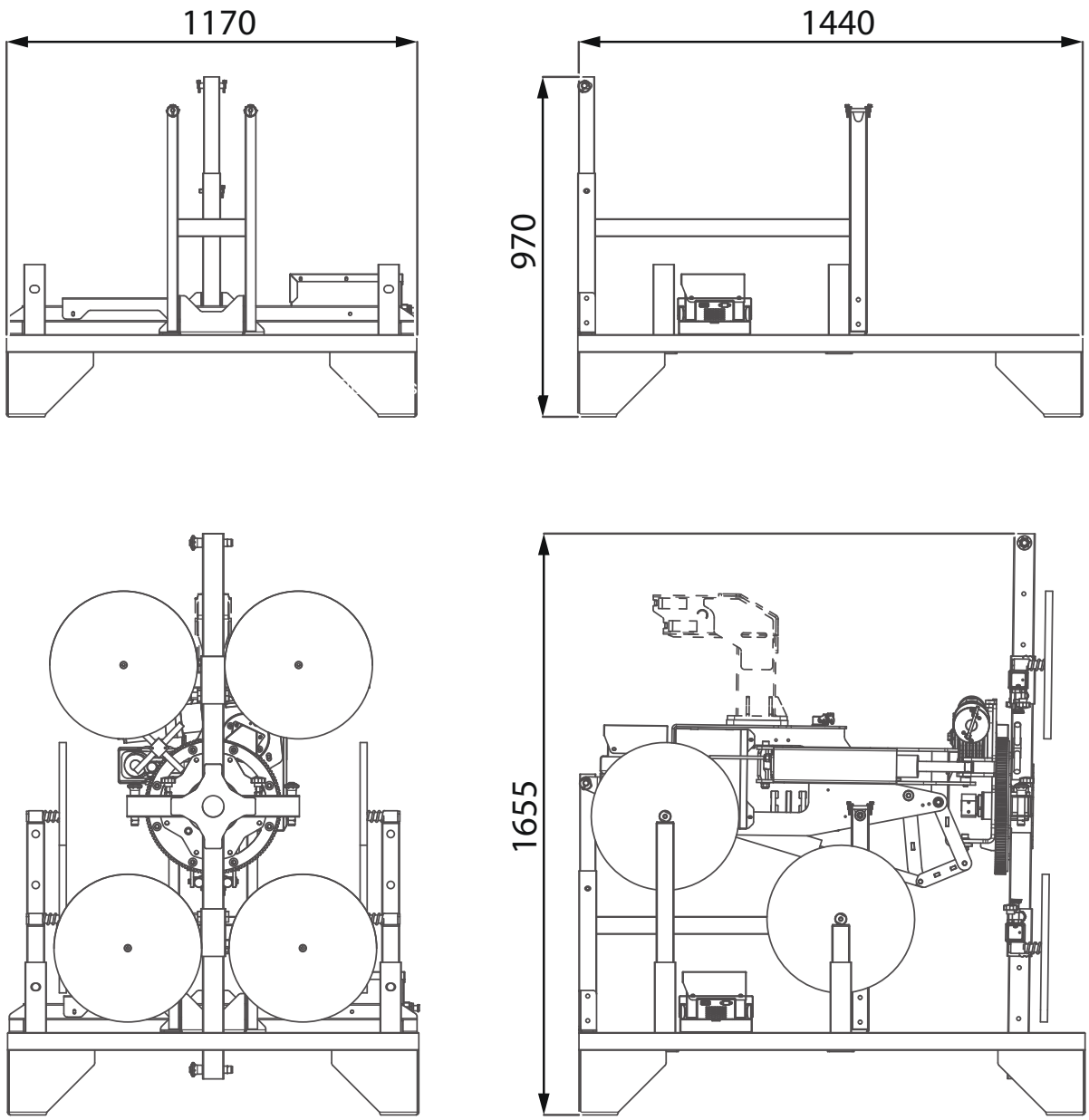
1170
1440
970
1655

INFORMATIONS TECHNIQUES

		Nom / Version	kg
POIDS	JVM800 (4 tampon) contrôle distant	JVM800-R	220
	Extra pad	Une position Tampon avec support	5,5
		Four position pad with support	6,5

ÉNERGIE	Accumulateur au plomb	24V 14,4 Ah	
MOUVEMENTS	Basculement	+45° / -91°	
	Pivot	+45° / -45°	
	Rotation	360°	
CAPACITÉ	Capacité maximum	100 kg /tampon	Max: 800 kg

MOUVEMENTS

BASCULEMENT

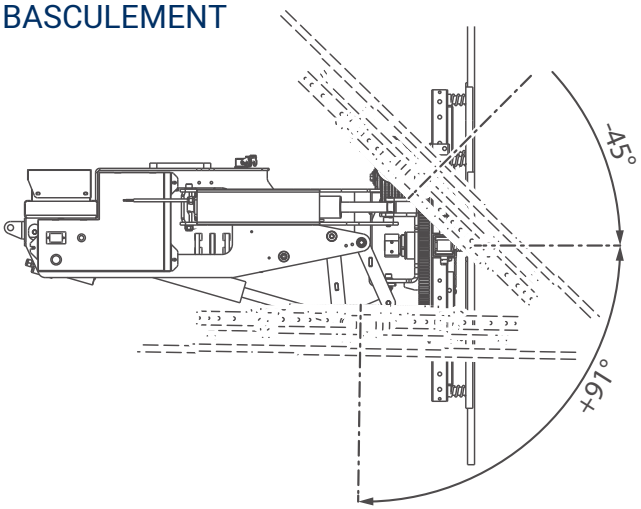

PIVOT

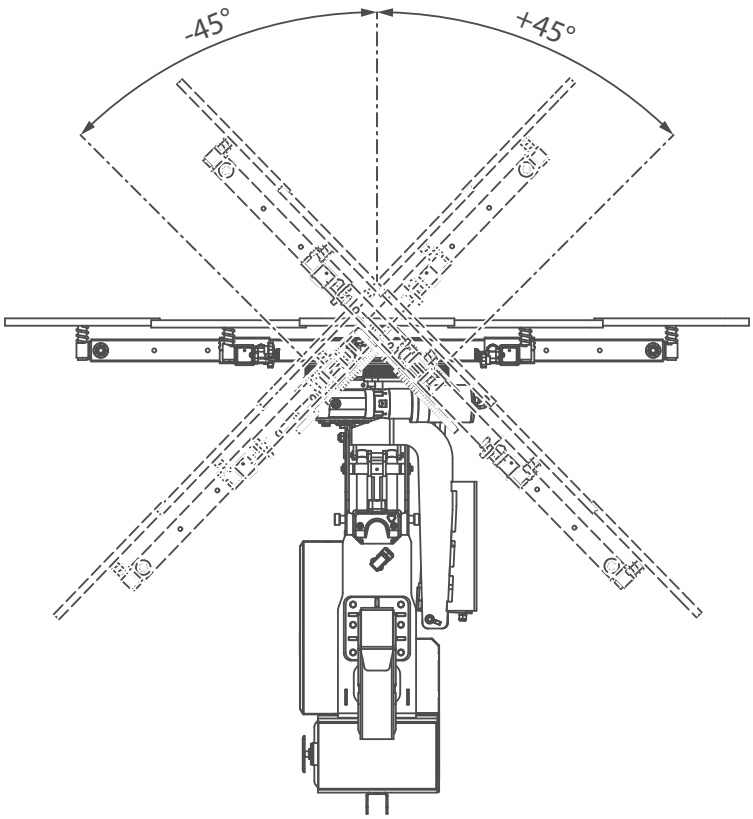

ROTATION

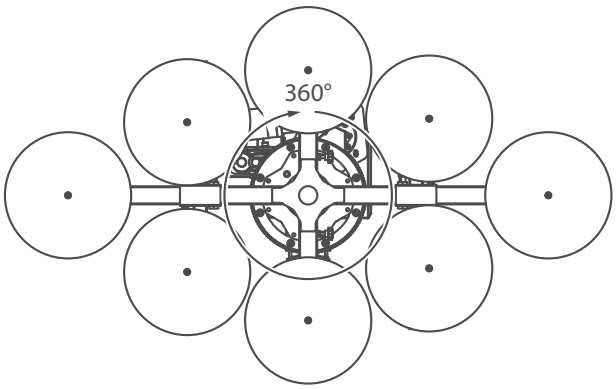

transport@mbgroupe.be | +32 87 78 51 03 | Z.I Les Plenesses - Rue du Tiège 12 B-4890 Thimister-Clermont

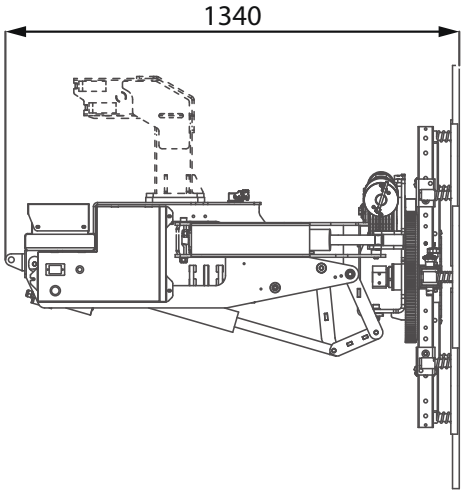
1340

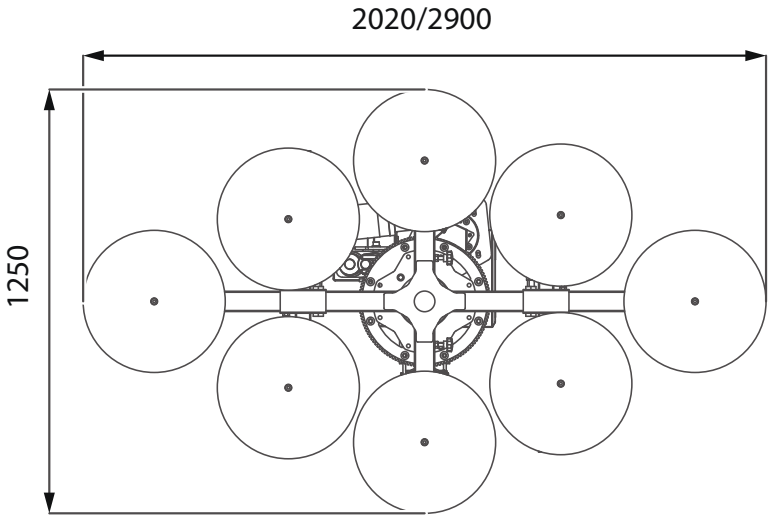
2020/2900
1250

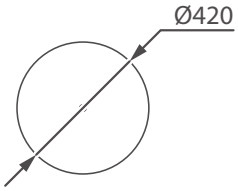
Ø420

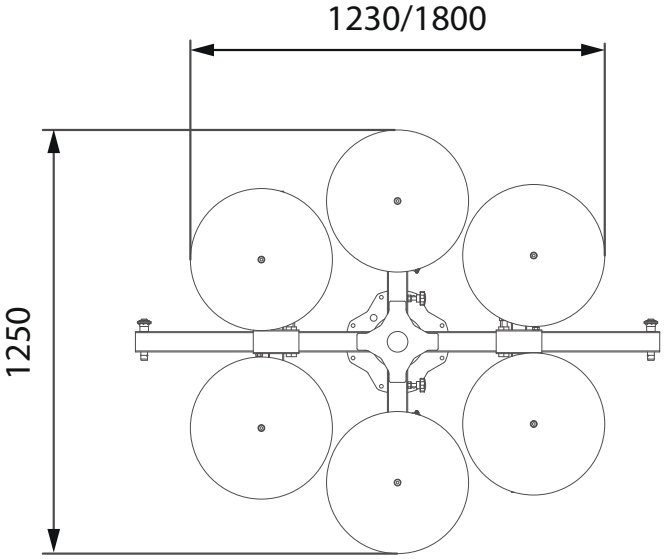
1230/1800
1250

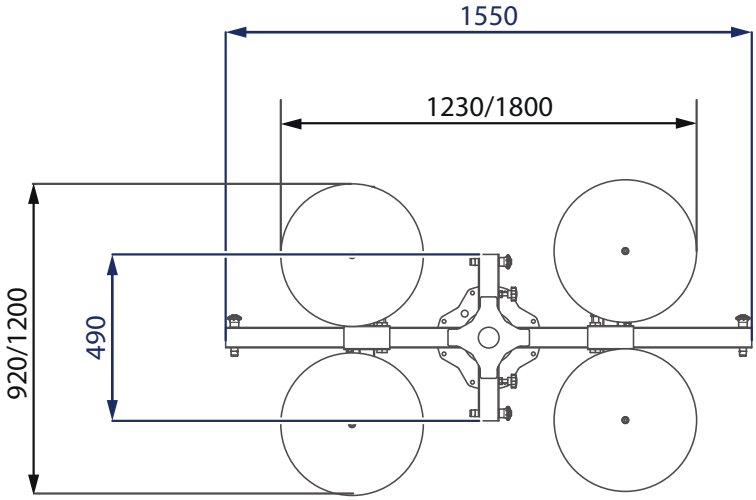
1550
1230/1800
920/1200
490

VE08

VB4+4 RCMBM d4 XL

MB Groupe
www.mbgroupe.be

Palonnier à ventouses 1200 Kg

Le VB4+4 RCMBM d4 X / XL est une évolution du modèle VB4+4 d4.

Sur ce modèle **Righetti**, les quatre ventouses externes sont montées sur des **bras d'extension amovibles** qui permettent d'augmenter la capacité de levage et l'écartement des ventouses.

En configuration avec 4 ventouses, la **capacité de levage est de 600 kg** et il est possible de soulever de petits panneaux de verre. Avec l'ajout de quatre bras d'extension, la **capacité de levage passe à 1200 kg.**

Elle possède également une **disposition de 2 ventouses** en ligne avec 2 bras d'extension.

Il est alimenté par des **batteries rechargeables.**

Sa conception compacte et plate permet de travailler également derrière les échafaudages.

Le VB4+4 est un lève-verre à vide spécifique pour les chantiers de construction, avec un double circuit de vide **conforme à la norme EN13155.**

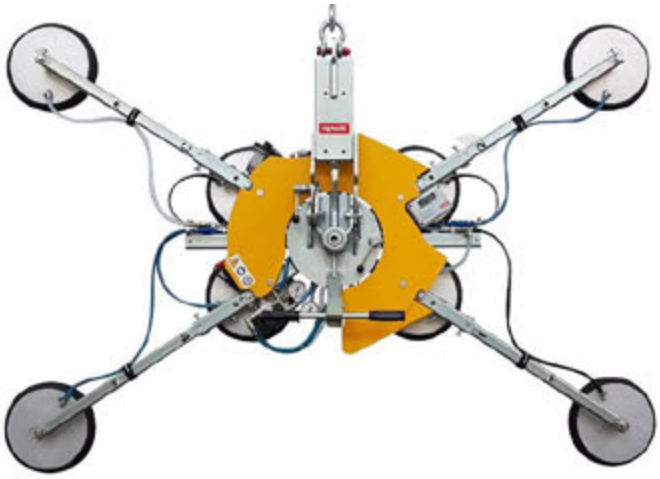

transport@mbgroupe.be | +32 87 78 51 03 | Z.I Les Plenesses - Rue du Tiège 12 B-4890 Thimister-Clermont

DESSINS TECHNIQUES

VE08 - VB4+4 RCMBM D4 XL

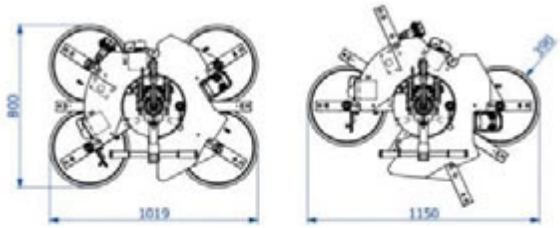

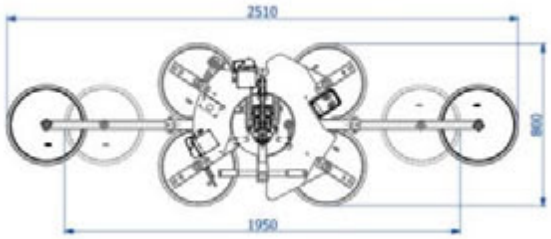

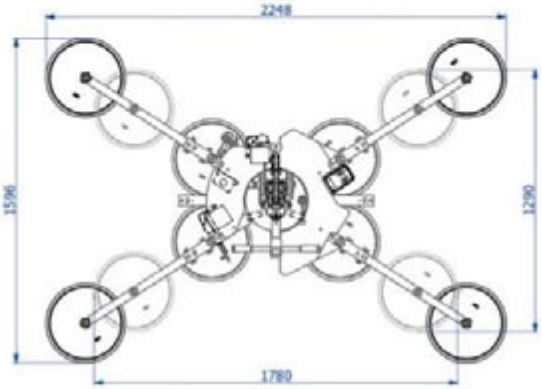

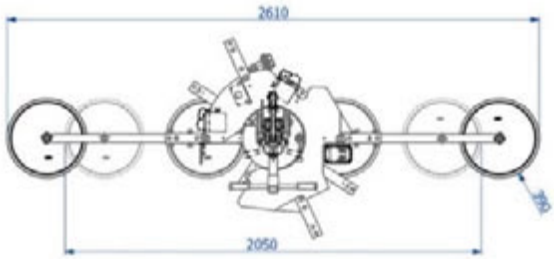

INFORMATIONS TECHNIQUES

DIMENSIONS	VB4+4 RCMBM d4 X / XL	Diamètre	390 mm
	Bras d'extension amovible des ventouses	4 ventouses	1019x800 mm
		6 ventouses	2510 x800 mm
		8 ventouses	2248 x1596 mm

ÉNERGIE	Chargeur de batterie	240V
MOUVEMENTS	Inclinaison	90°
	Rotation	360°
CAPACITÉ	Capacité maximum	Max : 1200 kg

VE09

AXITEC - PVB01

MB Groupe
www.mbgroupe.be

Palonnier à ventouse pour tuyau tube en acier, béton et plastique avec adaptation pour prise directe au rotor de la ventouse

Ventouse modulable reconstituée à joint conique 70 x 50 mm démontable, autonome sur batterie, à double circuit et avec une télécommande.

- Capacité de **2500 Kg** pour une prise de tuyau de 800 à 900 mm de diamètre et d'une longueur jusqu'à 16 mètres.
- Capacité de **2200 Kg** pour une prise de tuyau de 500 à 600 mm de diamètre et d'une longueur jusqu'à 16 mètres.
- Capacité de **1250 Kg** pour une prise de tuyau de 300 à 450 mm de diamètre et d'une longueur jusqu'à 16 mètres.
- Capacité de **700 Kg** pour une prise de tuyau de 100 à 250 mm de diamètre et d'une longueur jusqu'à 16 mètres et un système d'accrochage ajouté sur une ventouse pour permettre la prise de tuyau en 3m sur une seule ventouse.

PHOTOS EN ACTION

transport@mbgroupe.be | +32 87 78 51 03 | Z.I Les Plenesses - Rue du Tiège 12 B-4890 Thimister-Clermont

INFORMATIONS TECHNIQUES

VE09 - AXITEC - PVB01

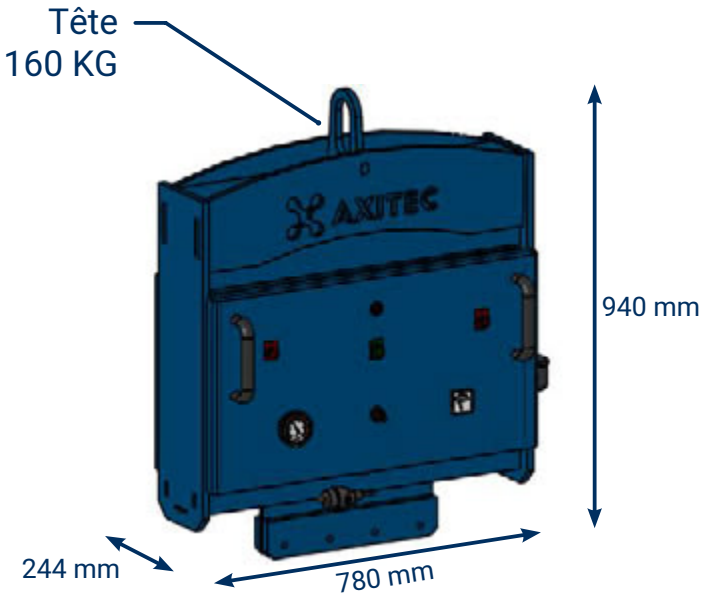

Supports identiques avec verrouillages rapides par goupille d'arrêt

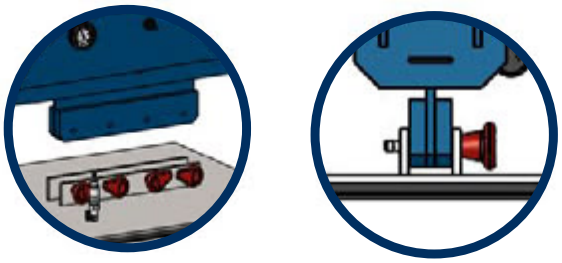

DESSINS TECHNIQUES VE-09-A

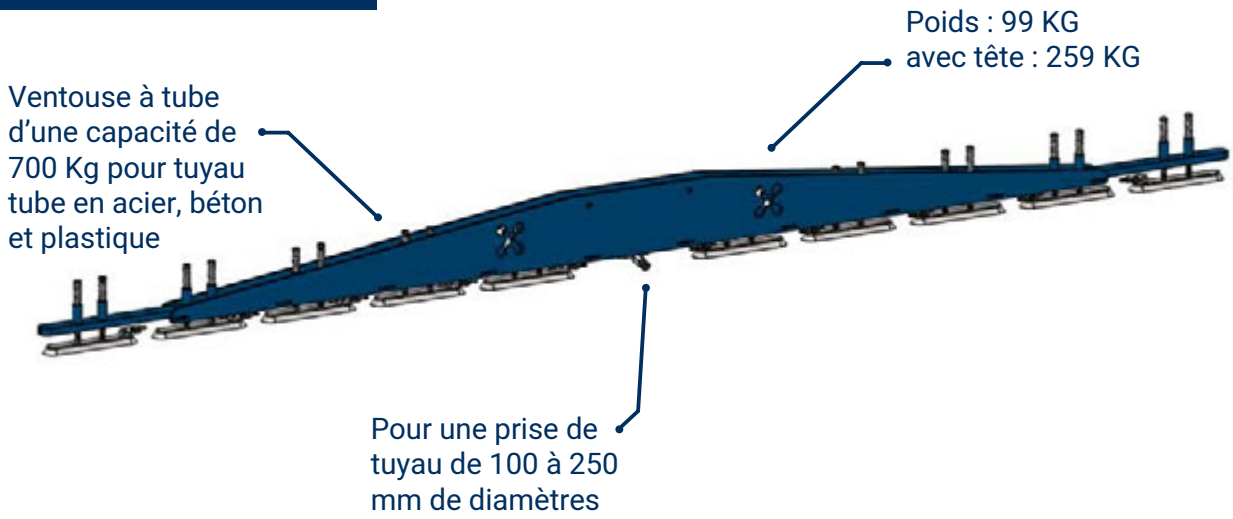

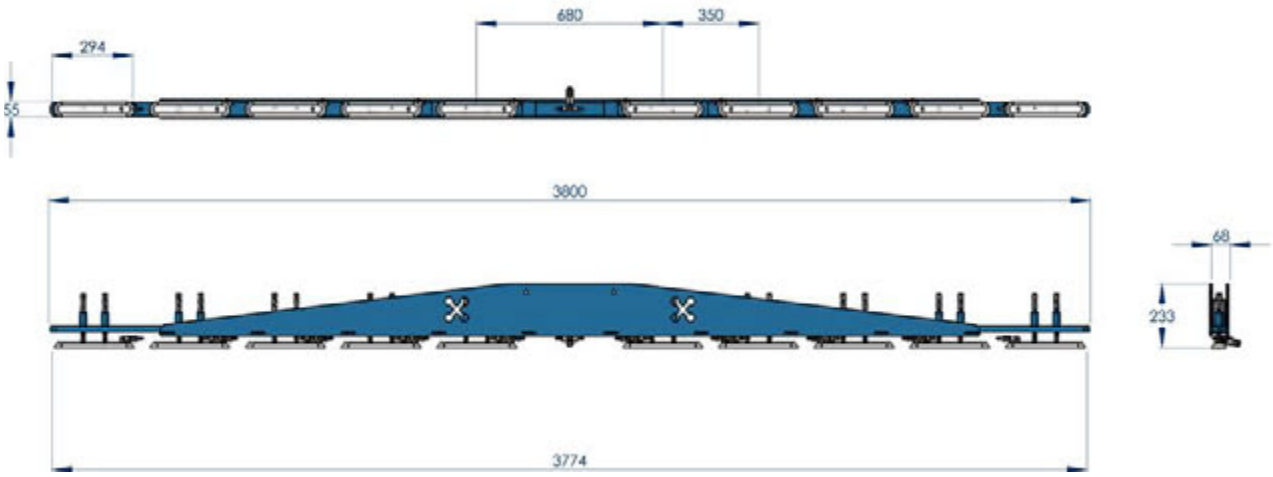

VE09 - AXITEC - PVB01

DESSINS TECHNIQUES VE-09-B

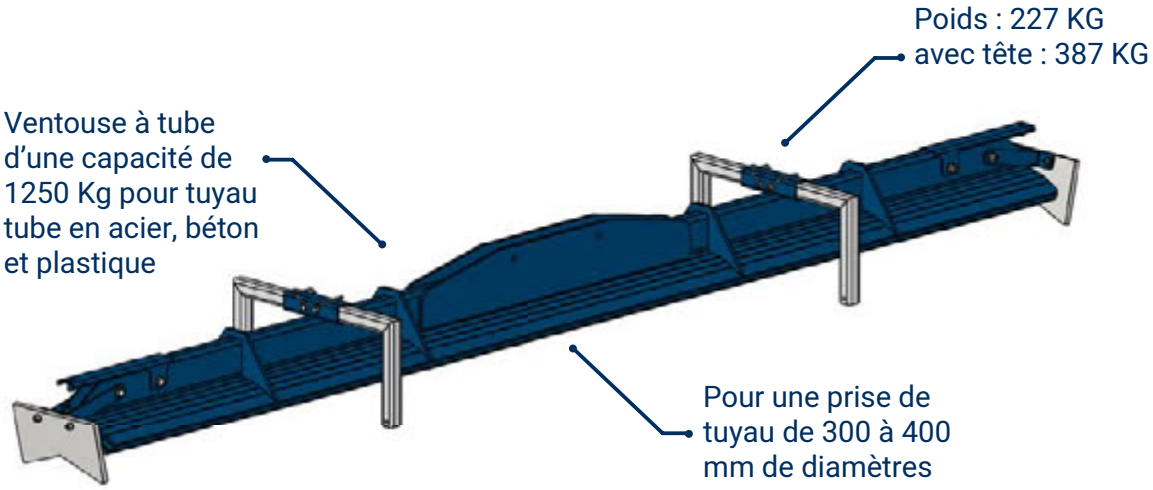

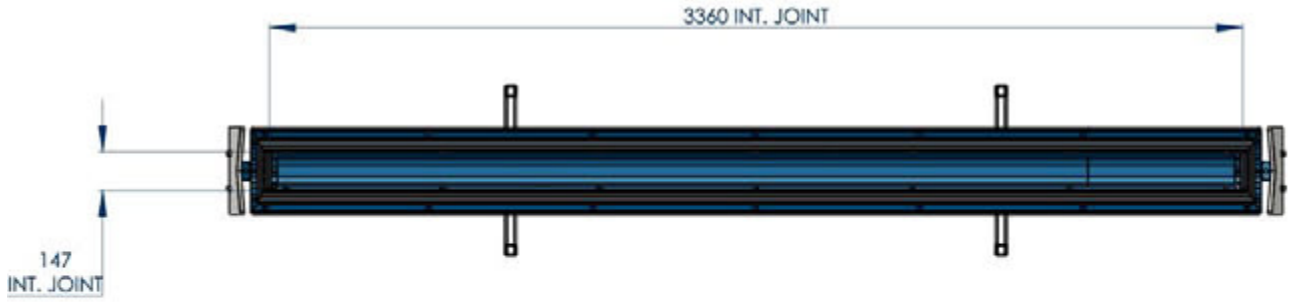

DESSINS TECHNIQUES VE-09-C

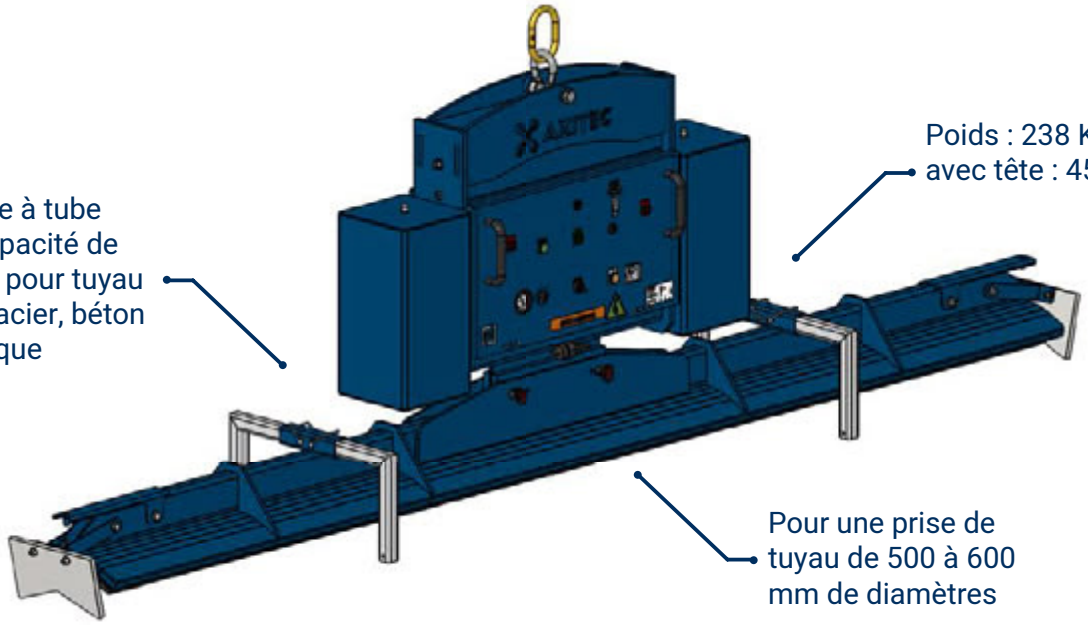

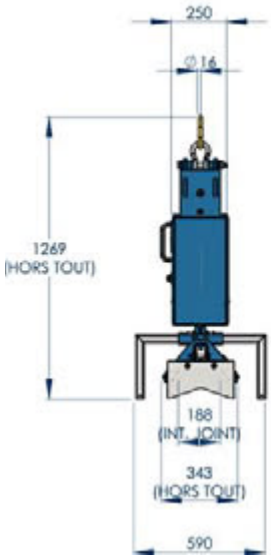

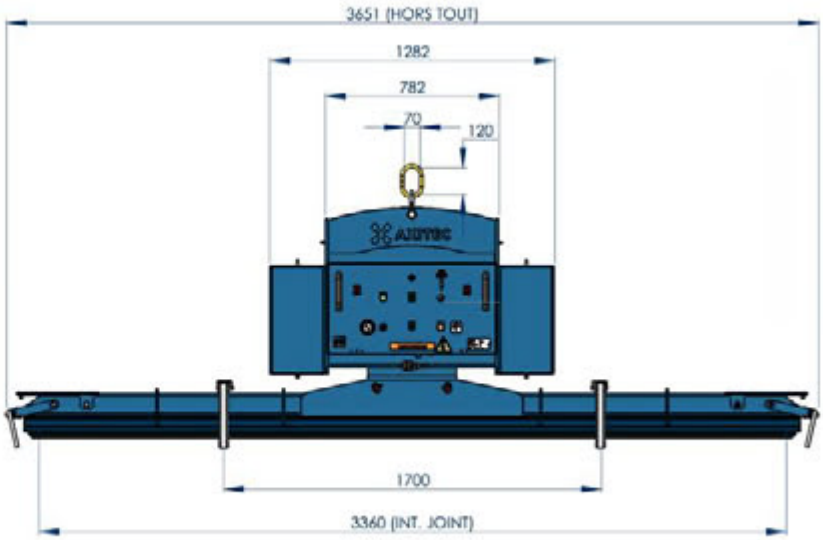

VE09 - AXITEC - PVB01

DESSINS TECHNIQUES VE-09-D

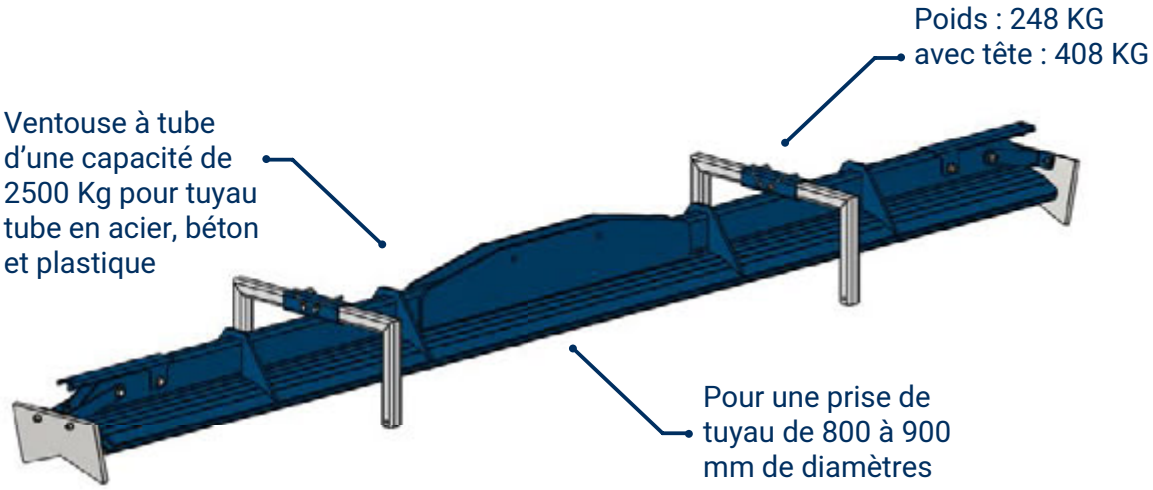

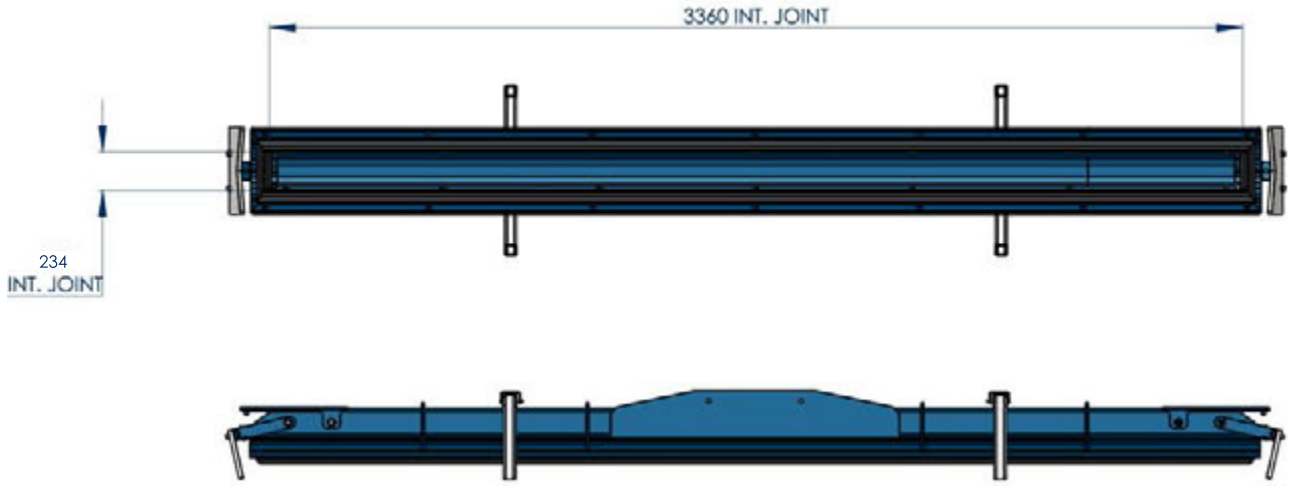

VE11

VB4+4 RCEBE d4 XL

MB Groupe
www.mbgroupe.be

Palonnier à ventouses 1200 Kg

La ventouse VB4+4 RCEBE d4 XL, fabriquée par Righetti, est un palonnier à ventouses modulaire conçu pour la manutention de vitrages jusqu'à **1200 kg.**

Équipée de **8 ventouses de 390 mm de diamètre**, elle utilise des bras d'extension amovibles permettant d'ajuster rapidement l'écartement selon les dimensions du verre.

Dotée d'une rotation électrique **360°** et d'un basculement motorisé **0-90°**, elle offre une précision optimale.

Equipée d'une télécommande, alimentée par batteries rechargeables et munie d'un double circuit de vide conforme à la norme **EN13155**, elle assure une sécurité maximale sur chantier.

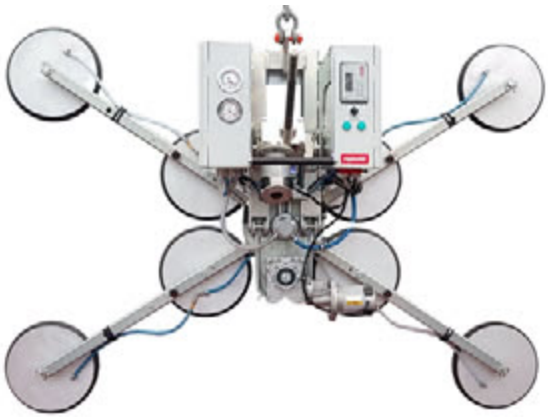

PHOTOS EN ACTION

DESSINS TECHNIQUES

VE08 - VB4+4 RCMBM D4 XL

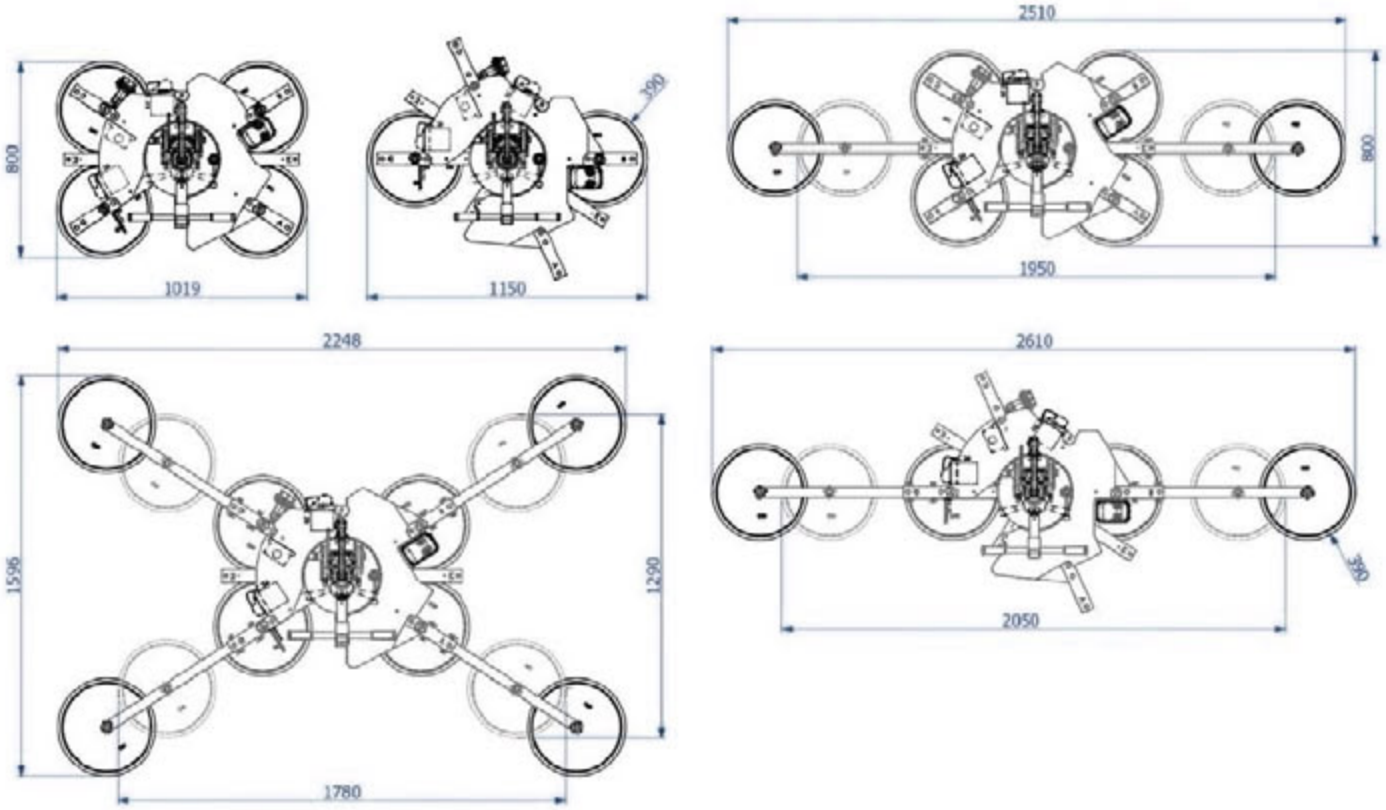

INFORMATIONS TECHNIQUES

DIMENSIONS	VB4+4	Diamètre	390 mm
	Bras d'extension amovible des ventouses	4 ventouses	1019x800 mm
		6 ventouses	2510 x800 mm
		8 ventouses	2248 x1596 mm

ÉNERGIE	Chargeur de batterie	240V
MOUVEMENTS	Inclinaison	90°
	Rotation	360°
CAPACITÉ	Capacité maximum	Max : 1200 kg

transport@mbgroupe.be | +32 87 78 51 03 | Z.I Les Plenesses - Rue du Tiège 12 B-4890 Thimister-Clermont

VE11-VE08 – PS

Righetti KOMBI

MB Groupe
www.mbgroupe.be

Palonnier à ventouses panneau sandwich 250 kg

Le palonnier à ventouses KOMBI, fabriqué par Righetti, est un appareil hybride conçu pour **la pose de vitrages et de panneaux sandwich sur chantier**, aussi bien pour des applications en toiture que murales (bardage).

Polyvalent, il est équipé de **4** ventouses longues spécifiques pour panneaux jusqu'à **250 kg**. Ses ventouses, installées sur des bras amovibles, s'adaptent aux surfaces planes, micro-nervurées ou trapézoïdales, garantissant une excellente tenue de charge.

Le palonnier offre un basculement électrique de **0-90°** et une rotation électrique continue à **360**, assurant une grande précision de manipulation. Il est également pilotable via une télécommande

Alimenté par des batteries rechargeables haute capacité et conforme à la norme **EN13155**, il est équipé d'un double circuit de vide indépendant avec réserve intégrée et clapet antiretour pour une sécurité maximale.

PHOTOS EN ACTION

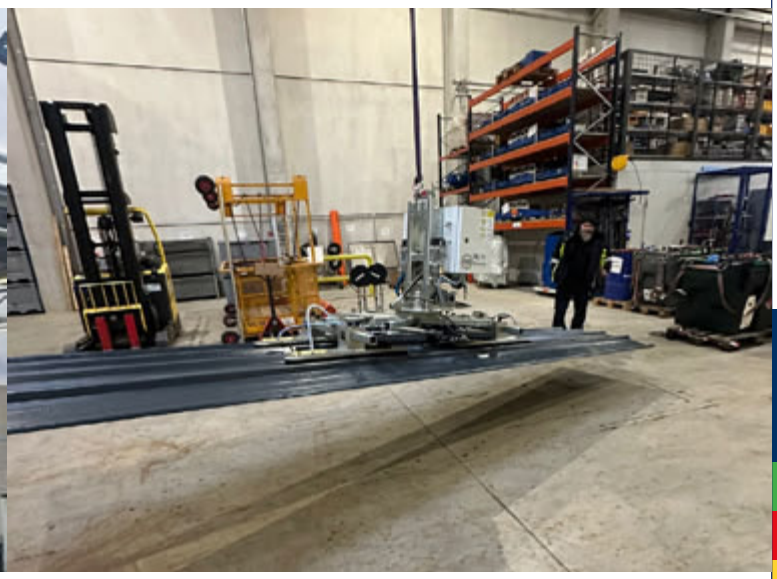

DESSINS TECHNIQUES POUR PANNEAUX SANDWICH

VE11-VE08 – PS - SÉRIE KOMBI

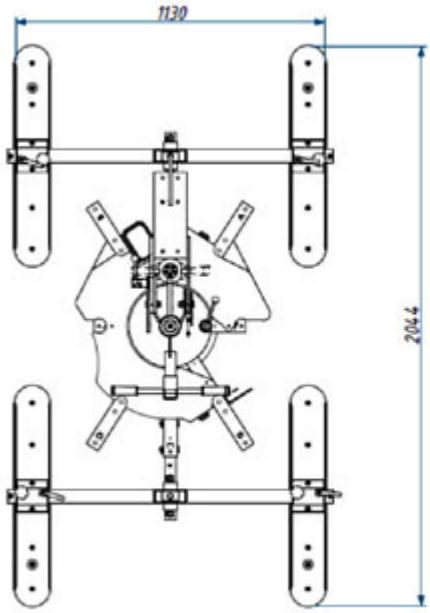

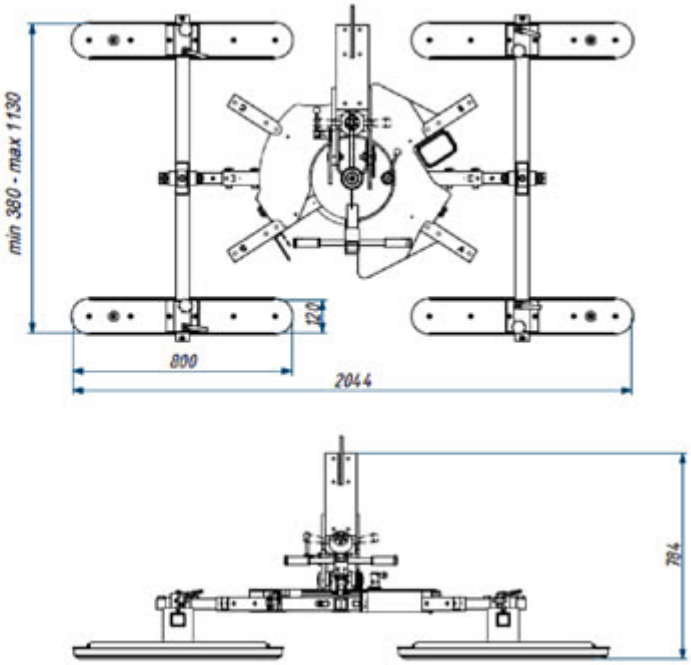

INFORMATIONS TECHNIQUES

DIMENSIONS		Diamètre	390 mm
ÉNERGIE	Chargeur de batterie	240V	
MOUVEMENTS	Inclinaison	90°	
	Rotation	360°	
CAPACITÉ	Capacité maximum	Max : 250 kg	

transport@mbgroupe.be | +32 87 78 51 03 | Z.I Les Plenesses - Rue du Tiège 12 B-4890 Thimister-Clermont

VE12

DSKEB2-12V

MB Groupe
www.mbgroupe.be

Palonnier à ventouses 750 Kg

La ventouse DSKEB2-12V, fabriquée par Kappel, est une solution compacte et polyvalente conçue pour la manutention de vitrages jusqu'à **750 kg**.

Ce modèle motorisé intègre la r**otation et le basculement électriques**, offrant une manipulation précise et sécurisée, idéale pour les installations nécessitant un contrôle optimal.

Sa configuration en bandeau de seulement **33 cm de haut** lui permet d'intervenir efficacement dans les espaces restreints, comme la pose de vitrage de vérenda. Elle offre également la possibilité d'une prise directe au crochet central, permettant un gain appréciable en hauteur de manutention.

Alimentée par batteries rechargeables et pilotée via télécommande radio, elle assure une utilisation confortable et fluide. Conforme à la norme **EN13155**, elle garantit une sécurité maximale lors des opérations de levage sur chantier.

PHOTOS EN ACTION

DESSINS TECHNIQUES

VE12 - KAPPEL DSKEB2-12V

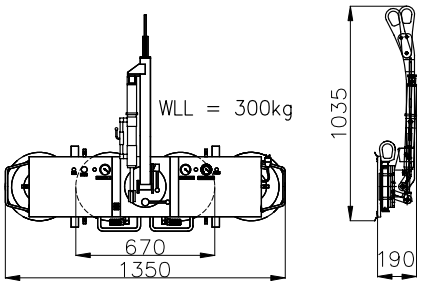

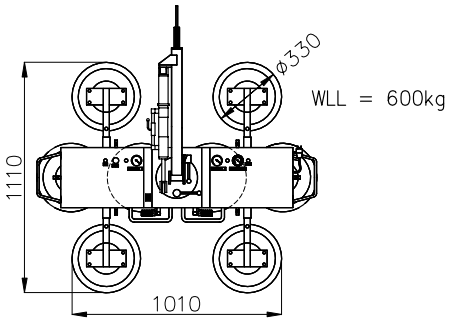

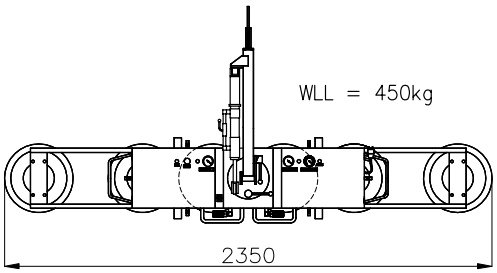

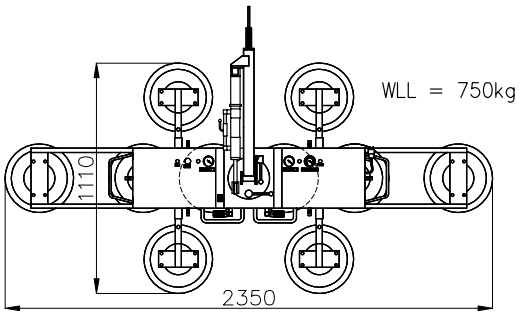

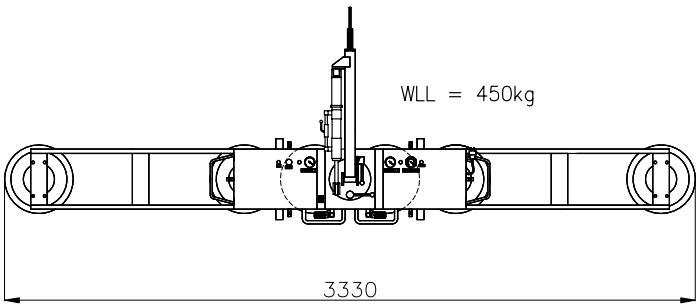

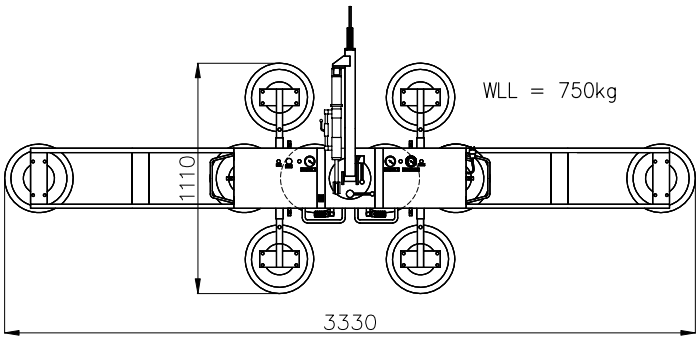

DIMENSION	VB4+4	Diamètre	330 mm
ÉNERGIE	Chargeur de batterie	240V	
MOUVEMENTS	Inclinaison	90°	
	Rotation	360°	
CAPACITÉ	Capacité maximum	Max : 750 kg	

transport@mbgroupe.be | +32 87 78 51 03 | Z.I Les Plenesses - Rue du Tiège 12 B-4890 Thimister-Clermont

VE13

NT-UZRB-40

MB Groupe
www.mbgroupe.be

Palonnier à ventouses 5T (béton & tôles)

Le palonnier à ventouses thermique (essence) développé par Nimatech est un équipement de levage haute performance conçu pour la manutention de **dalles en béton, éléments préfabriqués et tôles métalliques.**

Polyvalent, il est configuré autour d'un palonnier d'une **capacité maximale de 3 tonnes**, associé à plusieurs têtes de ventouses interchangeables, permettant d'adapter précisément l'outil à la charge et à la géométrie des éléments à lever. Il possède deux fourreaux pour fourches.

La **variété de têtes** permet une adaptation optimale, assurant une excellente stabilité de charge jusqu'à 5T et une sécurité accrue lors des opérations de levage.

Compatible avec une utilisation sur **camion-grue, pelle sur pneus et chariot élévateur**, il comprend une télécommande et des voyants lumineux indiquant lorsque le levage peut être effectué en toute sécurité.

PHOTOS EN ACTION

DESSINS TECHNIQUES

VE13 - NT-UZRB-40

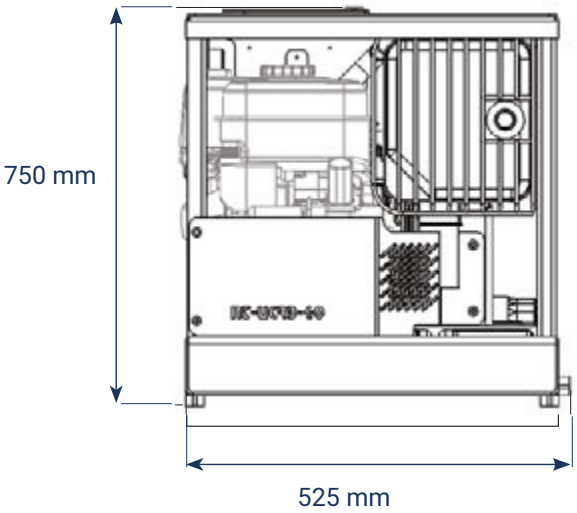

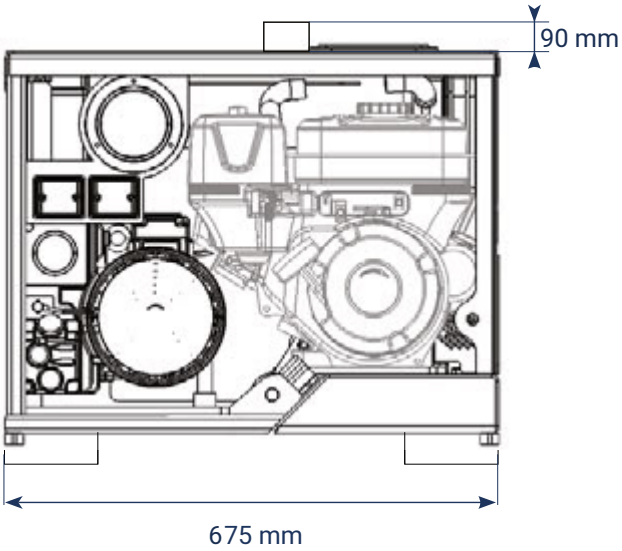

INFORMATIONS TECHNIQUES

TÊTE DE LEVAGE		
	Dimension	sur demande
	Capacité	5000 kg
	Dimension	40 x 80 cm
	Capacité avec 1 ventouse	1150 kg
	Capacité avec 2 ventouses	2300 kg
	Dimension	40 x 120 cm
	Capacité	1790 kg

TÊTE DE LEVAGE		
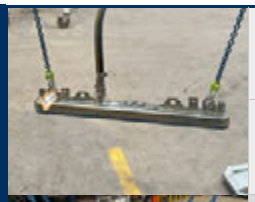	Dimension	10 x 90 cm
	Capacité	305 kg
	Dimension	70 x 90 cm
	Capacité	2540 kg
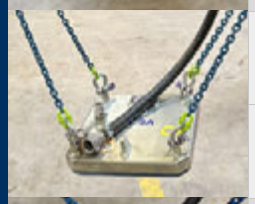	Dimension	40 x 40 cm
	Capacité	685 kg
	Dimension	28 x 28 cm
	Capacité	315 kg

transport@mbgroupe.be | +32 87 78 51 03 | Z.I Les Plenesses - Rue du Tiège 12 B-4890 Thimister-Clermont

POT01

Potence

Potence

Lorsque des vitres doivent être posées sous un balcon ou sur le montant intérieur d'une fenêtre, le VIAVAC Counter Balancer peut fournir la solution adaptée.

C'est un outil pratique où le contrepoids vous permet d'effectuer des travaux de levage en retrait de la ligne de façade.

PHOTOS EN ACTION

INFORMATIONS TECHNIQUES

POT01 - POTENCE

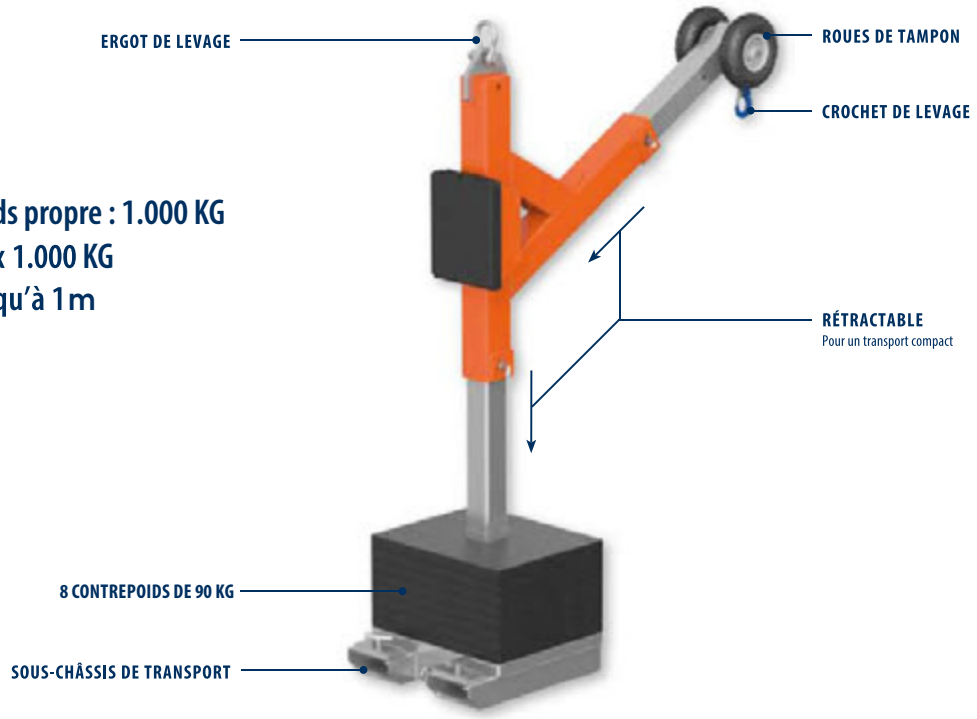

Poids propre : 1.000 KG
Max 1.000 KG
Jusqu'à 1m

DESSINS TECHNIQUES

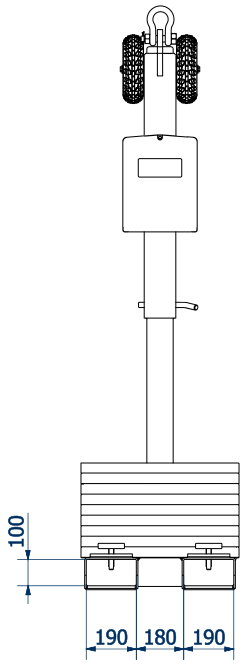

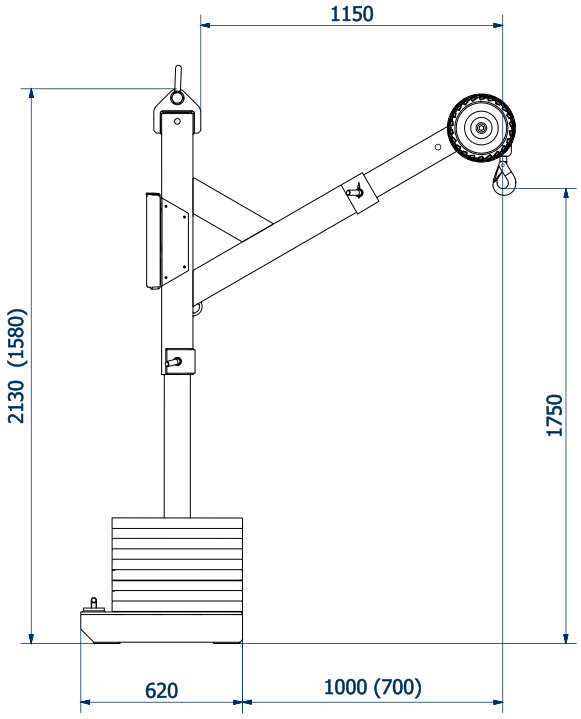

(...) = position de transport

transport@mbgroupe.be | +32 87 78 51 03 | Z.I Les Plenesses - Rue du Tiège 12 B-4890 Thimister-Clermont

POT02

Crochet C 2000 Kg

MB Groupe
www.mbgroupe.be

Crochet en C

Le crochet en C 2000 kg est conçu pour l'**installation sûre et efficace** de vitrage sous les avant-toits, rives de toit ou autres saillies.

Sa structure robuste permet une profondeur de plongée de **1,50 mètre** et une capacité de levage jusqu'à **2000 kg**. Il pèse **250 kg** à vide.

Une extension optionnelle permet d'atteindre une profondeur de **2,10 mètres**, avec un poids mort supplémentaire de **70 kg**.

Idéal pour les projets verriers exigeant un accès vertical important, ce système assure stabilité et sécurité sur tous types de chantiers.

PHOTOS EN ACTION

INFORMATIONS TECHNIQUES

POT02 - CROCHET C 2000 KG

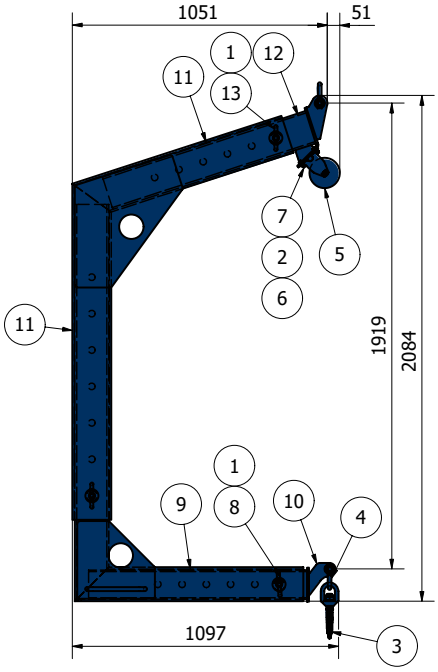

N°	Quantité	Description
1	3	Goupille à ressort
2	4	Écrou autobloquant
3	1	Crochet pivotant 3,15 tonnes
4	2	Manille lyre 3,25 tonnes
5	1	Roulette pivotante
6	4	Rondelle de serrage
7	4	Boulon DIN933
8	1	Goupille de sécurité pour crochet
9	1	Assemblage soudé (inférieur)
10	1	Assemblage soudé (coulissante)
11	1	Assemblage soudé (supérieur)
12	1	Assemblage soudé (coulissante)
13	2	Goupille de sécurité pour crochet

DESSINS TECHNIQUES

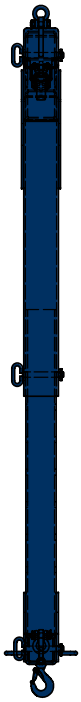

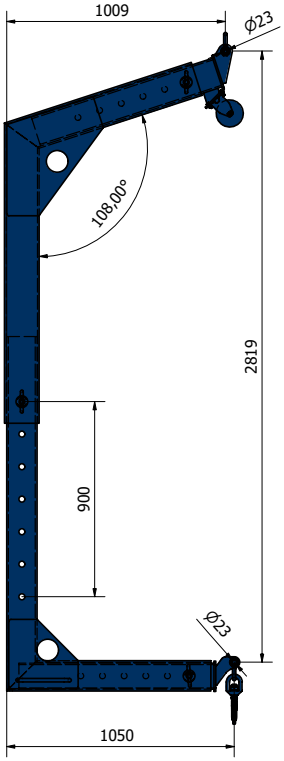

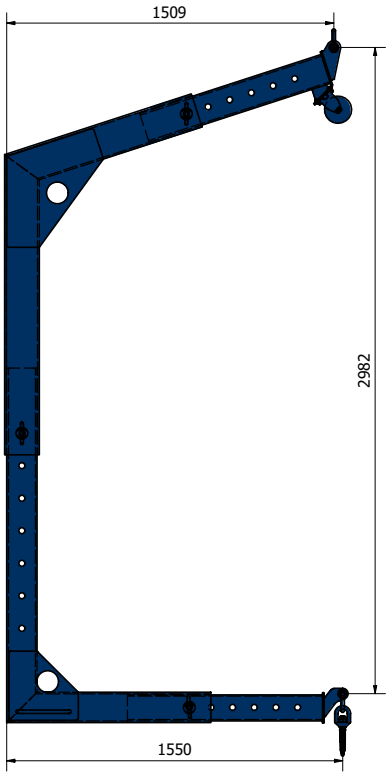

INFORMATIONS TECHNIQUES - EXTENSION

POT02 - CROCHET C 2000 KG

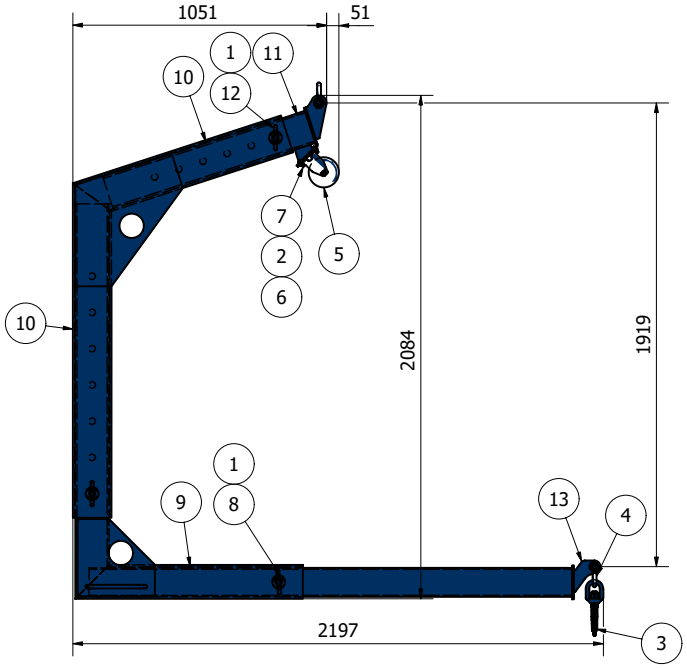

N°	Quantité	Description
1	3	Goupille à ressort
2	4	Écrou autobloquant
3	1	Crochet pivotant 3,15 tonnes
4	2	Manille lyre 3,25 tonnes
5	1	Roulette pivotante
6	4	Rondelle de serrage
7	4	Boulon DIN933
8	1	Goupille de sécurité pour crochet
9	1	Assemblage soudé (inférieur)
10	1	Assemblage soudé (coulissante)
11	1	Assemblage soudé (supérieur)
12	2	Goupille de sécurité pour crochet
13	1	Assemblage soudé (coulissante)

DESSINS TECHNIQUES - EXTENSION

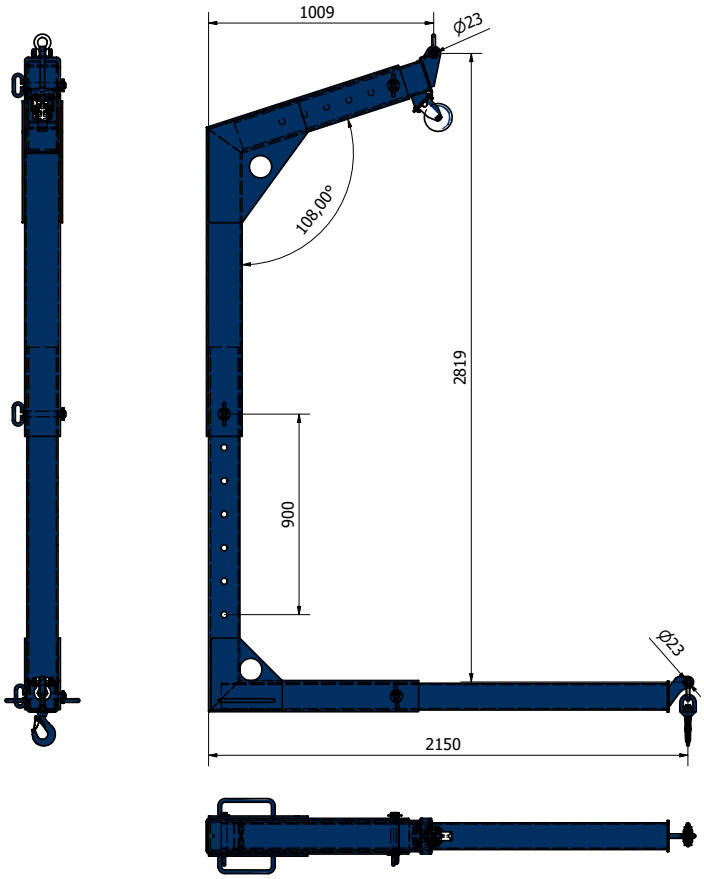

POT03

Crochet C 1000 Kg

MB Groupe
www.mbgroupe.be

Crochet en C

Le crochet en C 1000 kg est conçu pour l'**installation sûre et efficace** de vitrage sous les avant-toits, rives de toit ou autres saillies.

Sa structure robuste permet une profondeur de plongée de **1,50 mètre** et une capacité de levage jusqu'à **1000 kg**. Il pèse **205 kg** à vide.

Une extension optionnelle permet d'atteindre une profondeur de **2,10 mètres**, avec un poids mort supplémentaire de **55 kg**.

Idéal pour les projets verriers exigeant un accès vertical important, ce système assure stabilité et sécurité sur tous types de chantiers.

PHOTOS EN ACTION

transport@mbgroupe.be | +32 87 78 51 03 | Z.I Les Plenesses - Rue du Tiège 12 B-4890 Thimister-Clermont

INFORMATIONS TECHNIQUES

POT03 - CROCHET C 1000 KG

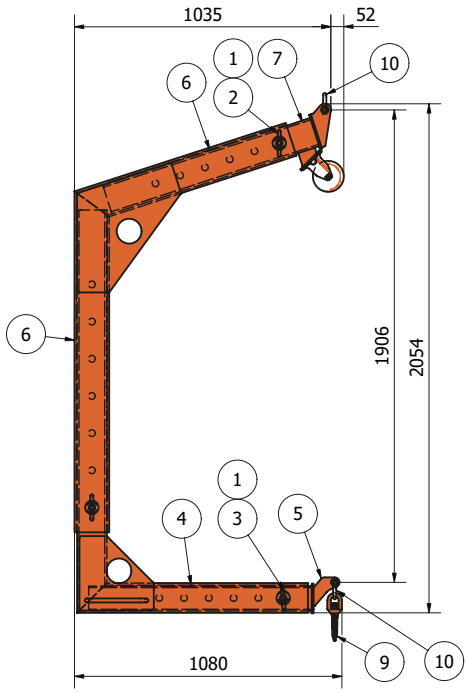

N°	Quantité	Description
1	3	Goupille à bascule 8 mm
2	1	Goupille de verrouillage pour crochet de palette
3	1	Goupille de verrouillage pour tête coulissante
4	1	Assemblage soudé – partie inférieure
5	1	Assemblage soudé – pièce coulissante
6	1	Assemblage soudé – partie supérieure
7	1	Assemblage soudé – pièce coulissante
8	1	Roulette Tente D125 mm 3478HUR125P62 gris
9	1	Crochet pivotant 2 tonnes
10	2	Manille lyre 2 tonnes

DESSINS TECHNIQUES

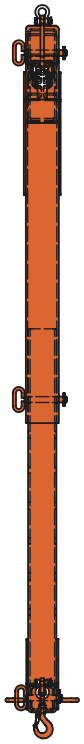

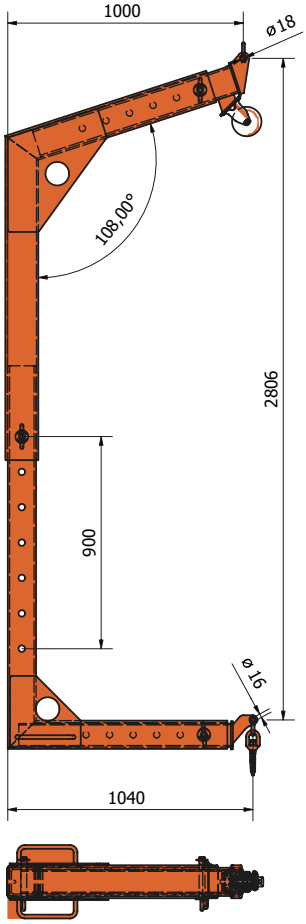

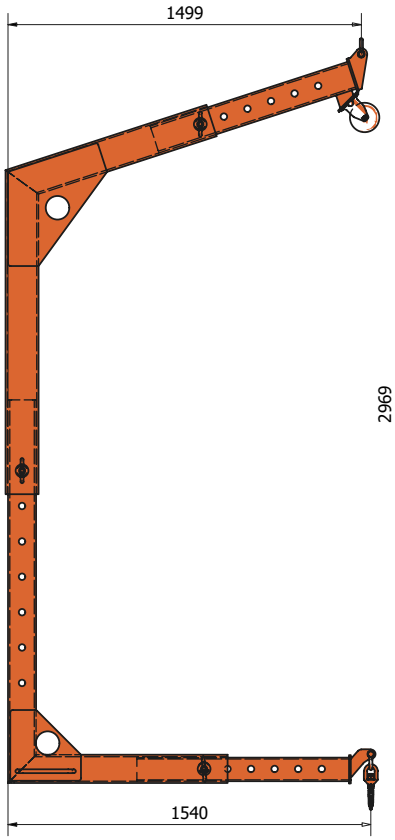

INFORMATIONS TECHNIQUES - EXTENSION

POT03 - CROCHET C 1000 KG

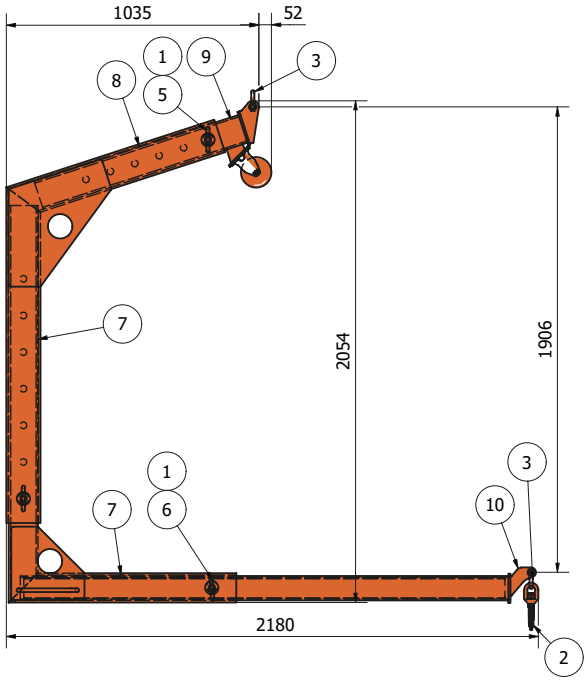

N°	Quantité	Description
1	3	Goupille à bascule 8 mm
2	1	Crochet pivotant 2 tonnes
3	2	Manille lyre 2 tonnes
4	1	Roulette Tente D125 mm gris
5	2	Goupille de verrouillage pour crochet de palette
6	1	Goupille de verrouillage 25×120 mm
7	1	Assemblage soudé – partie inférieure
8	1	Assemblage soudé – partie supérieure
9	1	Assemblage soudé – pièce coulissante
10	1	Assemblage soudé – pièce coulissante

DESSINS TECHNIQUES - EXTENSION

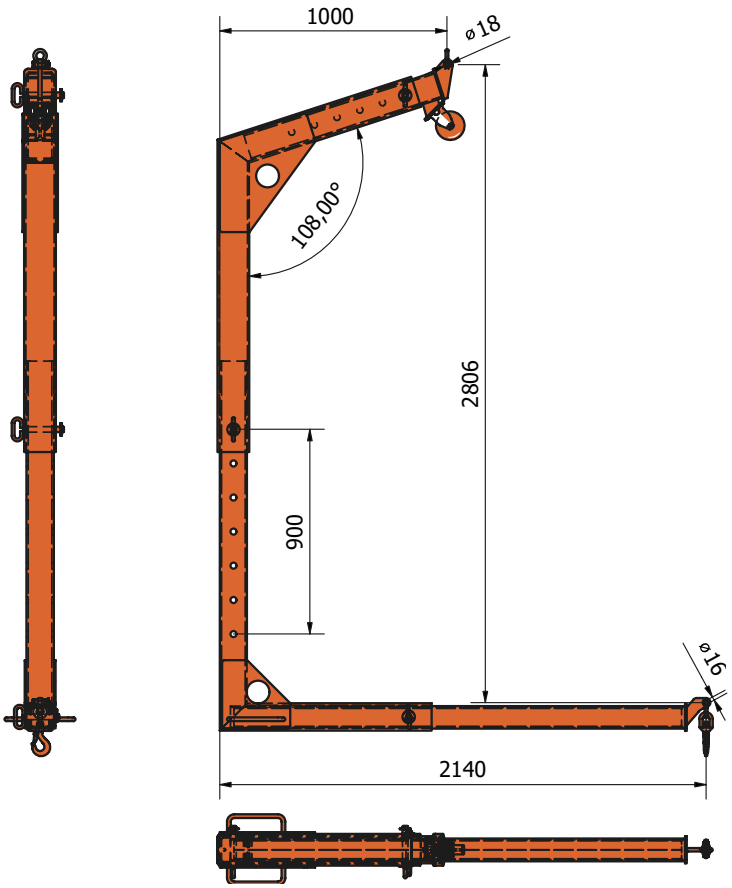

GL01 – NEW 2024

GLAS LIFT – JEKKO – MPK10

MB Groupe
www.mbgroupe.be

Mini-grue Jekko - GLAS LIFT

Elle s'adapte à toutes les configurations d'environnement de travail : une **véritable mini-grue** passe-partout pour le déplacement d'éléments fragiles, à l'image du verre, ou des charges lourdes et difficilement manipulables.

La GL01 Jekko MPK10 électrique avec contrepoids amovible, autonome sur batterie, équipée d'une grande boîte à outils et d'un port USB pour recharge portable, saura vous montrer toutes ses performances à l'utilisation.

- Capacité de **990 Kg** avec la fléchette et crochet.
- Capacité de **990 Kg** avec le manipulateur de vitres à 6 ventouses pour une rotation de 360°.

Contrôle à distance à l'aide d'une télécommande ou d'une commande à fil.

Équipée de stabilisateurs latéraux et de pneus tout terrain anti-crevaison.

ACCESSOIRES

JVM10EV
Robot ventouse 990 kg

FLÉCHETTE
990 kg

INFORMATIONS TECHNIQUES

GL01 - JEKKO - MPK10

			DESCRIPTION	UNITÉS	VALEUR
GRUE INFORMATION		DIMENSIONS	hauteur	mm	1.500
			Longueur		2.280
			Poids		955
		LONGUEUR DE LA FLÈCHE	Longueur	m	1,57 - 3,5
			Vitesse	s	48
		ROTATIONS	Angle	°	-9°/9°
			Vitesse	s	7
		ANGLES DE LA FLÈCHE	Angle de travail	°	-21°/58°
			Vitesse	s	42+
		Capacité maximum		kg	990
		Charge maximale de la roue arrière		kg	410
		Charge maximale de la roue avant			1.200
		Vitesse de déplacement		km/h	4
		Aptitude au nivellement (valeur maxium uniquement 30 secondes)		°	13
		Température de fonctionnement		°C	-20°/+40°
		Classe de levage (UNI 4301-1)		A1	

POIDS		GRUE	Total	kg	1.045
		CONTREPOIDS	1 (cadre)	kg	100
			2 (capot)	kg	130

ACCESSOIRES		JIB	JIB	kg	18
		MANIPULATEUR DE VERRE	6 ventouses	kg	165
		PLATEAUX POUR STABILISATEURS	40 x 40 cm 5 cm d'épaisseur	kg	7,4 (l'unité)

MOTEUR		ÉLECTRIQUE	Voltage	V	24
			Puissance	kW	2,2

transport@mbgroupe.be | +32 87 78 51 03 | Z.I Les Plenesses - Rue du Tiège 12 B-4890 Thimister-Clermont

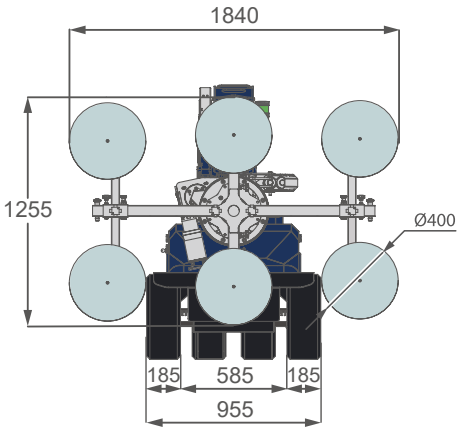

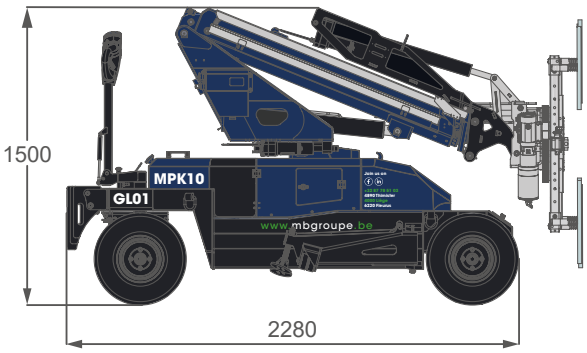

STABILISATEURS LATÉRAUX

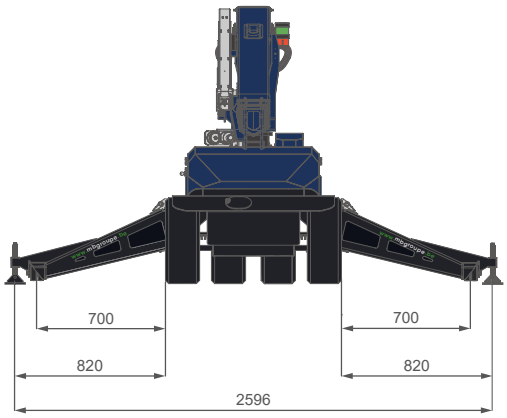

ROTATIONS DE LA COLONNE

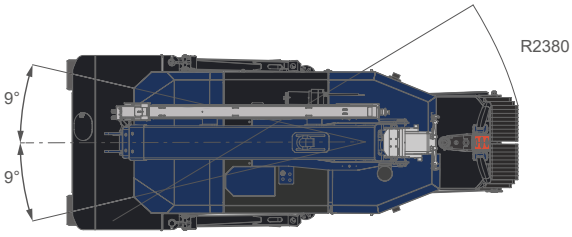

[mm]

CARACTÉRISTIQUES DES ACCESSOIRES

GL01 - JEKKO - MPK10

JVM10EV

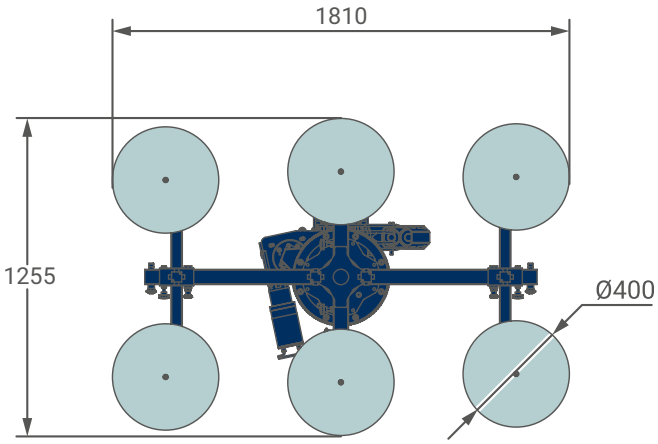

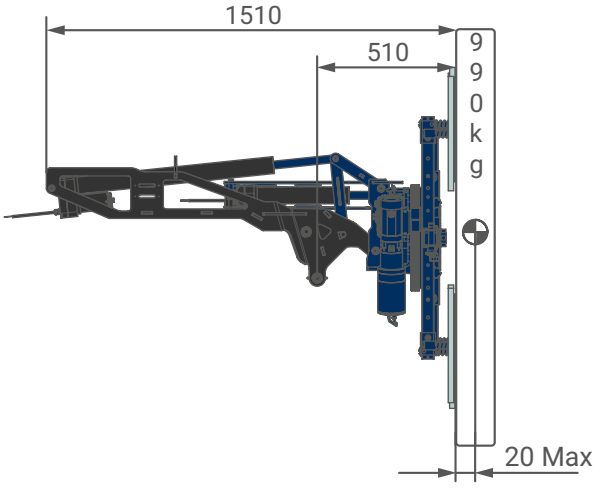

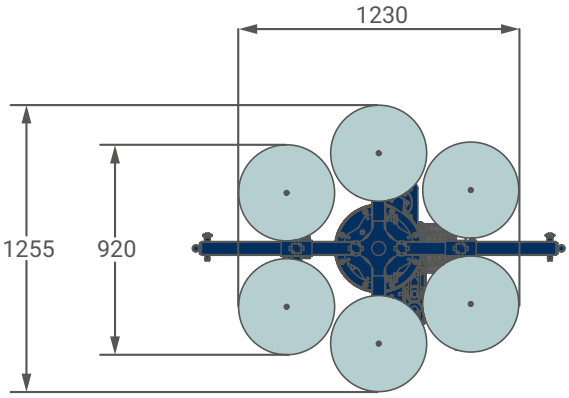

INCLINAISONS

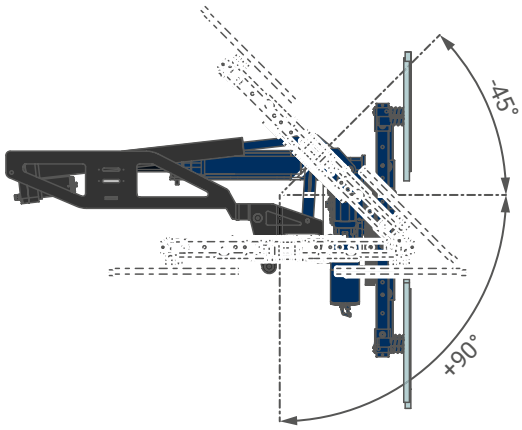

ROTATIONS

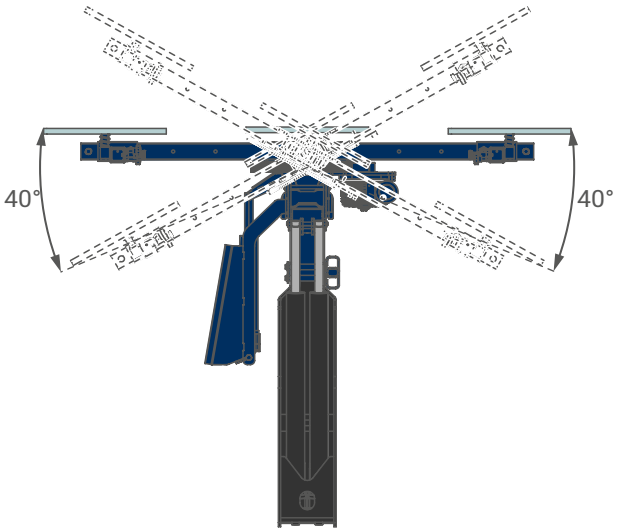

[mm]

CARACTÉRISTIQUES DES ACCESSOIRES

FLÉCHETTE (JIB)

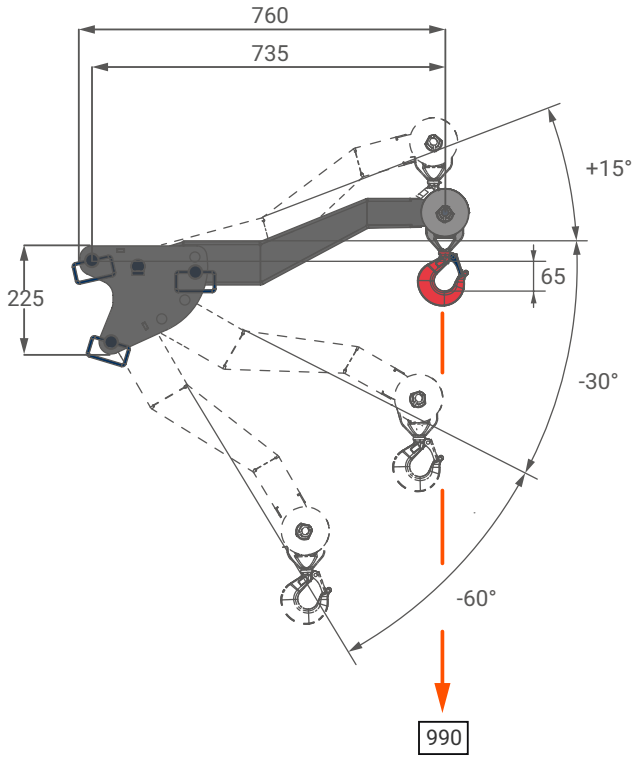

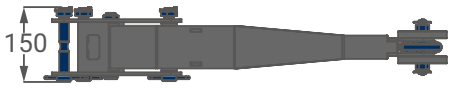

[mm]

TABLEAU DES CHARGES

AVEC CROCHET

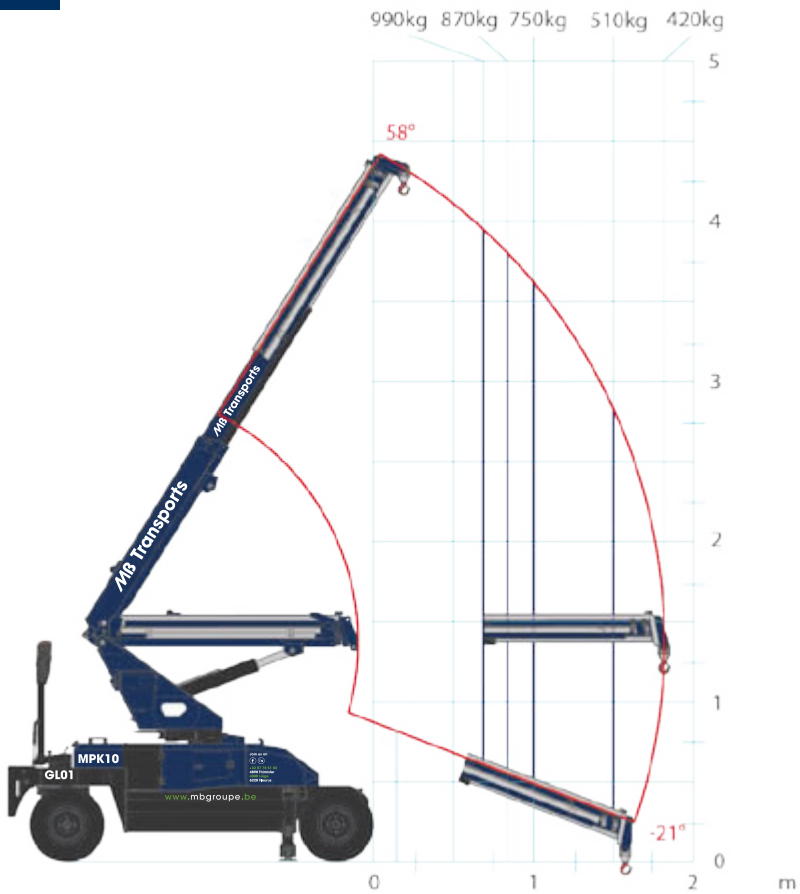

[kg]

TABLEAU DES CHARGES

GL01 - JEKKO - MPK10

AVEC 6 VENTOUSES

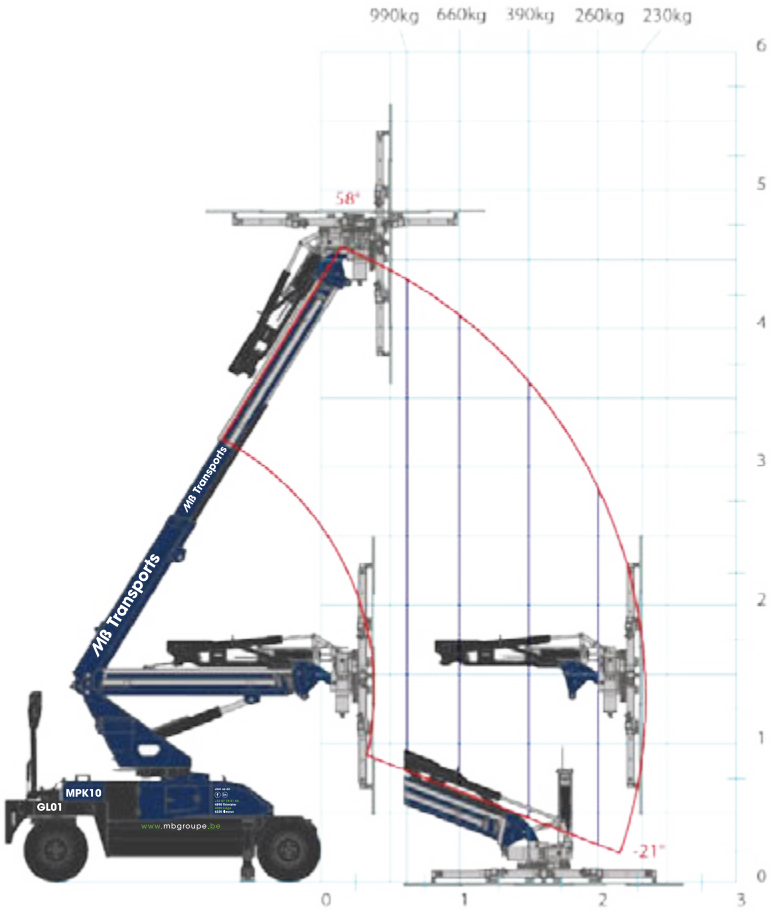

AVEC FLÈCHETTE (JIB)

[kg]

transport@mbgroupe.be | +32 87 78 51 03 | Z.I Les Plenesses - Rue du Tiège 12 B-4890 Thimister-Clermont

ÉQUIPEMENTS SPÉCIAUX

DIRECTEUR PÔLE TRANSPORTS

Guillaume RAUW	+32 499 69 86 97

ASSISTANT PLANNING

Thomas Hannotte	+32 87 26 04 04

SUPERVISEUR/FORMATEUR & CHEF DE PROJETS

Dylan RIGGI	+32 471 97 41 74

En cas de commande : transport@mbgroupe.be

PNJ01

FTZ-UNI 50 - 5To

MB Groupe
www.mbgroupe.be

Pince New Jersey 5To

La pince mécanique **PNJ01** est spécialement conçue pour la manutention et la pose d'éléments préfabriqués lourds jusqu'à **5 tonnes**, tels que blocs béton, bordures, pierres naturelles ou autres éléments massifs. Grâce à sa **large plage de serrage de 0 à 850 mm**, elle s'adapte facilement à une grande variété de formats.

Équipée d'un **système de serrage et de déblocage automatique**, elle dispose également d'un point de levage pour chaîne ou élingue, ainsi que de **patins de serrage en acier-caoutchouc** assurant la protection des charges manipulées.

Caractéristiques techniques :

Largeur des mâchoires : **720 mm**
Profondeur d'insertion : **200 mm**
Poids propre : **245 kg**

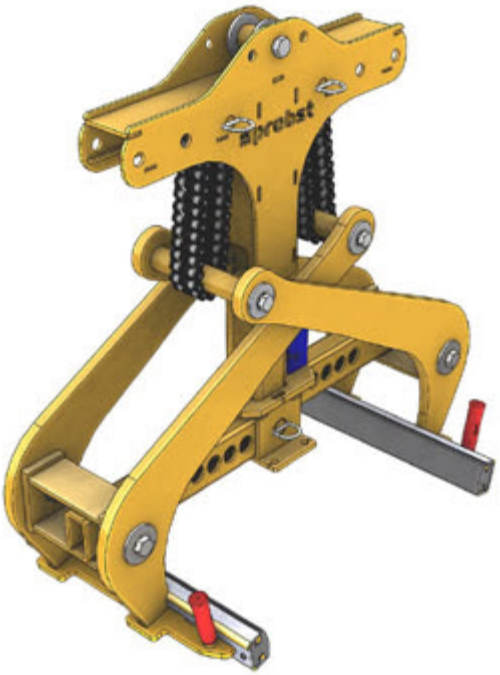

PHOTOS EN ACTION

transport@mbgroupe.be | +32 87 78 51 03 | Z.I Les Plenesses - Rue du Tiège 12 B-4890 Thimister-Clermont

DIMENSIONS (mm)

PNJ01 - FTZ-UNI 50 - 5TO

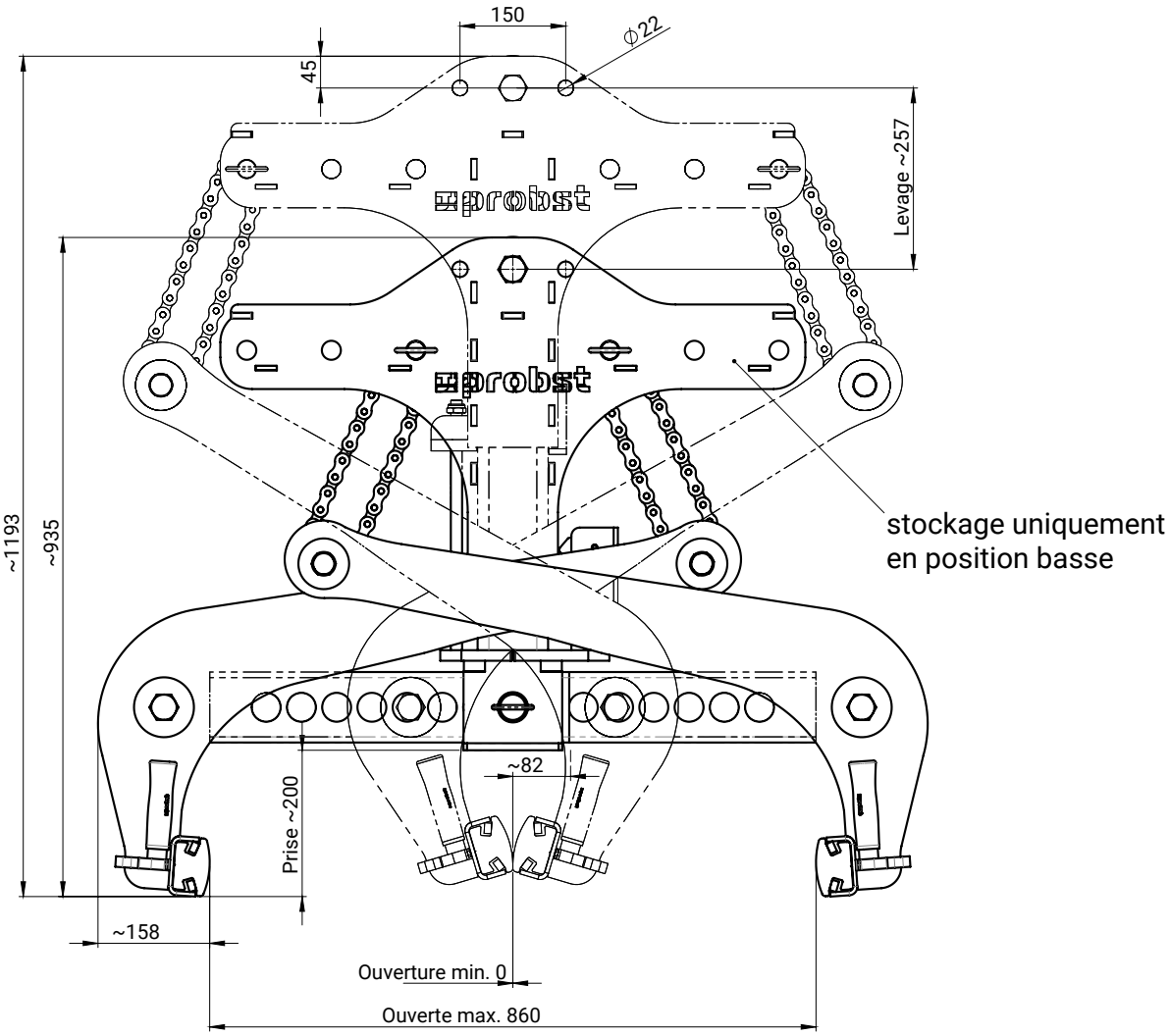

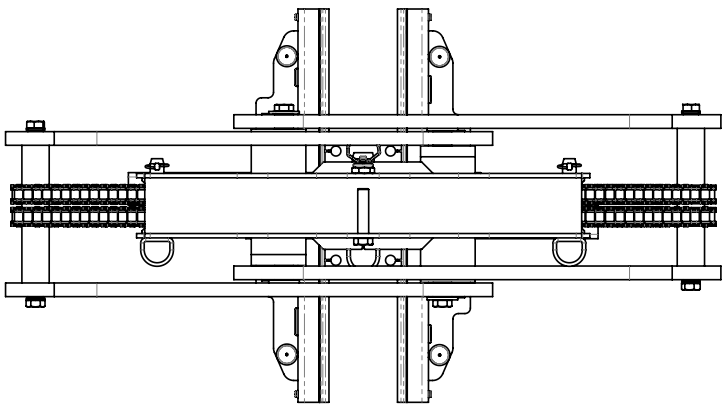

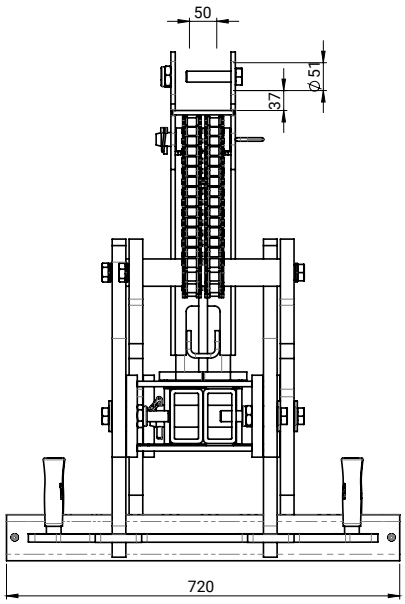

Manutention

manutention@mbgroupe.be | +32 87 78 51 03 | Z.I Les Plenesses - Rue du Tiège 12 B-4890 Thimister-Clermont

TEAM MB MANUTENTION

Bernard COOLEN
Directeur MB Manutention
+32 492 73 53 30
bernard.coolen@mbgroupe.be

Brice DEVAUX
Responsable Opérationnel
& Planning
+32 87 33 85 58
brice.devaux@mbgroupe.be

Yoric CARO
Responsable Opérationnel
& Planning
+32 87 33 85 58
yoric.caro@mbgroupe.be

Laura DELPORTE
Responsable Facturation
+32 87 26 04 07
facturationmbm@mbgroupe.be

Nathan LEJEUNE
Assistant Facturation
+32 87 26 04 07
facturationmbm@mbgroupe.be

Jean-Pierre DAWIR
Responsable Projets
+32 496 94 05 80
jean-pierre.dawir@mbgroupe.be

Bart KINAT
Sales Manager Major Projects
+32 470 70 77 21
bart.kinat@mbgroupe.be

Josy DROUGUET
Superviseur Grues
& Responsable Projets
+32 472 42 63 73
drj@mbgroupe.be

Rudy VAN GOMPEL
Technico-Commercial Grue
& Responsable Projets
+32 498 50 36 25
var@mbgroupe.be

Jan WIJNEN
Responsable Projets
+32 474 89 20 24
jan@mbgroupe.be

CONTACT GÉNÉRAL
+32 87 78 51 03

GRUES ÉLECTRIQUES

DIRECTEUR PÔLE MANUTENTION

Bernard COOLEN	+32 492 73 53 30

RESPONSABLE OPÉRATIONNEL & PLANNING

Brice DEVAUX	+32 87 33 85 58
Yoric CARO	+32 87 33 85 58

RESPONSABLE PROJETS

Jean-Pierre DAWIR	+32 496 94 05 80
Bart Kinat	+32 470 70 77 21
Josy DROUGUET	+32 472 42 63 73
Rudy VAN GOMPEL	+32 498 50 36 25
Jan WIJNEN	+32 474 89 20 24

En cas de commande : manutention@mbgroupe.be

manutention@mbgroupe.be | +32 87 78 51 03 | Z.I Les Plenesses - Rue du Tiège 12 B-4890 Thimister-Clermont

GE04 - Grue électrique 2.5T. - JMG MC25S

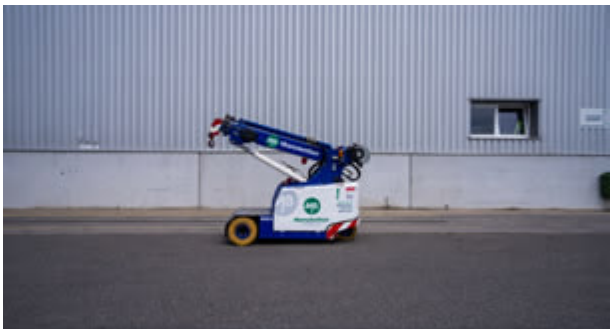

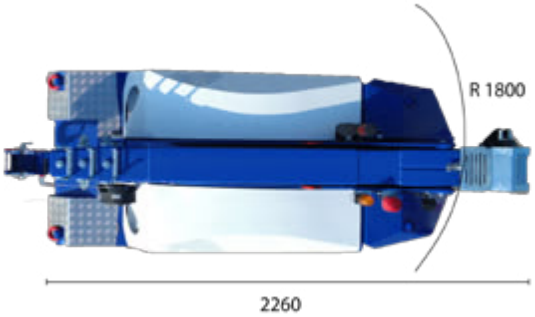

Infos	Télécommandée
Type de JIB	Allonge 1,15m(soit dans FB ou jib) + petit Jib 1,9t 3 positions 0/30/60° + grand Jib 350kg 3 positions 0/25/50°
Treuil Hydraulique	OUI - Treuil 2,5T.
Roues blanches	OUI
Radio commandé	OUI
Longueur (châssis, sans la flèche dépassante) (m)	2,12m châssis & 2,26m avec flèche
Largeur (m)	0,94
Hauteur (m)	1,65 avec treuil/ 1,55 sans treuil
Rayon de braquage (m)	1,87
Poids Grue sans jib et acc (kg)	2500
Capacité Max de levage (t)	2,5
Flèche Base hydraulique (m)	2,79
Petit Jib (m)	0,3
Grand Jib (m)	1,4
Allonge (m)	+/- 1,15
Flèche Totale Max (m)	5,35
Hauteur sous crochet max (m)	7,5
Capacité Horizontale Portée Maxi flèche base, Crochet de base sans treuil / Geko (kg)	400
Portée : Capacité Horizontale Portée Maxi flèche base, Crochet base sans treuil / Geko (m)	2,79
Capacité Horizontale Portée Maxi flèche base grand jib(+allonge) sans treuil (kg)	180

Flèche de base avec crochet de base

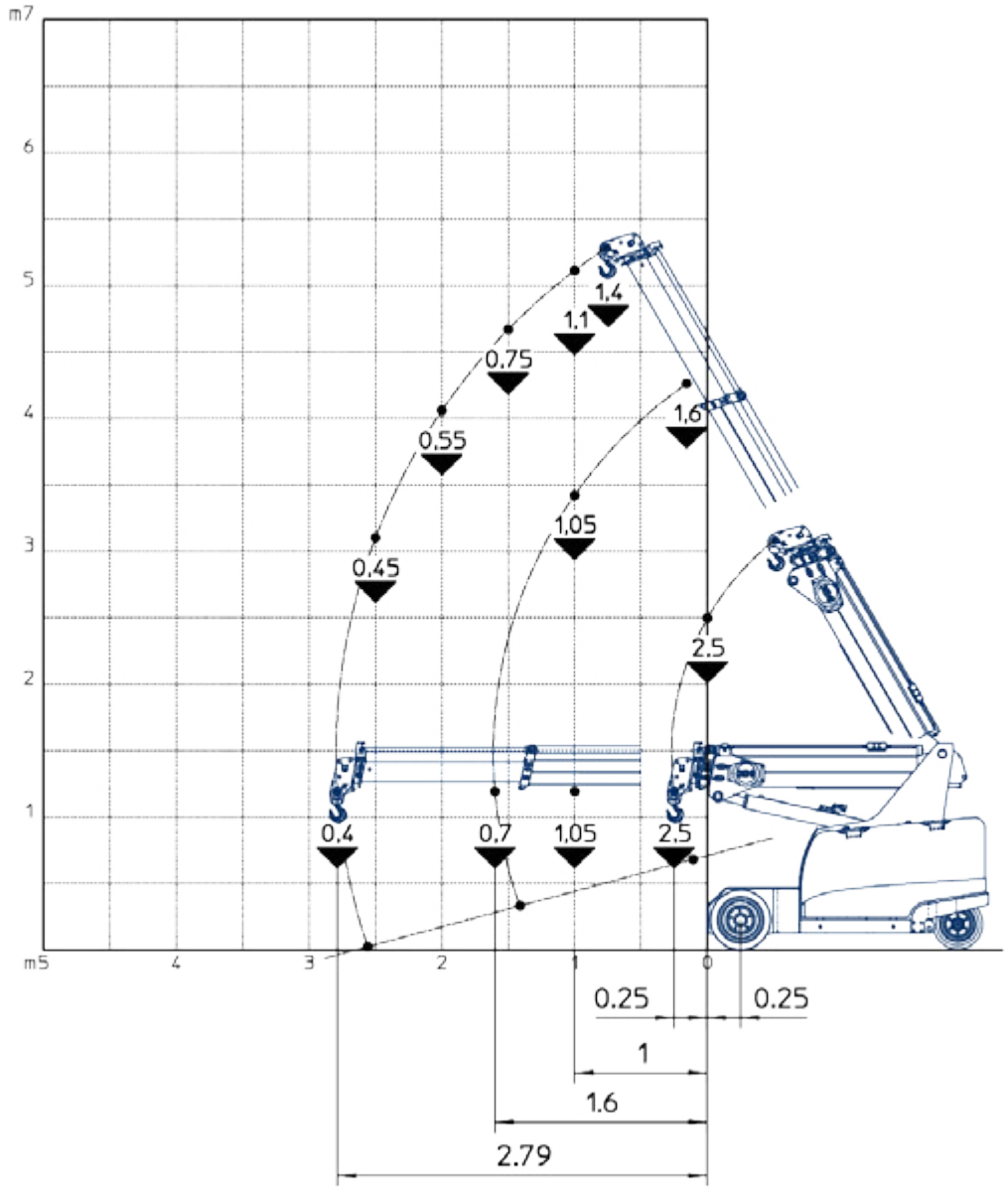

Flèche de base avec crochet de base + allonge de +-1.15m

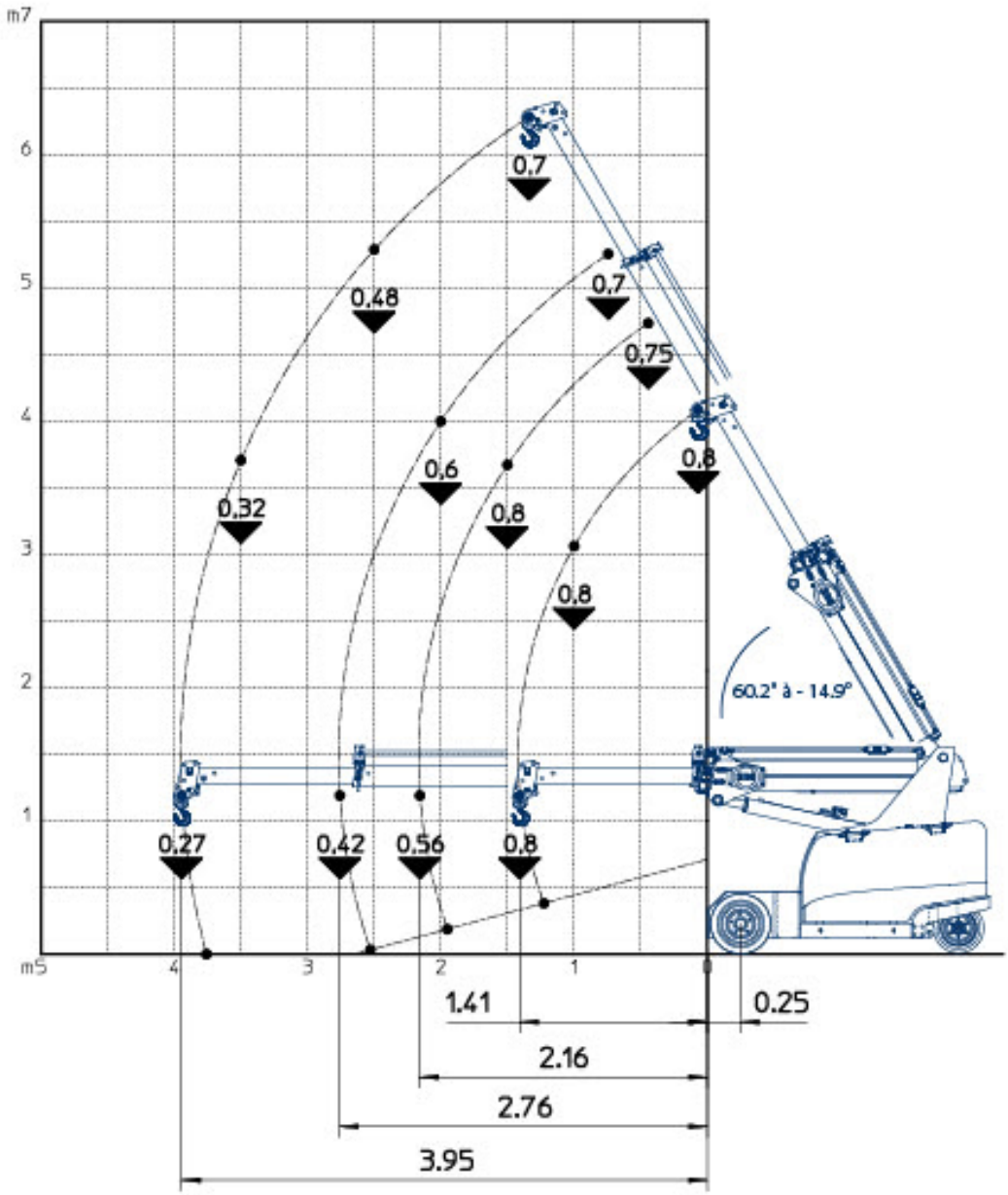

Manutention
www.mbgroupe.be

GE04 - Grue électrique 2.5T.

Flèche de base avec Treuil 2.5t

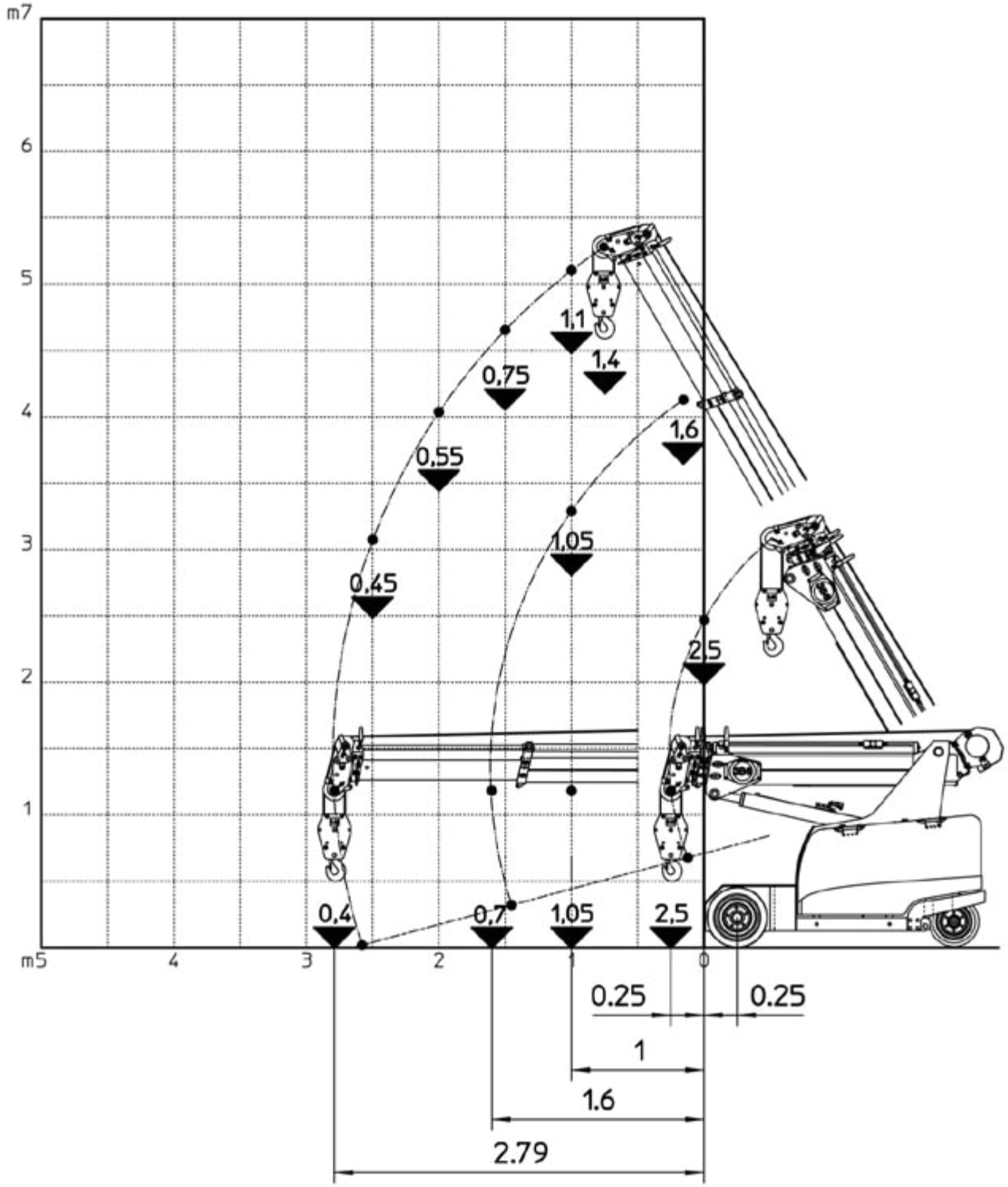

manutention@mbgroupe.be | +32 87 78 51 03 | Z.I Les Plenesses - Rue du Tiège 12 B-4890 Thimister-Clermont

Flèche de base avec Treuil et crochet 2.5t + allonge

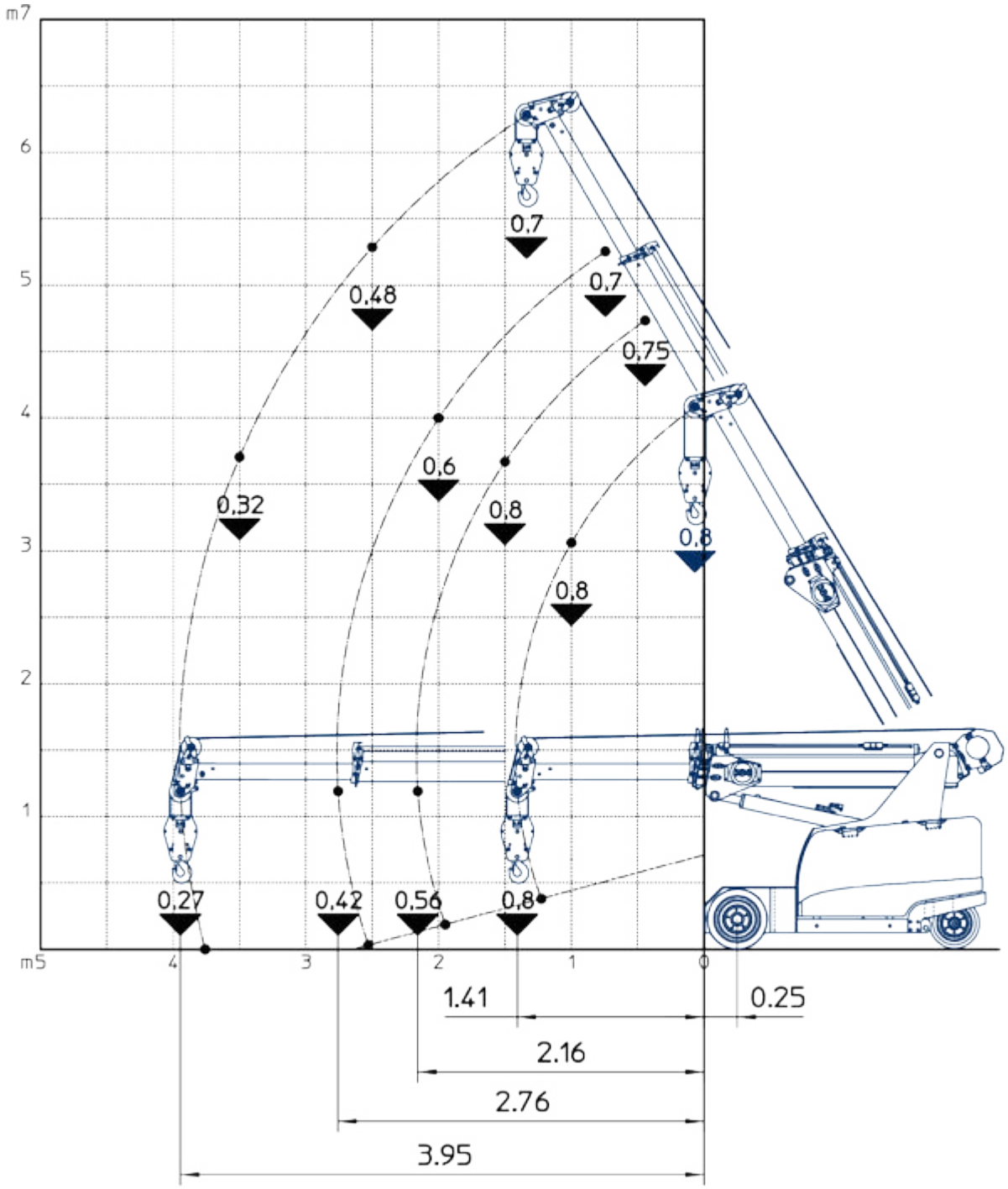

Fig. XLIII. *Schéma du débit/Treuil/Pas de ballast*

Consultez notre catalogue en ligne : www.mbgroupe.be
Transports Manutention Logistique Tôlage Solutions

Flèche de base + allonge + Jib mécanique 1.9t, inclinable 3 positions 0 30 60°

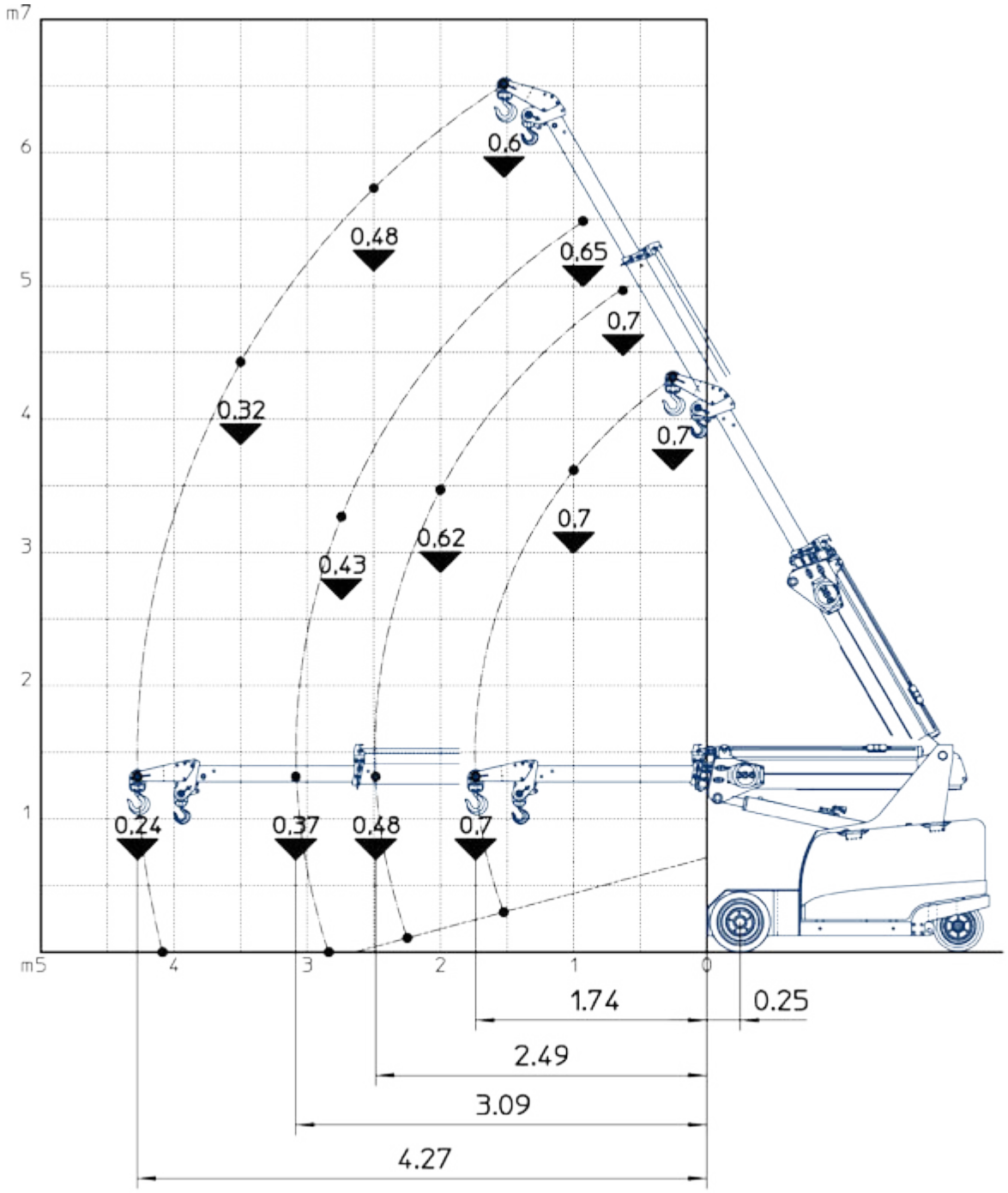

Fig. LXX. *Schéma du débit/Jib 1.9t - rallonge mécanique*

manutention@mbgroupe.be | +32 87 78 51 03 | Z.I Les Plenesses - Rue du Tiège 12 B-4890 Thimister-Clermont

Flèche de base + allonge + Jib mécanique 350kg, inclinable 3 positions 0 25 50°

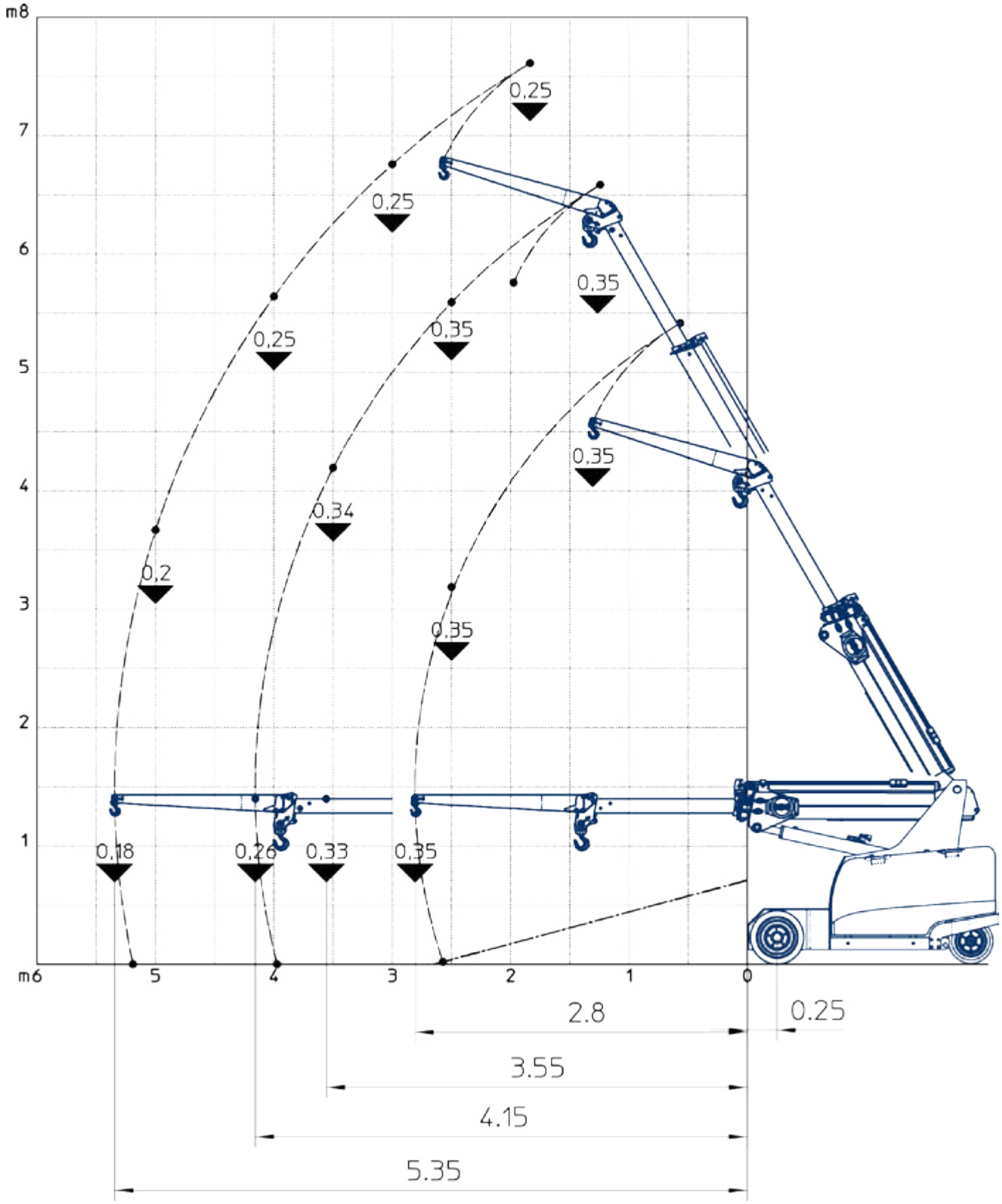

Manutention
www.mbgroupe.be

GE04 - Grue électrique 2.5T.

Flèche de base + allonge + Jib mécanique 350kg avec Treuil, inclinable 3 positions 0 25 50°

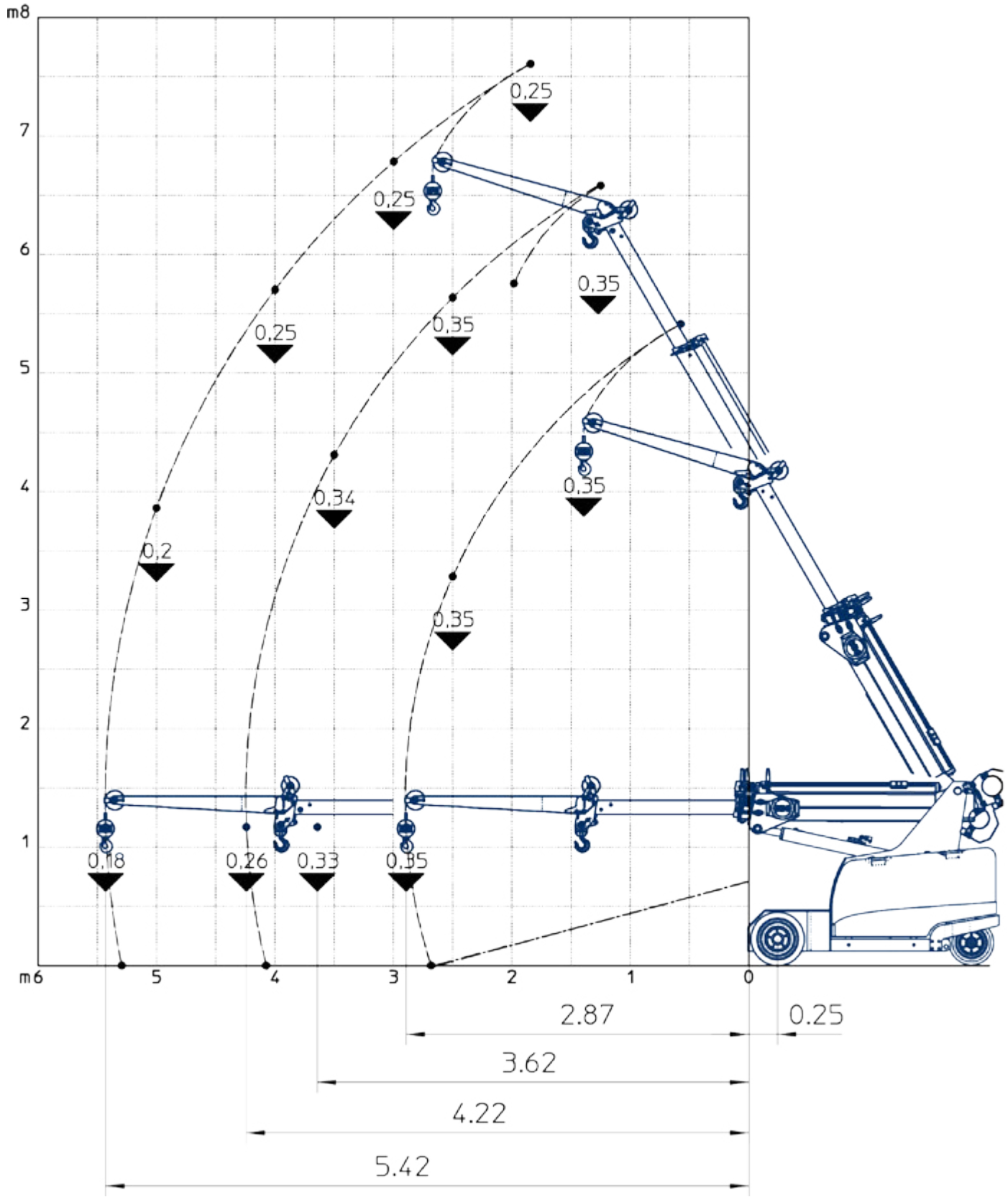

manutention@mbgroupe.be | +32 87 78 51 03 | Z.I Les Plenesses - Rue du Tiège 12 B-4890 Thimister-Clermont

GE08 - Grue électrique 3.2T. - JMG MC32S

Infos	Compacte - sans cabine-télécommandée-blanches
Type de JIB	Jib mécanique 1,5T(70kg) 3 positions 0° 25° 50° + allonge de Jib mécanique 600kg(40kg)
Fourche	NON
Ballast	1 x 700kg
Treuil Hydraulique	OUI - Treuil 3,2T
Roues blanches	OUI
Radio commandé	OUI
Longueur (châssis, sans la flèche dépassante) (m)	2,425
Largeur (m)	0,98
Hauteur (m)	1,8 avec Treuil / 1,695 sans Treuil
Rayon de braquage (m)	2,18
Poids Grue sans jib et acc (kg)	3200
Capacité Max de levage (t)	3,2
Flèche Base hydraulique (m)	4
GEKO (m)	x
Petit Jib (m)	1
Grand Jib (m)	x
Allonge (m)	1,4 avec petit jib
Flèche Totale Max (m)	6,5
Hauteur sous crochet max (m)	9
Capacité Horizontale Portée Maxi flèche base, Crochet de base sans treuil / Geko (kg)	470
Portée : Capacité Horizontale Portée Maxi flèche base, Crochet base sans treuil / Geko (m)	4

Manutention
www.mbgroupe.be

GE08 - Grue électrique 3.2T.

Fleche de base avec crochet de base

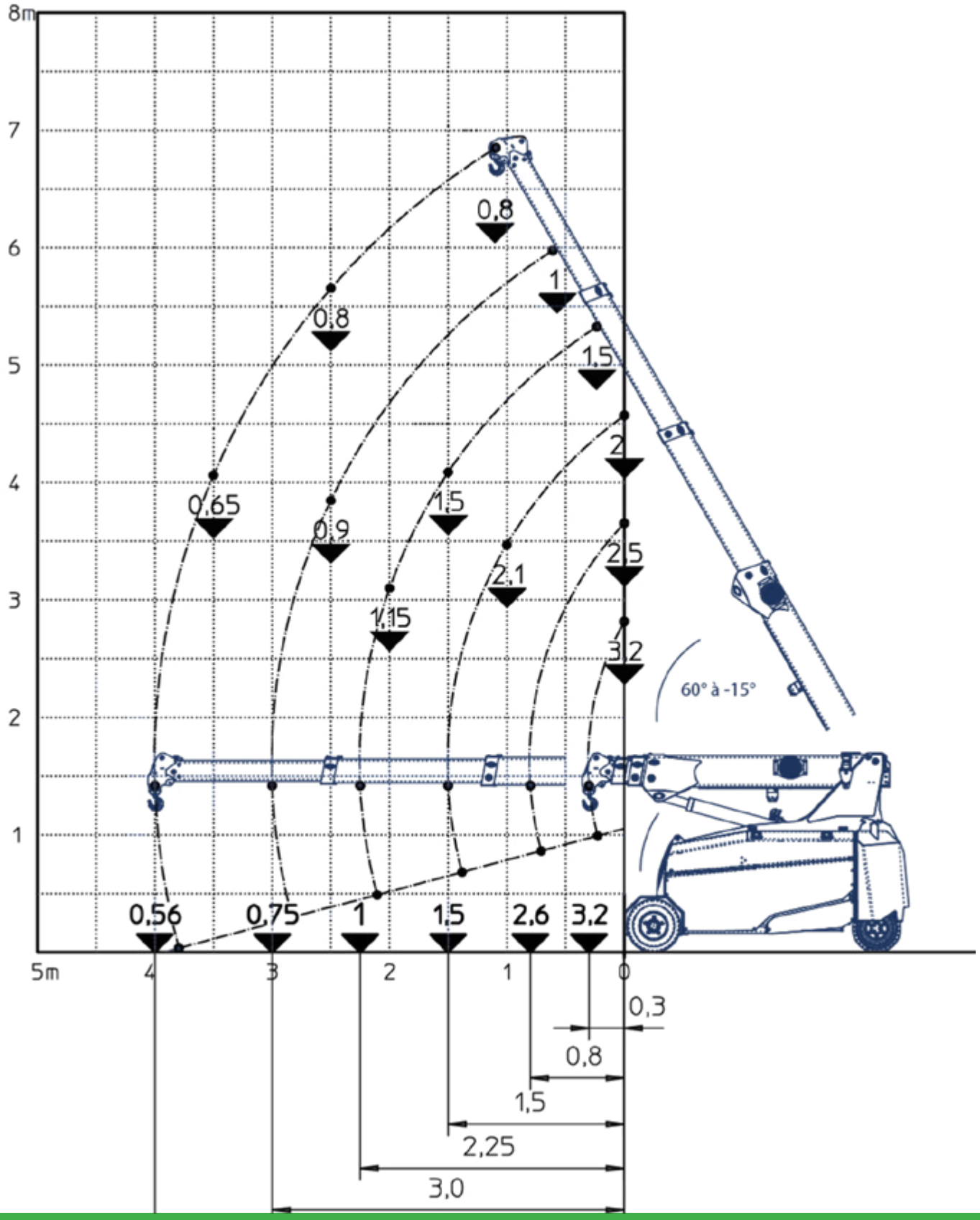

manutention@mbgroupe.be | +32 87 78 51 03 | Z.I Les Plenesses - Rue du Tiège 12 B-4890 Thimister-Clermont

Fleche de base avec Treuil et crochet 3.2t

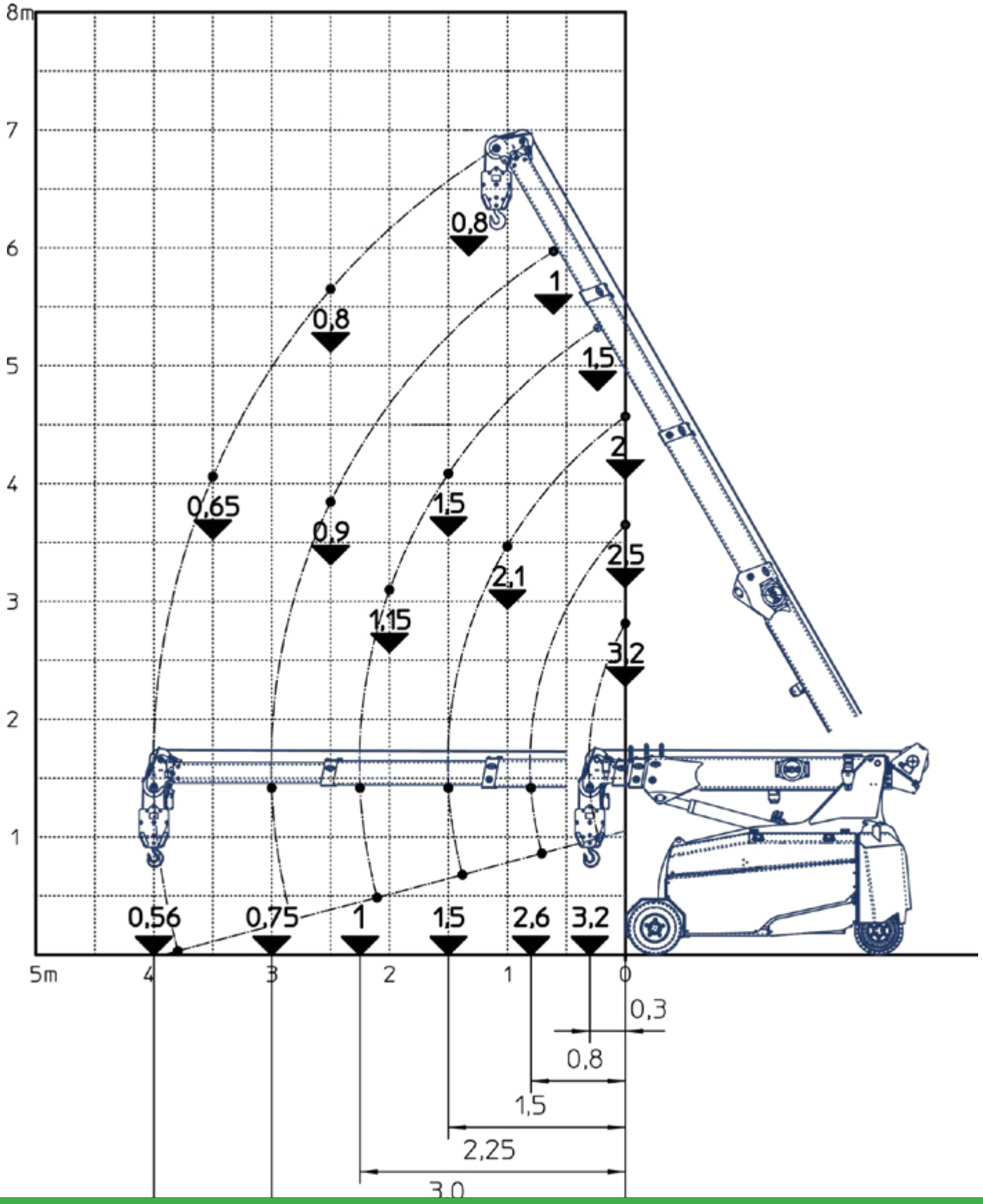

Fleche de base + Jib mecanique 1,5t, inclinable 3 positions 0-25-50°

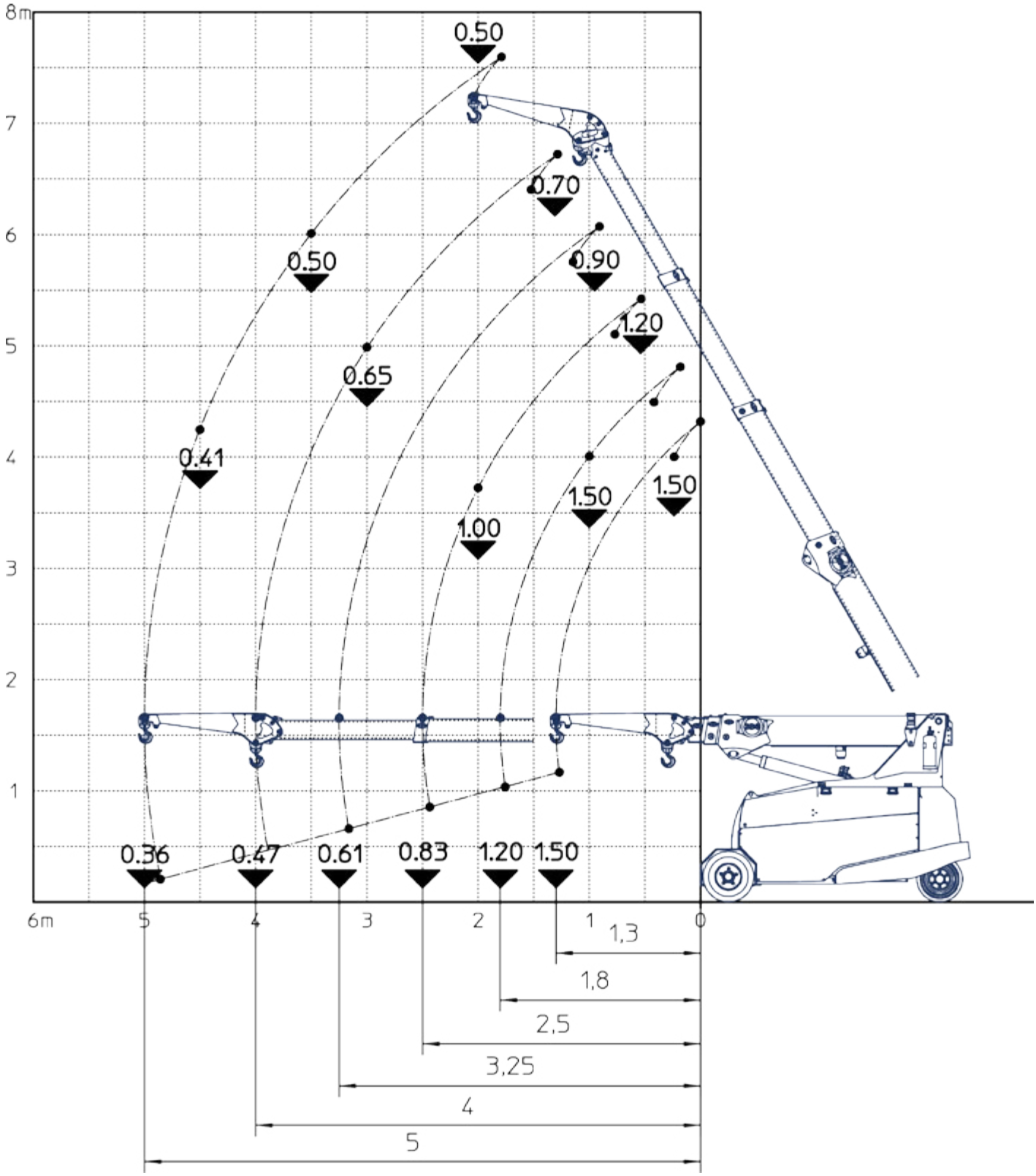

manutention@mbgroupe.be | +32 87 78 51 03 | Z.I Les Plenesses - Rue du Tiège 12 B-4890 Thimister-Clermont

Fleche de base + Jib mécanique 1,5t avec Treuil, inclinable 3 positions 0-25-50°

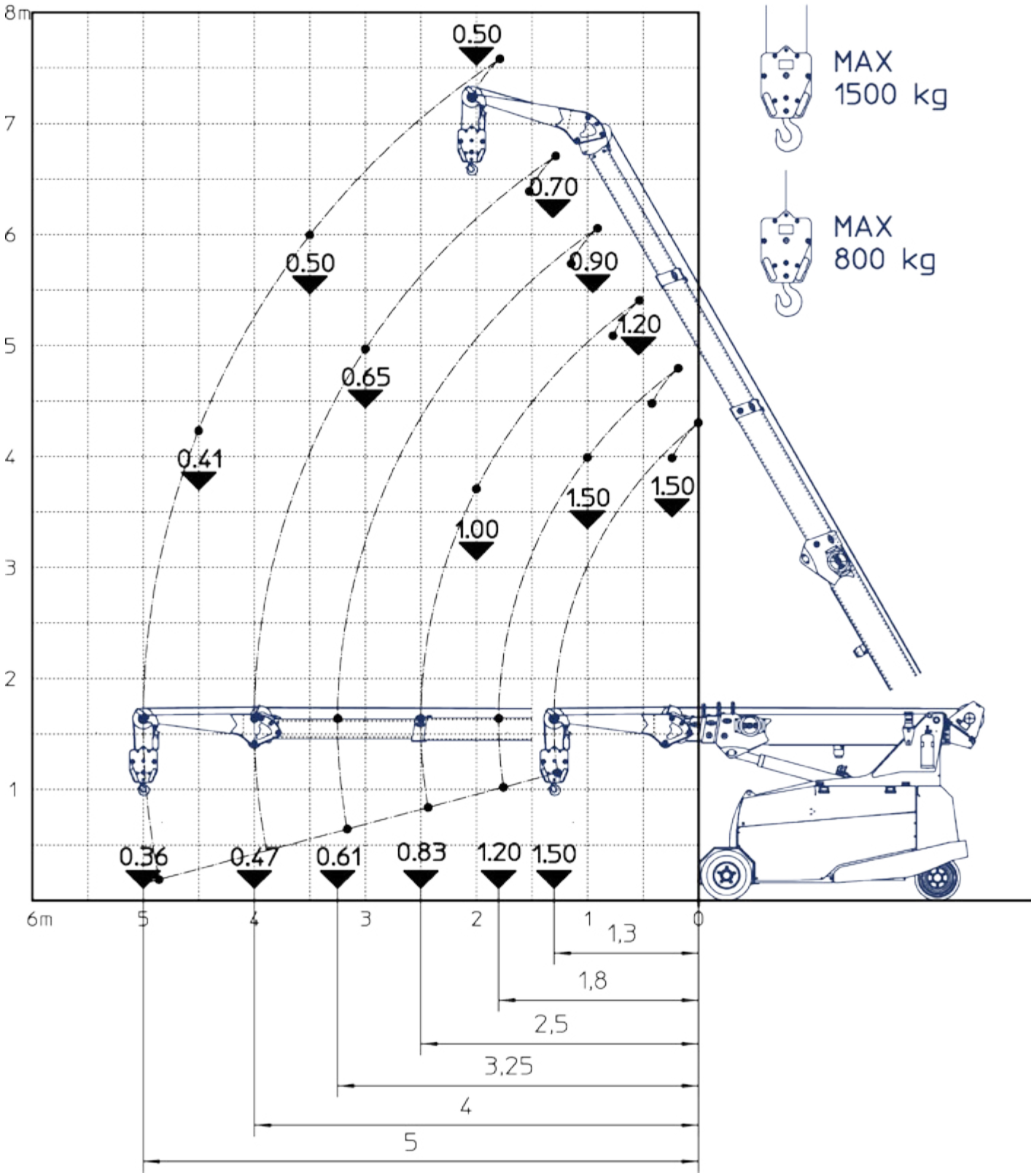

Manutention
www.mbgroupe.be

GE08 - Grue électrique 3.2T.

Fleche de base + Jib mécanique 1,5t + allonge de jib , inclinable 3 positions 0-25-50°

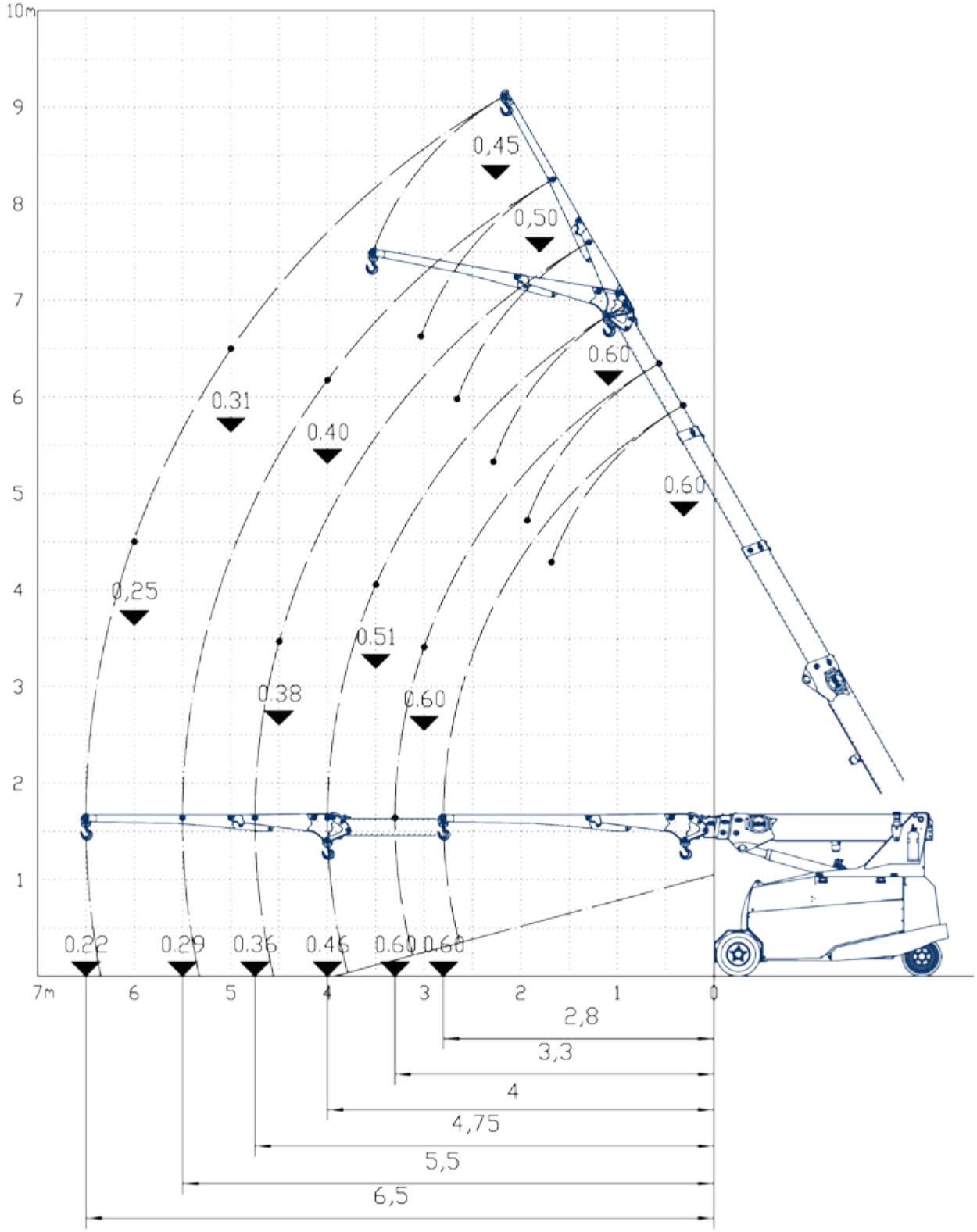

manutention@mbgroupe.be | +32 87 78 51 03 | Z.I Les Plenesses - Rue du Tiège 12 B-4890 Thimister-Clermont

Fleche de base + Jib mécanique 1,5t + allonge de jib + treuil , inclinable 3 positions 0-25-50

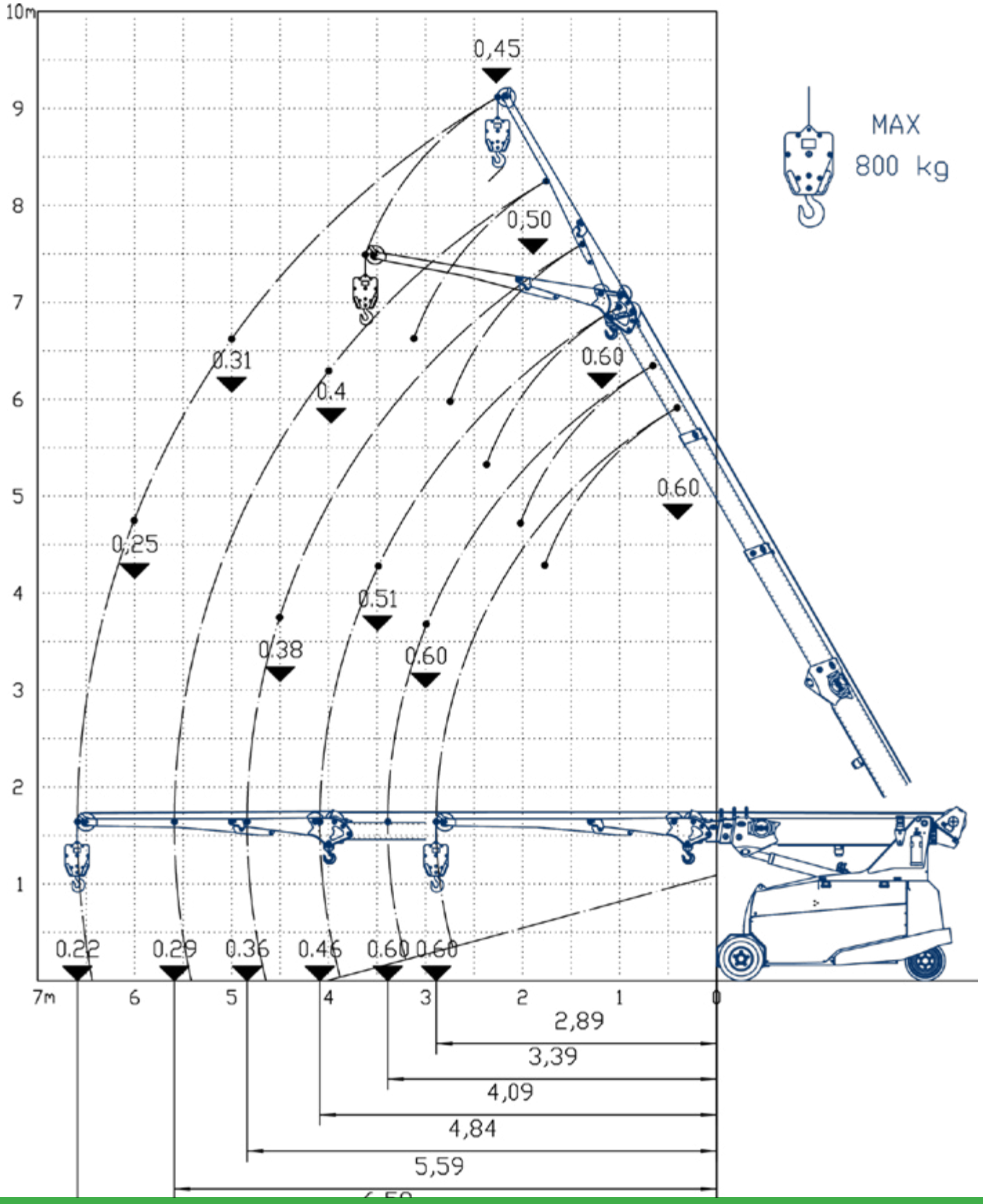

GE02 - Grue électrique 3.2T. - JMG MC32S

Infos	Compacte - sans cabine -télécommandée - roues blanches
Type de JIB	Jib mécanique 1,5T(70kg) 3 positions 0° 25° 50° + allonge de Jib mécanique 600kg(40kg
Fourche	NON
Ballast	1 x 700kg
Treuil Hydraulique	Treuil 3.2T
Roues blanches	OUI
Radio commandé	OUI
Longueur (châssis, sans la flèche dépassante) (m)	2.45
Largeur (m)	0.98
Hauteur (m)	1.79 avec treuil & 1.695 sans
Rayon de braquage (m)	2.19
Poids Grue sans jib et acc (kg)	3460
Capacité Max de levage (t)	3.2
Flèche Base hydraulique (m)	4
GEKO (m)	x
Petit Jib (m)	1
Grand Jib (m)	x
Allonge (m)	1.4 avec petit jib
Flèche Totale Max (m)	6.5
Hauteur sous crochet max (m)	9
Capacité Horizontale Portée Maxi flèche base, Crochet de base sans treuil / Geko (kg)	560
Portée : Capacité Horizontale Portée Maxi flèche base, Crochet base sans treuil / Geko (m)	4

manutention@mbgroupe.be | +32 87 78 51 03 | Z.I Les Plenesses - Rue du Tiège 12 B-4890 Thimister-Clermont

Fle?che de base avec crochet de base

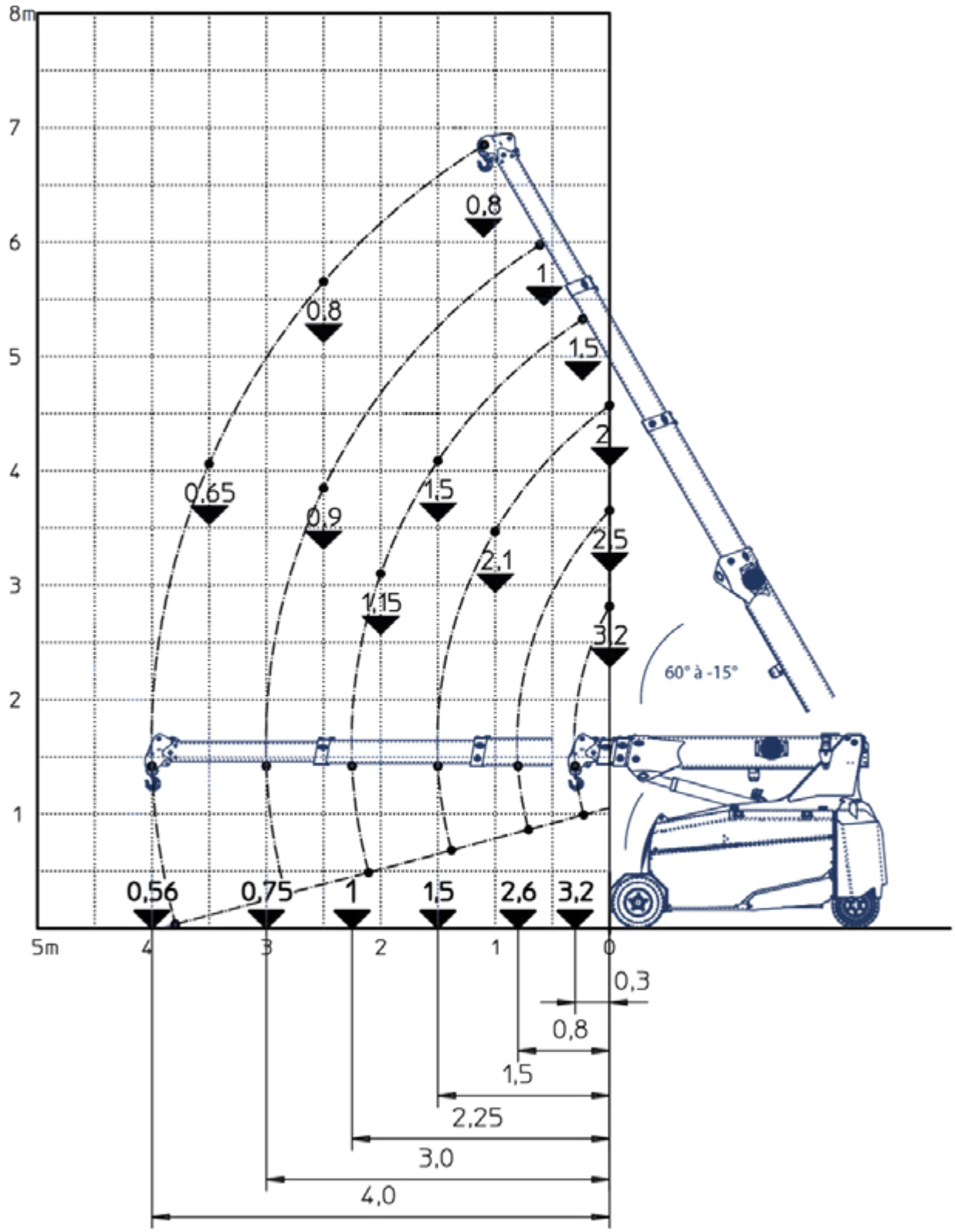

Fleche de base avec treuil et crochet 3,2t

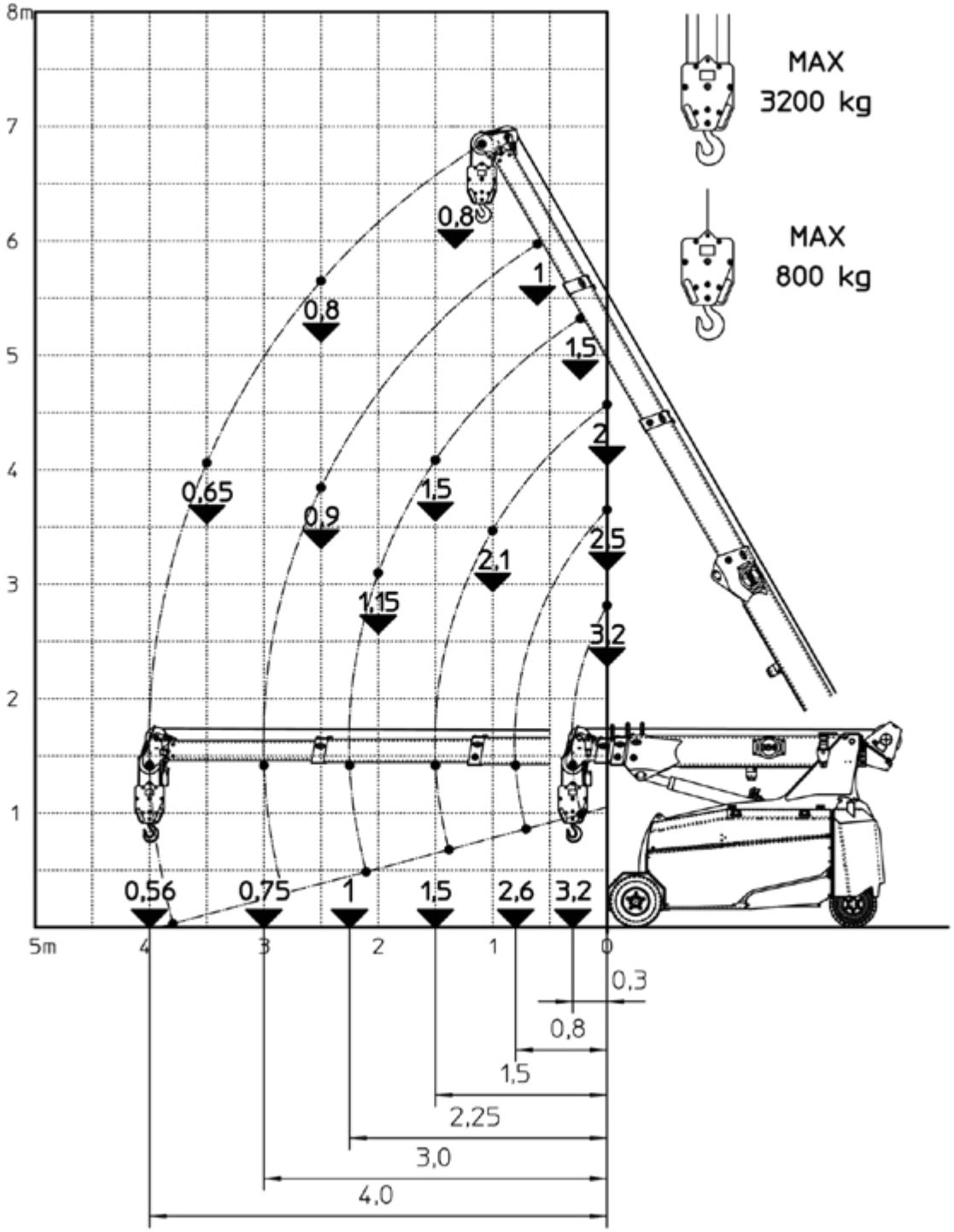

manutention@mbgroupe.be | +32 87 78 51 03 | Z.I Les Plenesses - Rue du Tiège 12 B-4890 Thimister-Clermont

Fleche de base + Jib mecanique 1,5t, inclinable 3 positions 0-25-50°

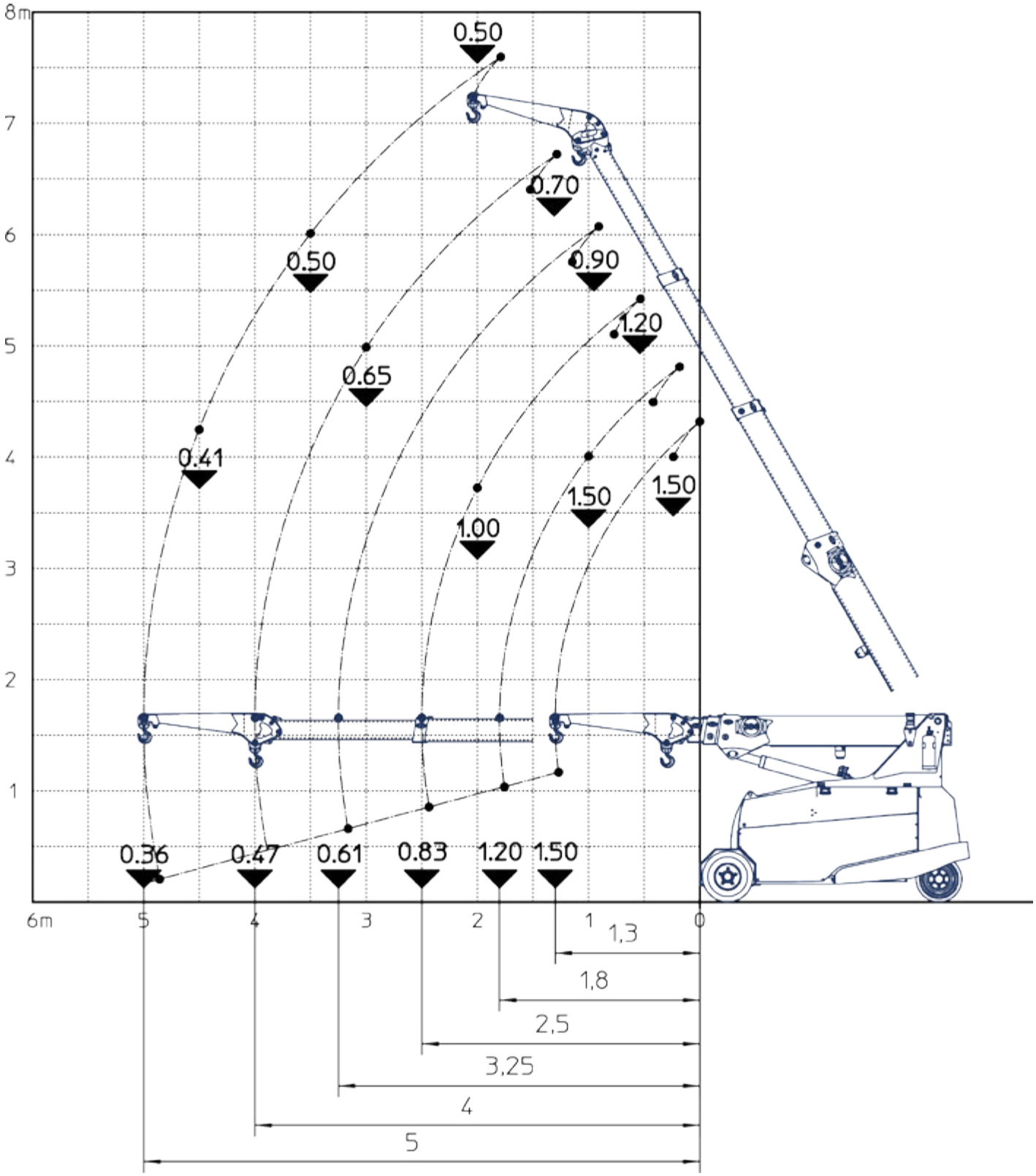

Manutention
www.mbgroupe.be

GE02 - Grue électrique 3.2T.

Fleche de base + Jib mécanique 1,5t avec Treuil, inclinable 3 positions 0-25-50°

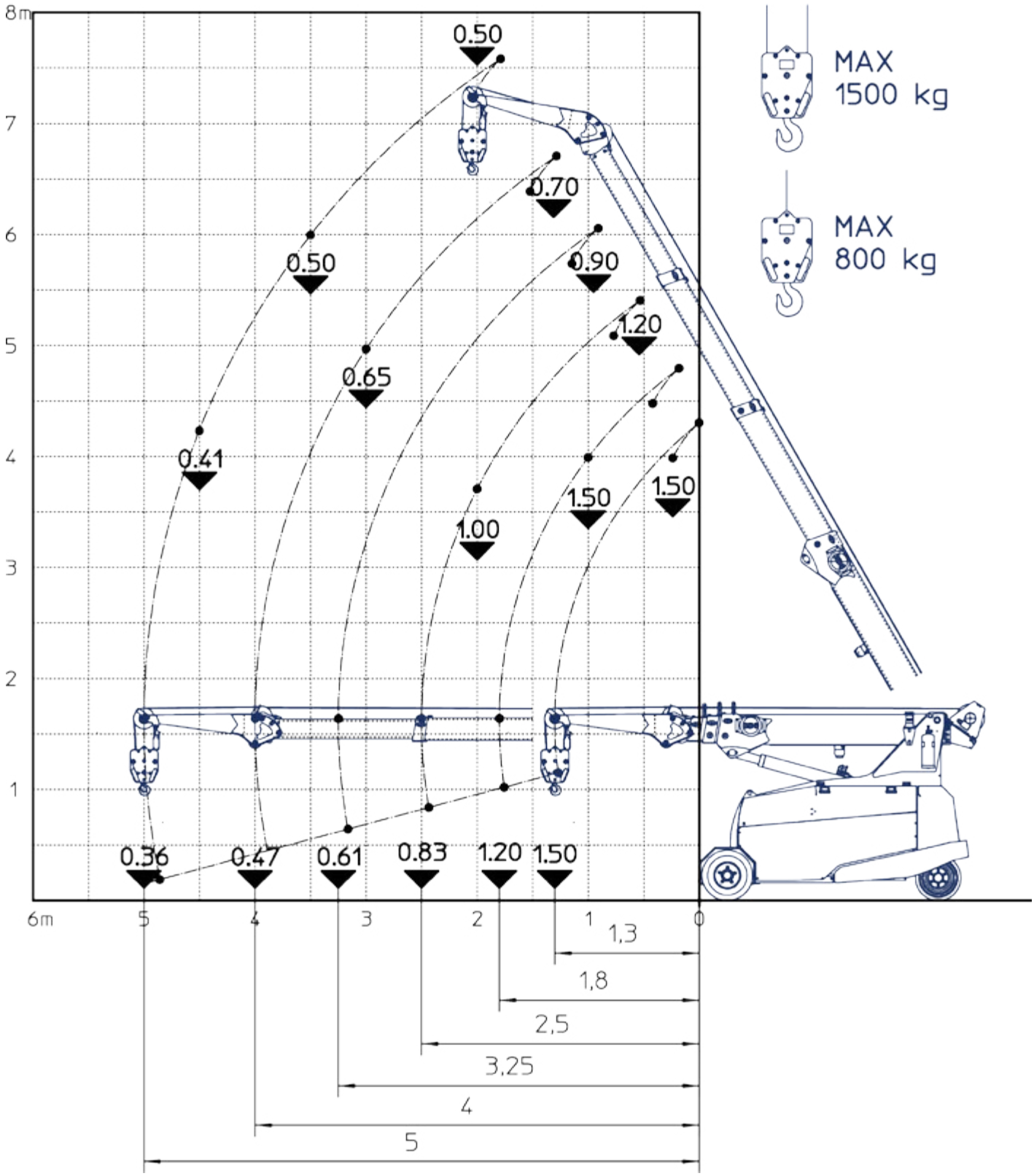

manutention@mbgroupe.be | +32 87 78 51 03 | Z.I Les Plenesses - Rue du Tiège 12 B-4890 Thimister-Clermont

Fleche de base + Jib mécanique 1,5t + allonge de jib , inclinable 3 positions 0-25-50°

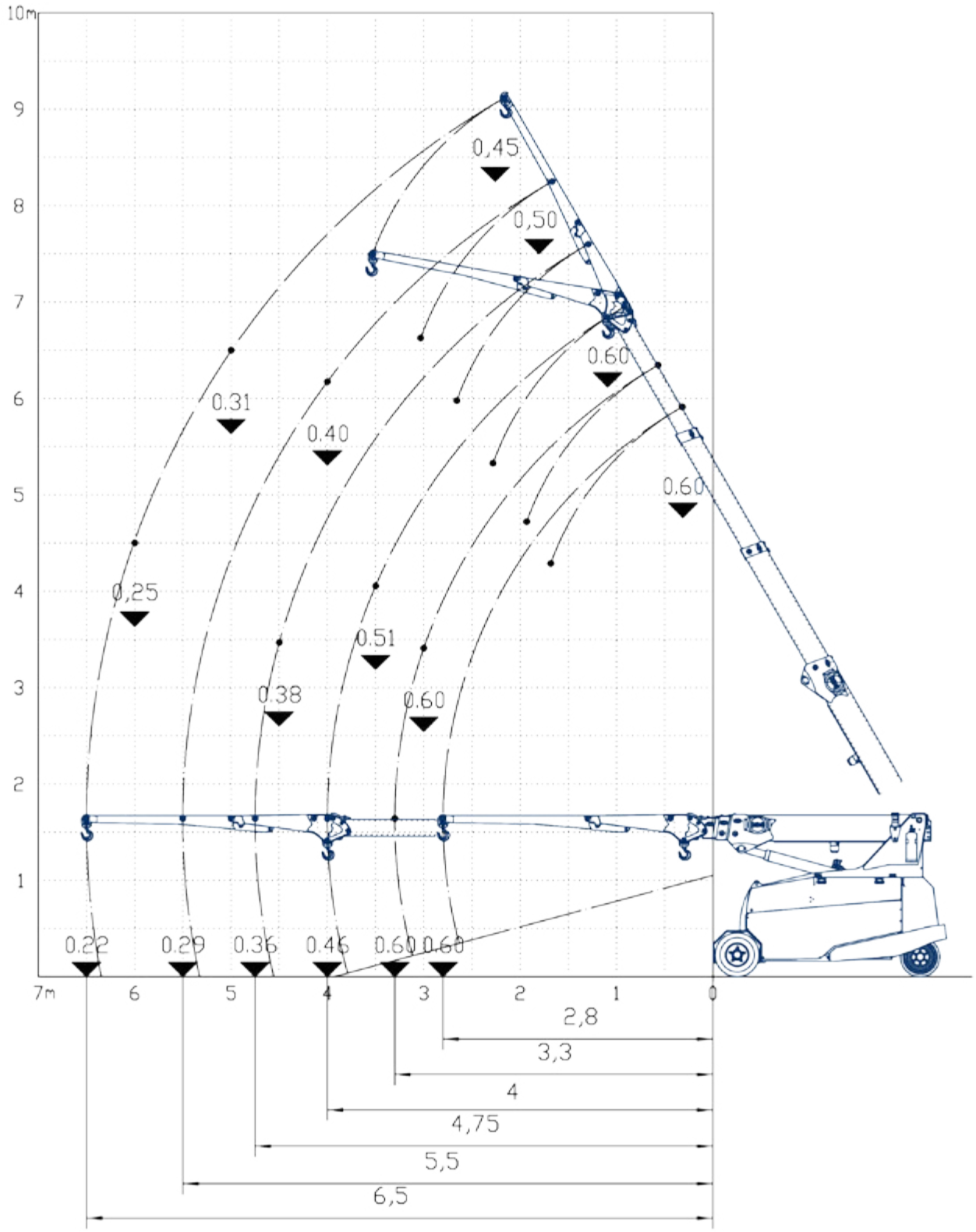

Manutention
www.mbgroupe.be

GE02 - Grue électrique 3.2T.

Fleche de base Jib-mecanique 1,5t allonge de jib inclinable 3 positions 0-25-50° avec treuil

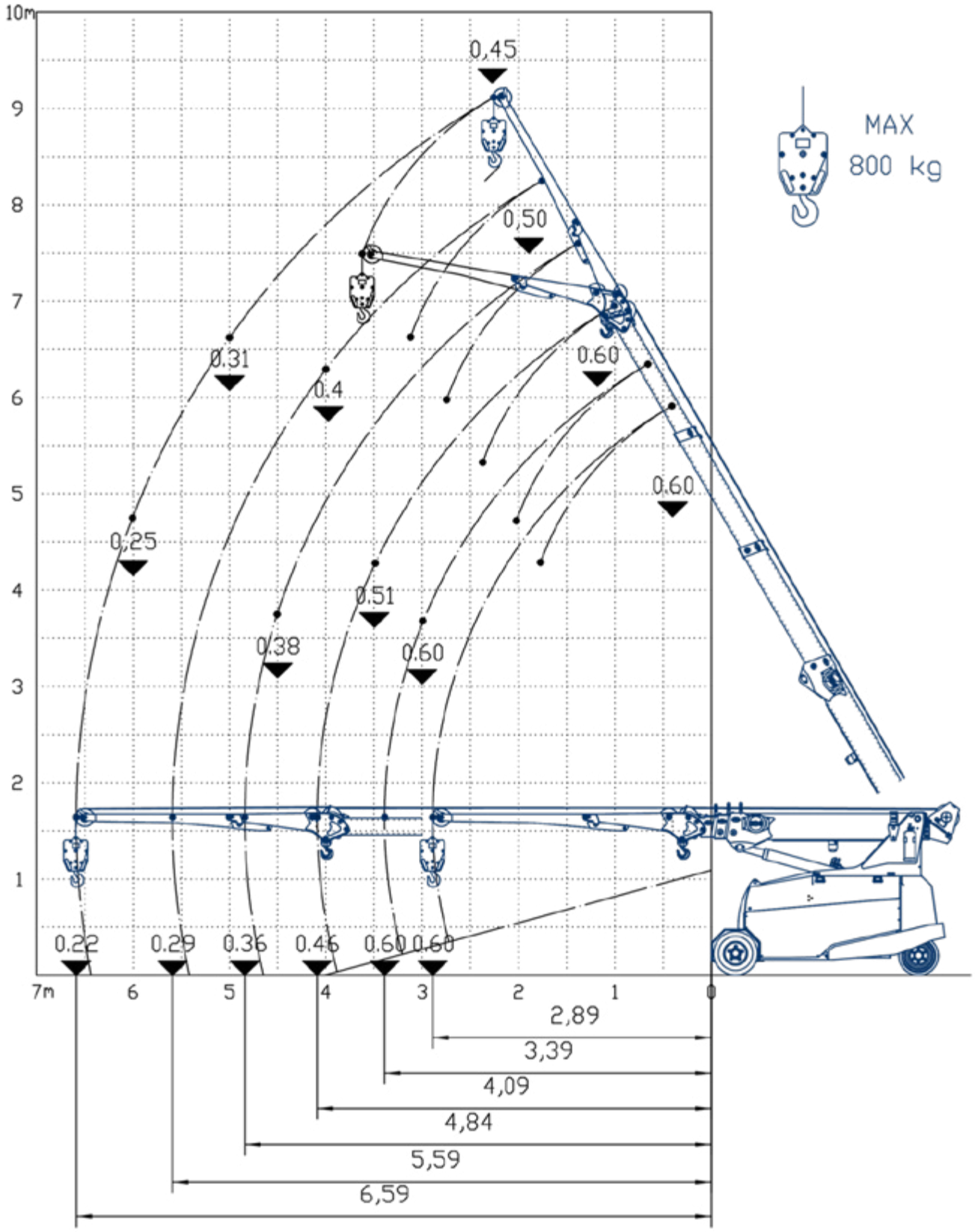

manutention@mbgroupe.be | +32 87 78 51 03 | Z.I Les Plenesses - Rue du Tiège 12 B-4890 Thimister-Clermont

Groupe
GE02

GE02

GE07 - Grue électrique 6T. - JMG MC60S

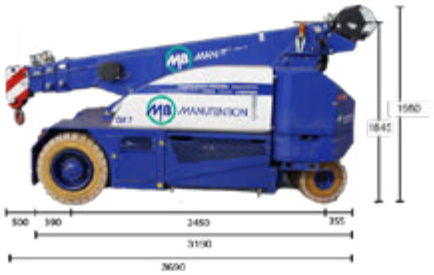

Infos	Compacte - sans cabine - télécommandée - roues blanches
Type de JIB	Jib mécanique 4T(70kg) 3 positions 0° 22° 45° + allonge de Jib mécanique 3T(30kg)
Fourche	NON
Ballast	2 : 800 + 1160 = 1960kg
Treuil Hydraulique	OUI - Treuil 6T
Roues blanches	OUI
Radio commandé	OUI
Longueur (châssis, sans la flèche dépassante) (m)	3,19
Largeur (m)	1,38
Hauteur (m)	1,845 sans treuil / 1,95 avec treuil
Rayon de braquage (m)	2,8
Poids Grue sans jib et acc (kg)	6850
Capacité Max de levage (t)	6
Flèche Base hydraulique (m)	5,5
Petit Jib (m)	0,7
Allonge (m)	1,2 dans le petit jib
Flèche Totale Max (m)	6,7m
Hauteur sous crochet max (m)	9,5
Capacité Horizontale Portée Maxi flèche base, Crochet de base sans treuil / Geko (kg)	950
Portée : Capacité Horizontale Portée Maxi flèche base, Crochet base sans treuil / Geko (m)	5,5
Capacité Horizontale Portée Maxi	700

manutention@mbgroupe.be | +32 87 78 51 03 | Z.I Les Plenesses - Rue du Tiège 12 B-4890 Thimister-Clermont

Flèche de base avec crochet de base

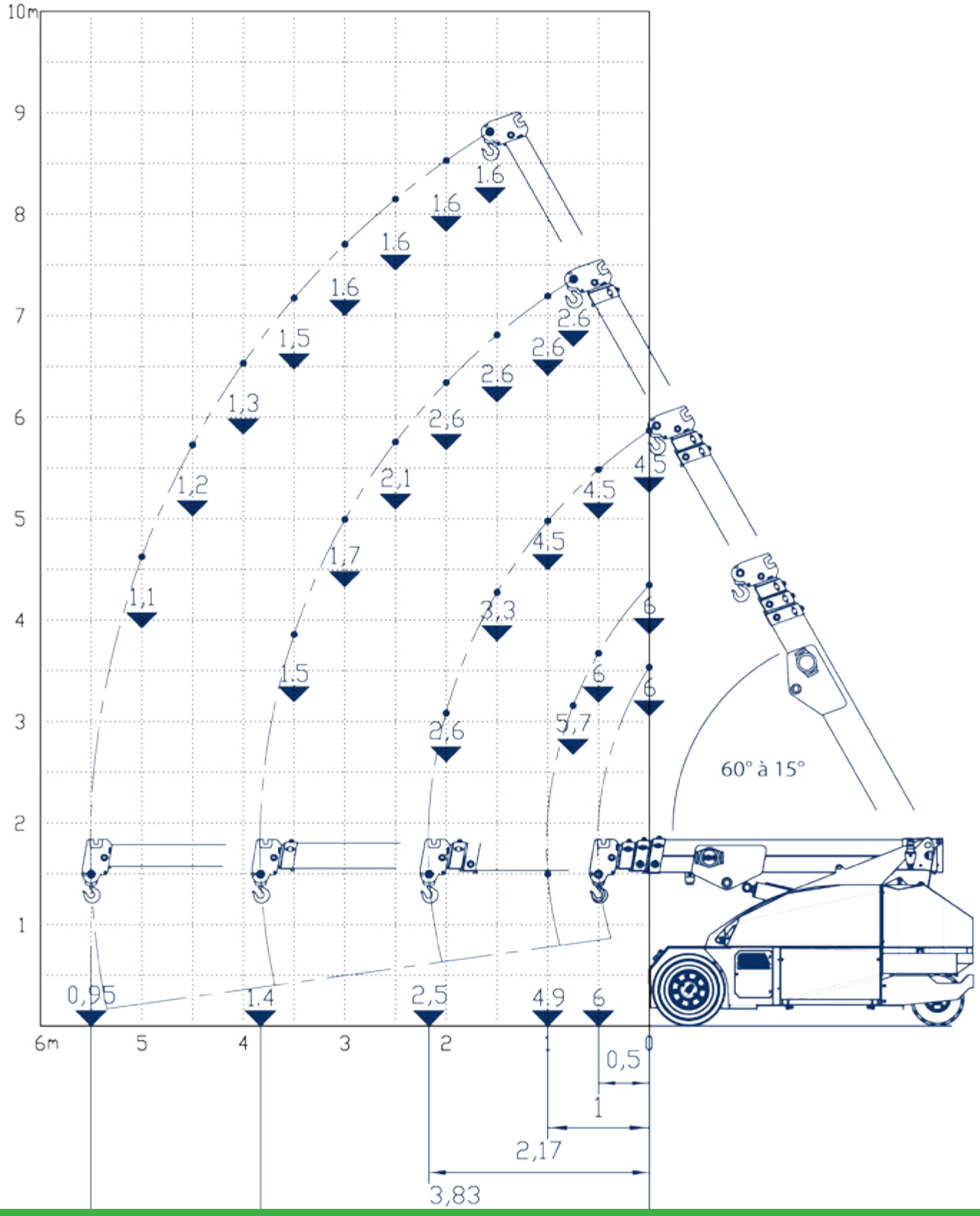

Manutention
www.mbgroupe.be

GE07 - Grue électrique 6T.

Flèche de base avec Treuil et crochet 6t

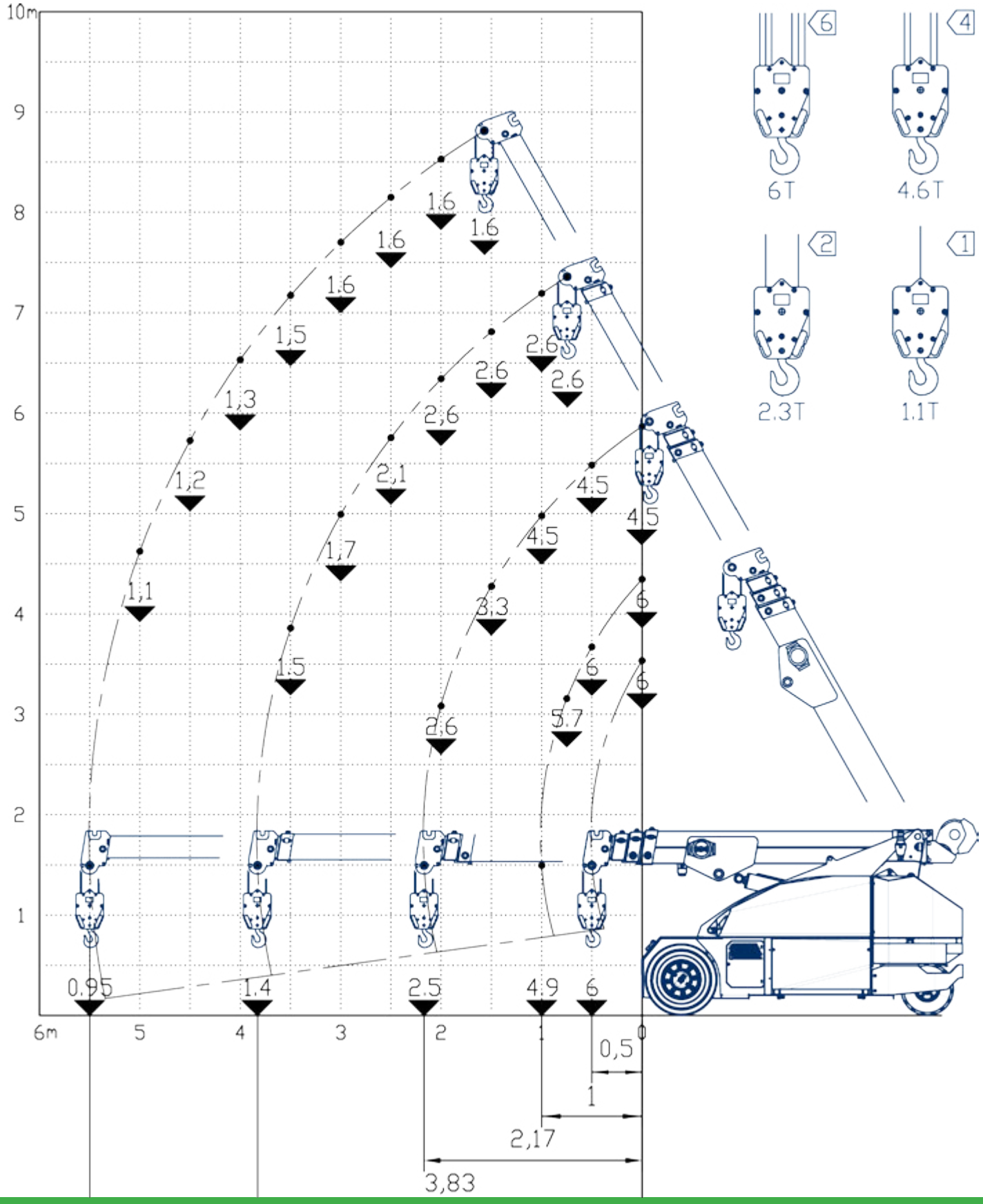

manutention@mbgroupe.be | +32 87 78 51 03 | Z.I Les Plenesses - Rue du Tiège 12 B-4890 Thimister-Clermont

Flèche de base + Jib mécanique 4t, inclinable 3 positions 0-22-45°

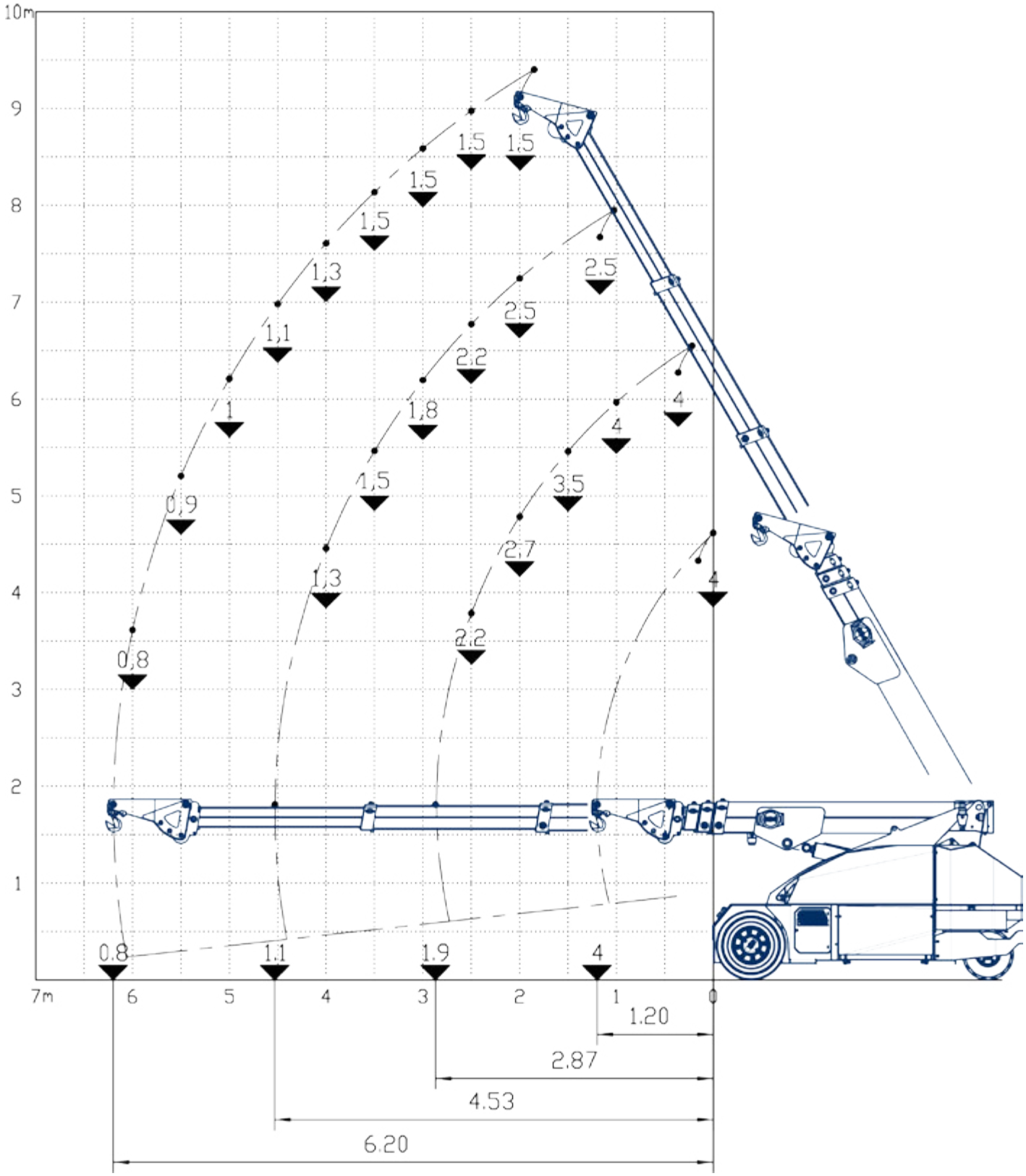

Manutention
www.mbgroupe.be

GE07 - Grue électrique 6T.

Flèche de base + Jib mécanique 4t avec Treuil, inclinable 3 positions 0-22-45°

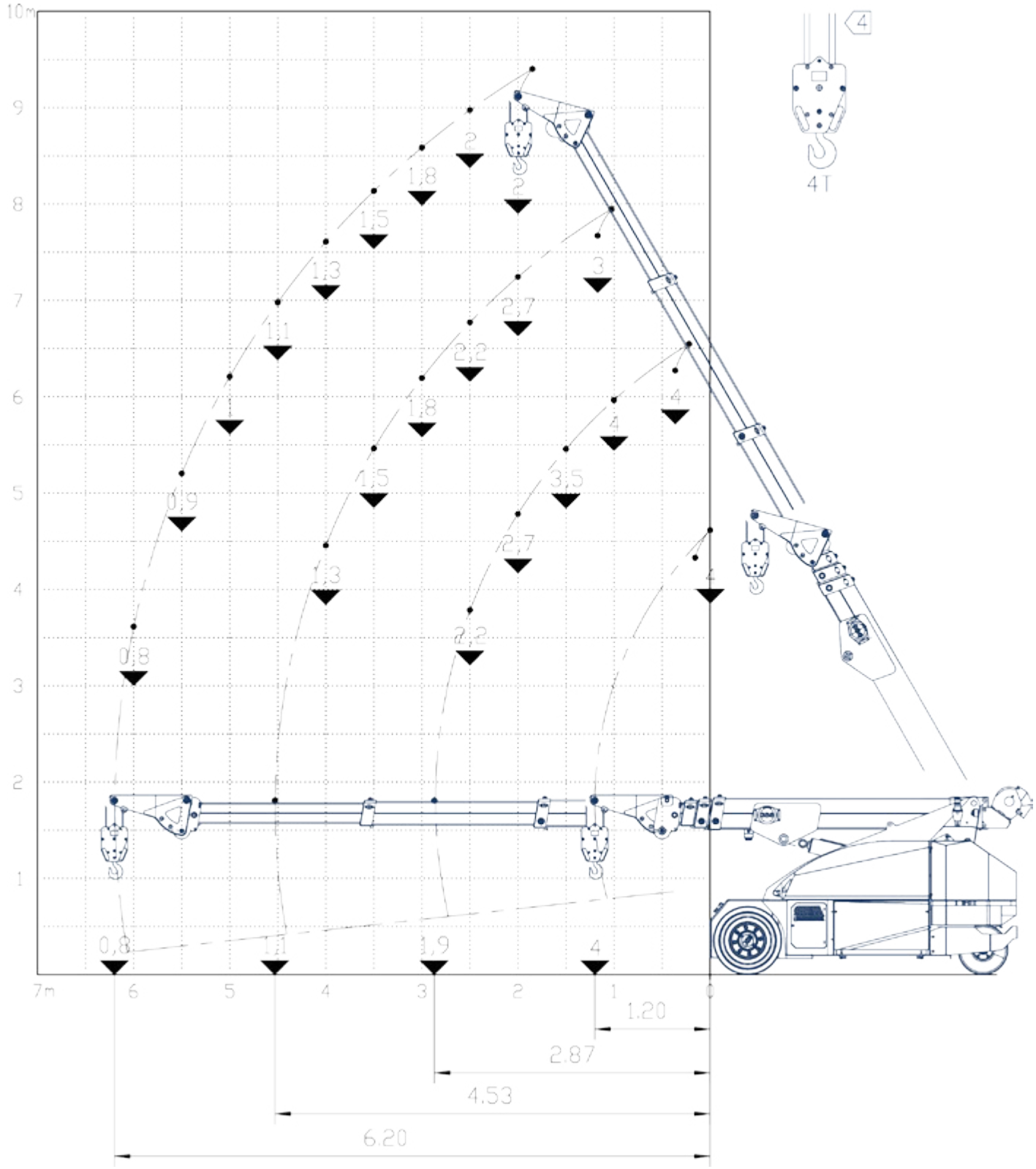

manutention@mbgroupe.be | +32 87 78 51 03 | Z.I Les Plenesses - Rue du Tiège 12 B-4890 Thimister-Clermont

Flèche de base + Jib mécanique 4t + allonge de jib , inclinable 3 positions 0-22-45°

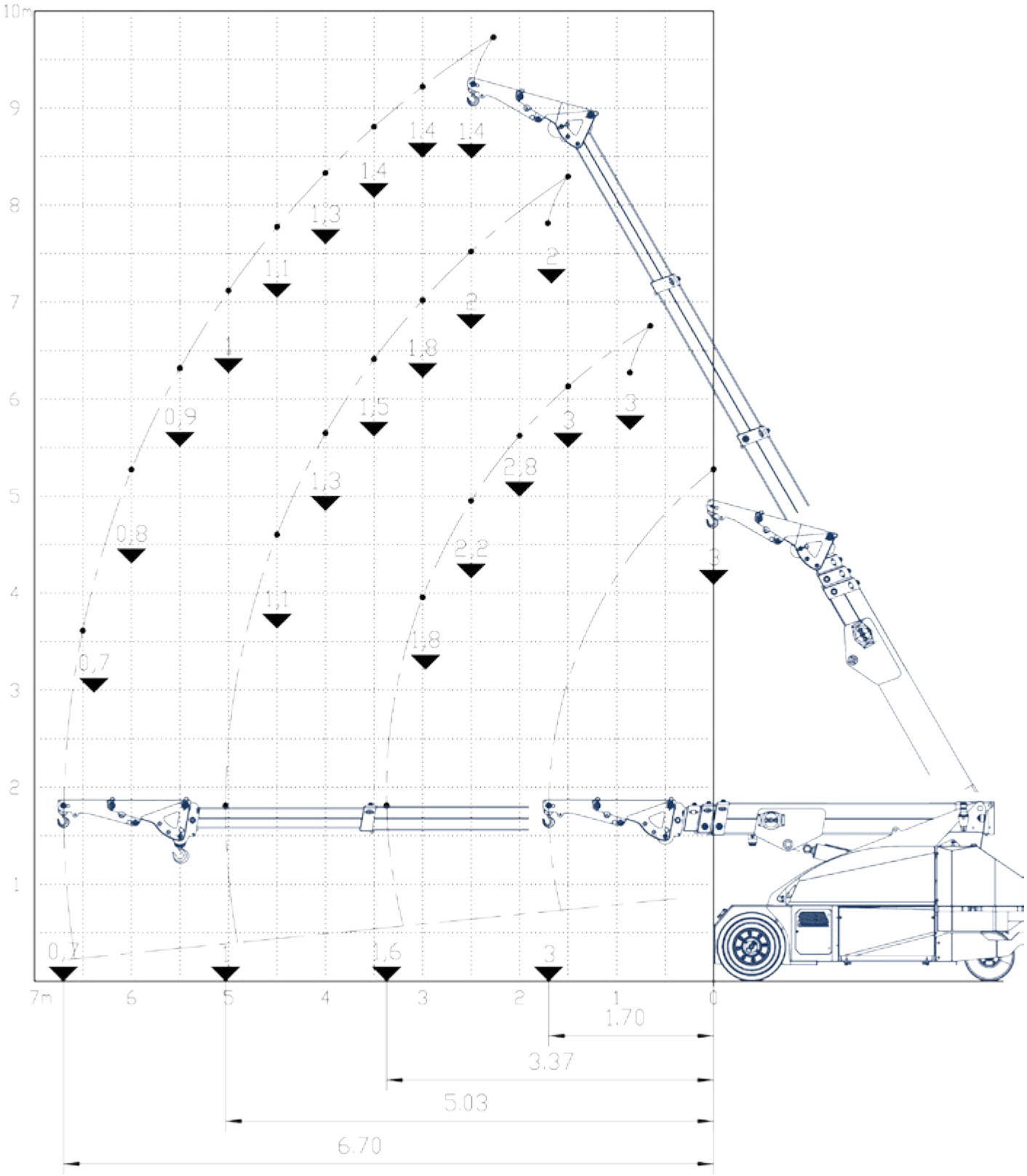

Manutention
www.mbgroupe.be

GE07 - Grue électrique 6T.

Flèche de base + Jib mécanique 4t + allonge de jib + treuil , inclinable 3 positions 0-22-45°

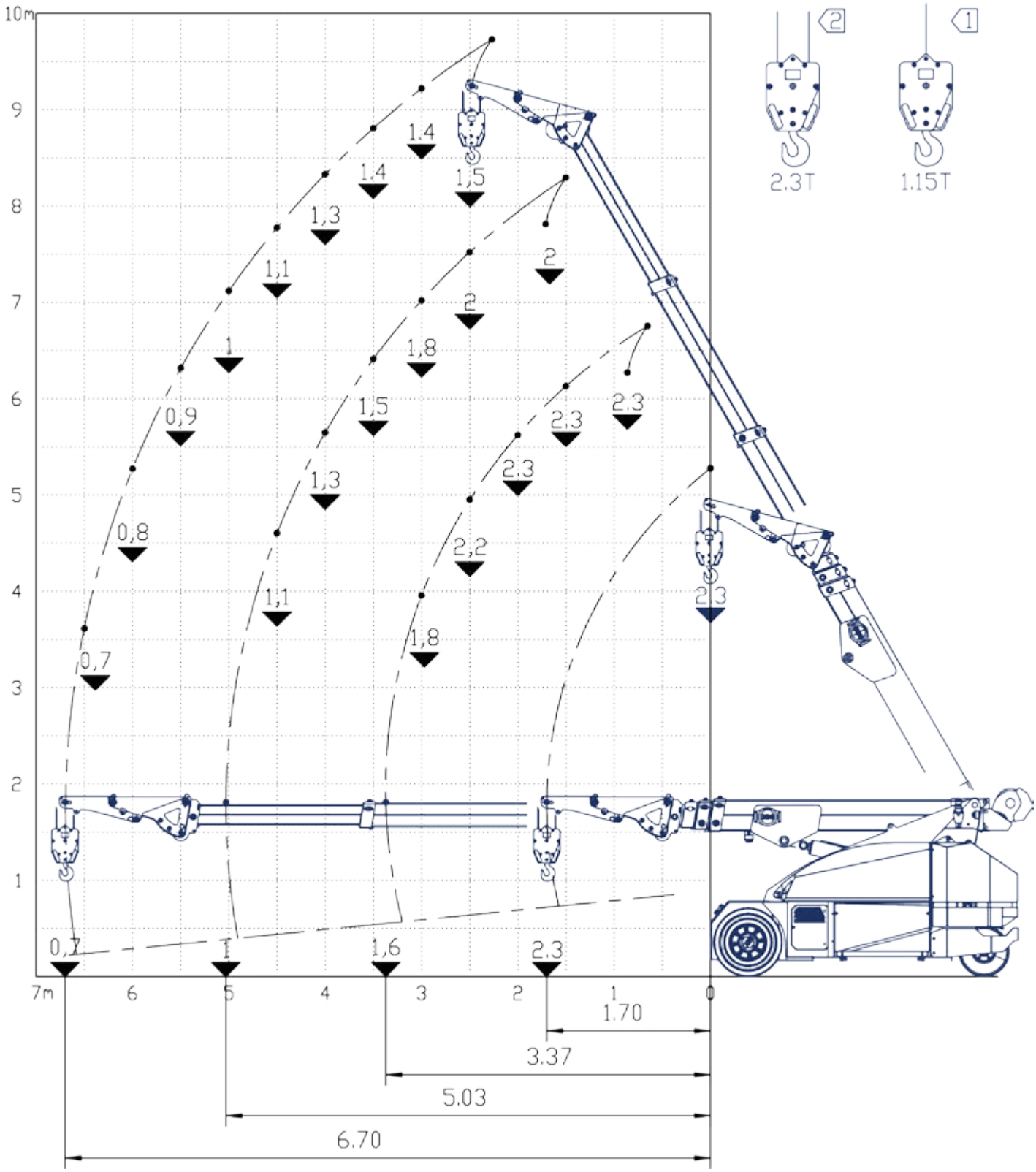

manutention@mbgroupe.be | +32 87 78 51 03 | Z.I Les Plenesses - Rue du Tiège 12 B-4890 Thimister-Clermont

GE06 - Grue électrique 10T. - JMG MC100S

Infos	Compacte - Sans cabine - Télécommandée - Roues blanches - Stabilisateur avant
Type de JIB	Jib hydraulique 4T à 2,3m, inclinaison de +8° à -45°, extension 1m
Fourche	NON
Ballast	2 x 1.700 kg = 3.400 kg
Treuil Hydraulique	NON
Roues blanches	OUI
Radio commandé	OUI
Longueur (châssis, sans la flèche dépassante) (m)	4,56 (3,8m)
Largeur (m)	1,5
Hauteur (m)	1,90
Rayon de braquage (m)	3,33
Poids Grue sans jib et acc (kg)	11.450
Capacité Max de levage (t)	10
Flèche Base hydraulique (m)	5,72
Grand Jib (m)	2,30
Flèche Totale Max (m)	8,02
Hauteur sous crochet max (m)	9,50
Capacité Horizontale Portée Maxi flèche base, Crochet de base sans treuil / Geko (kg)	500 / 2400 (stab)
Portée : Capacité Horizontale Portée Maxi flèche base, Crochet base sans treuil / Geko (m)	5,72
Capacité Horizontale Portée Maxi flèche base grand jib(+allonge) sans treuil (kg)	900 / 1400 (stab)

Flèche de base avec crochet de base

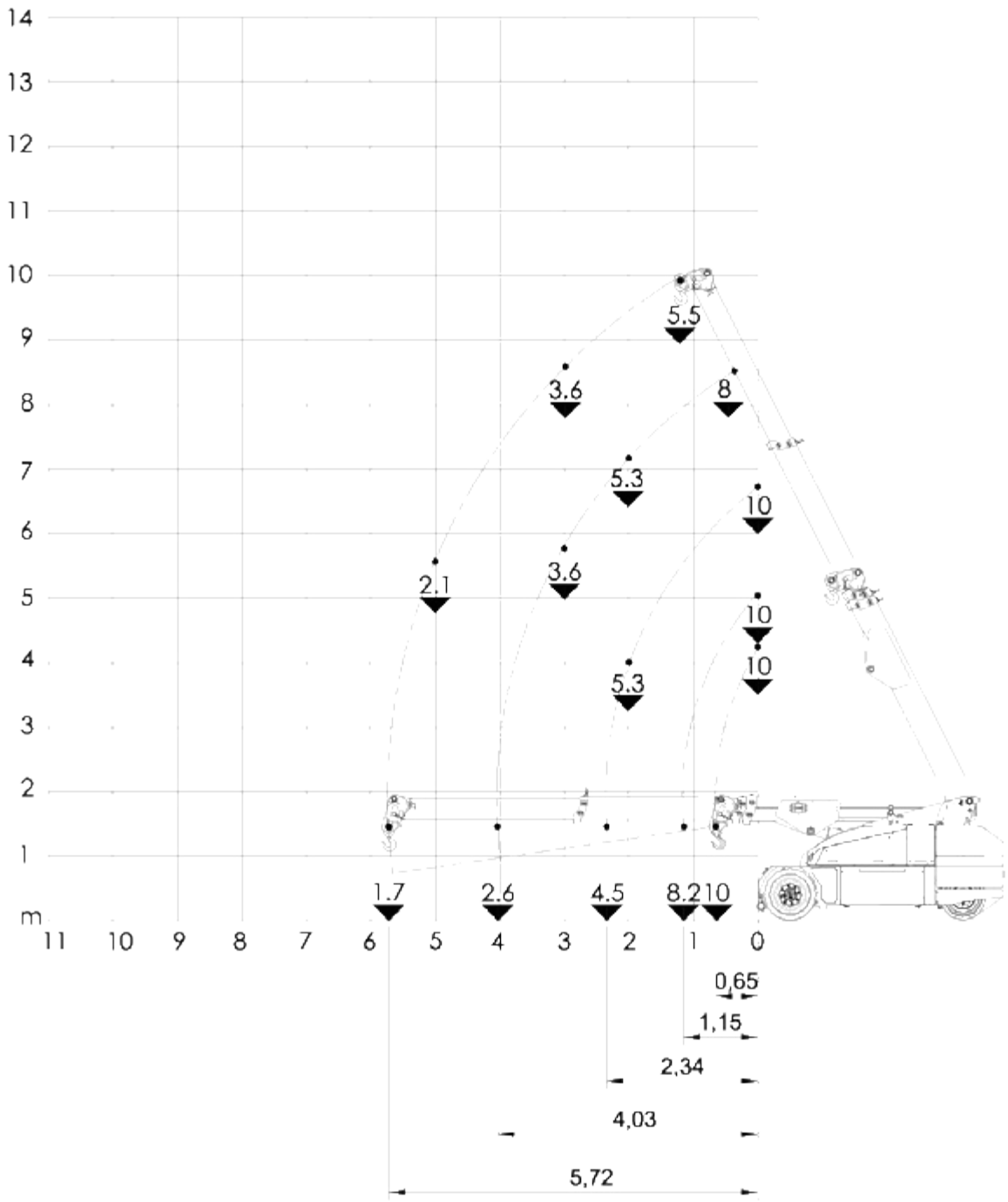

manutention@mbgroupe.be | +32 87 78 51 03 | Z.I Les Plenesses - Rue du Tiège 12 B-4890 Thimister-Clermont

Flèche de base avec crochet de base avec barre stabilisatrice

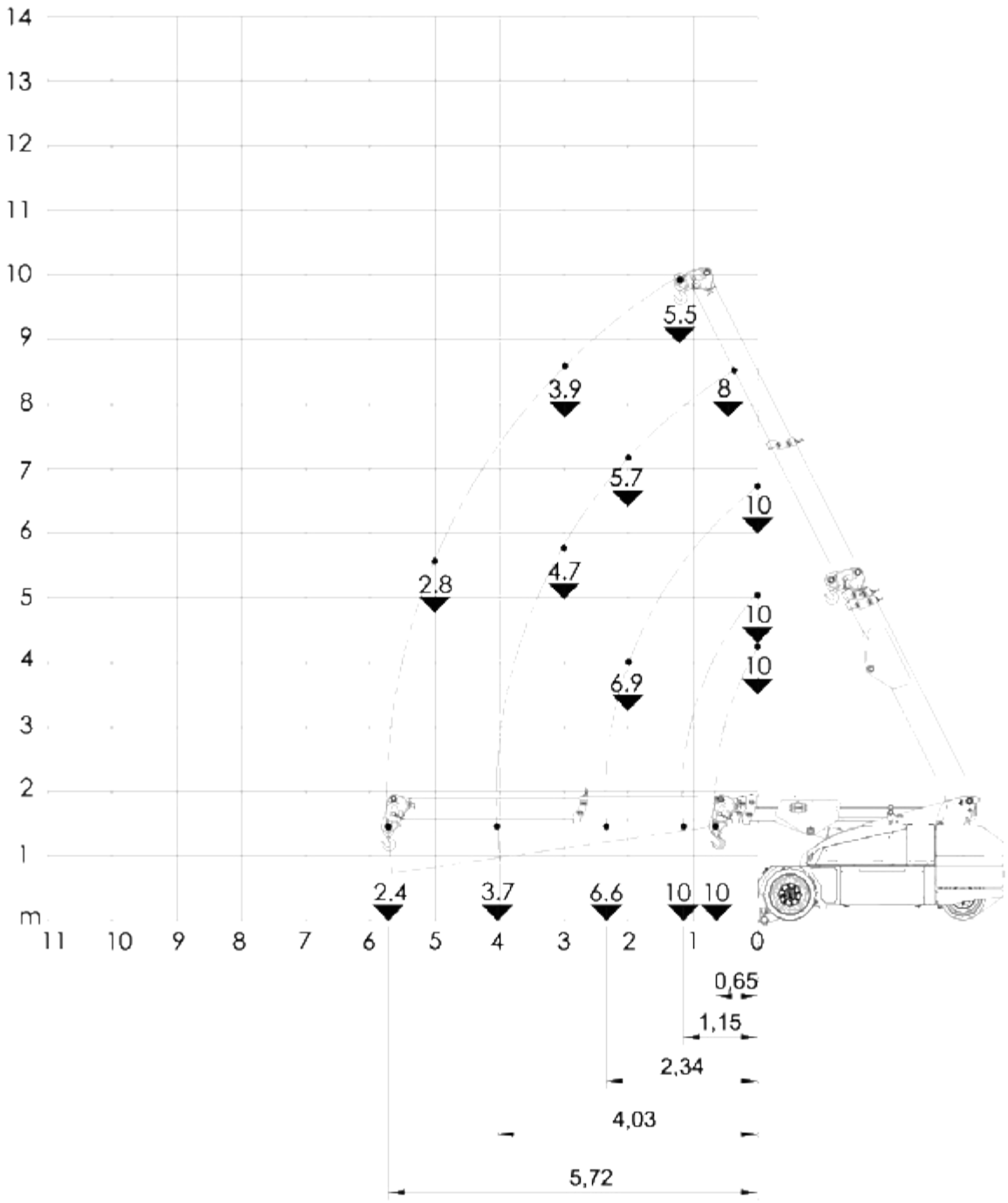

Flèche de base avec crochet 45°

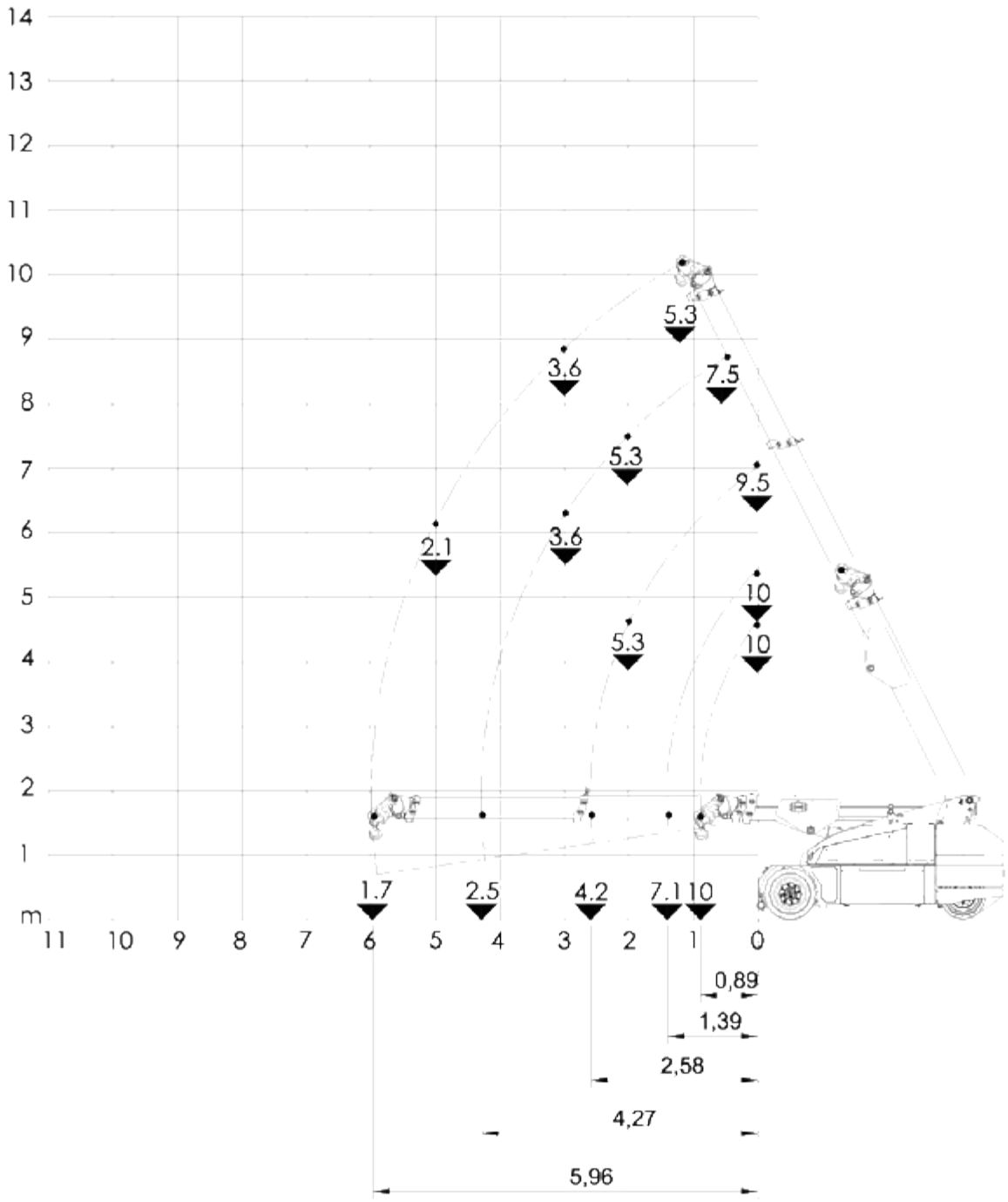

Flèche de base avec crochet 45° avec barre stabilisatrice

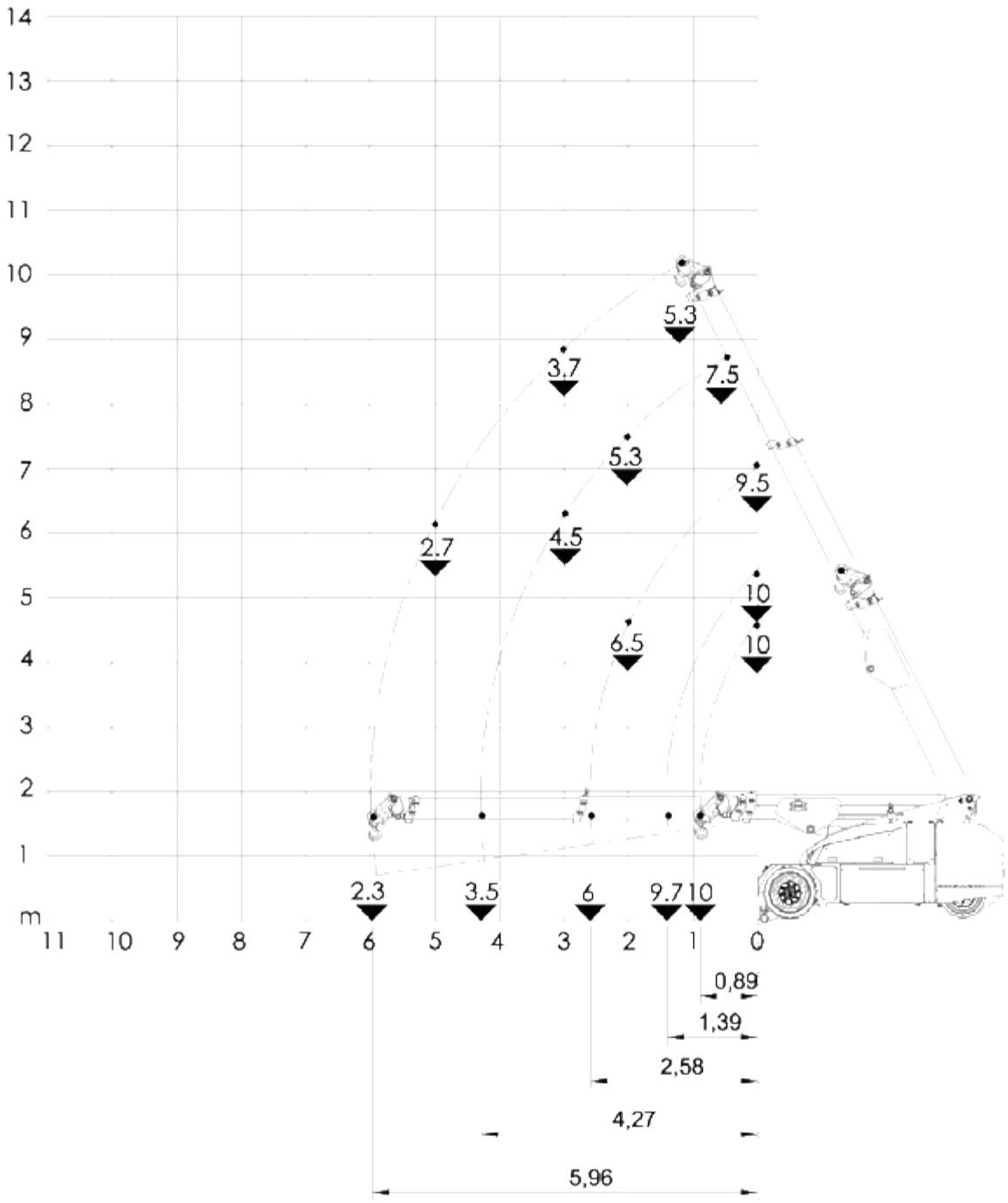

Flèche de base avec Jib hydraulique, inclinable de +8° à -60°

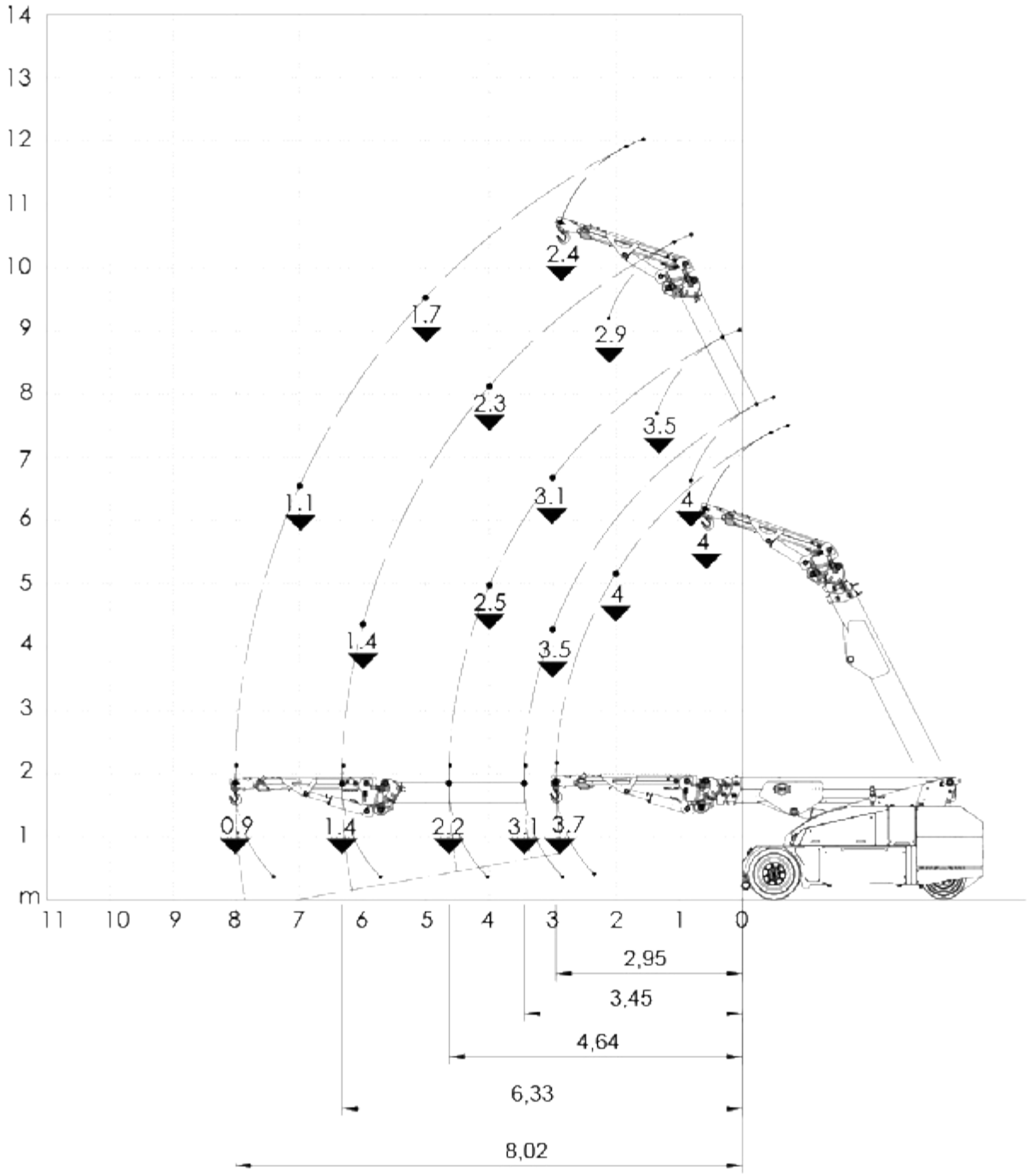

manutention@mbgroupe.be | +32 87 78 51 03 | Z.I Les Plenesses - Rue du Tiège 12 B-4890 Thimister-Clermont

Flèche de base avec Jib hydraulique, inclinable de +8° à -60° avec barre stabilisatrice

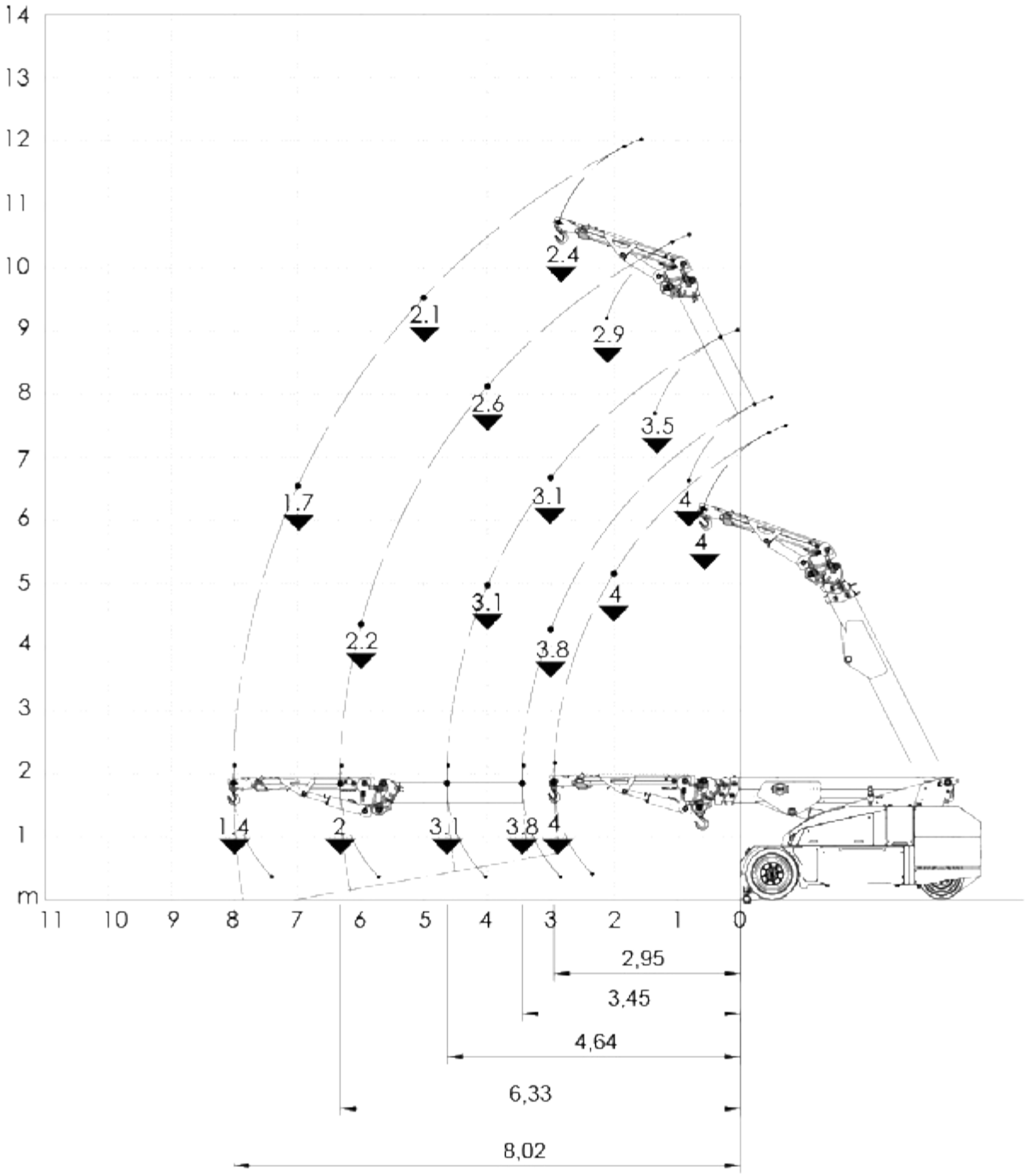

Flèche de base avec Jib hydraulique extensible, inclinable de +8° à -60°

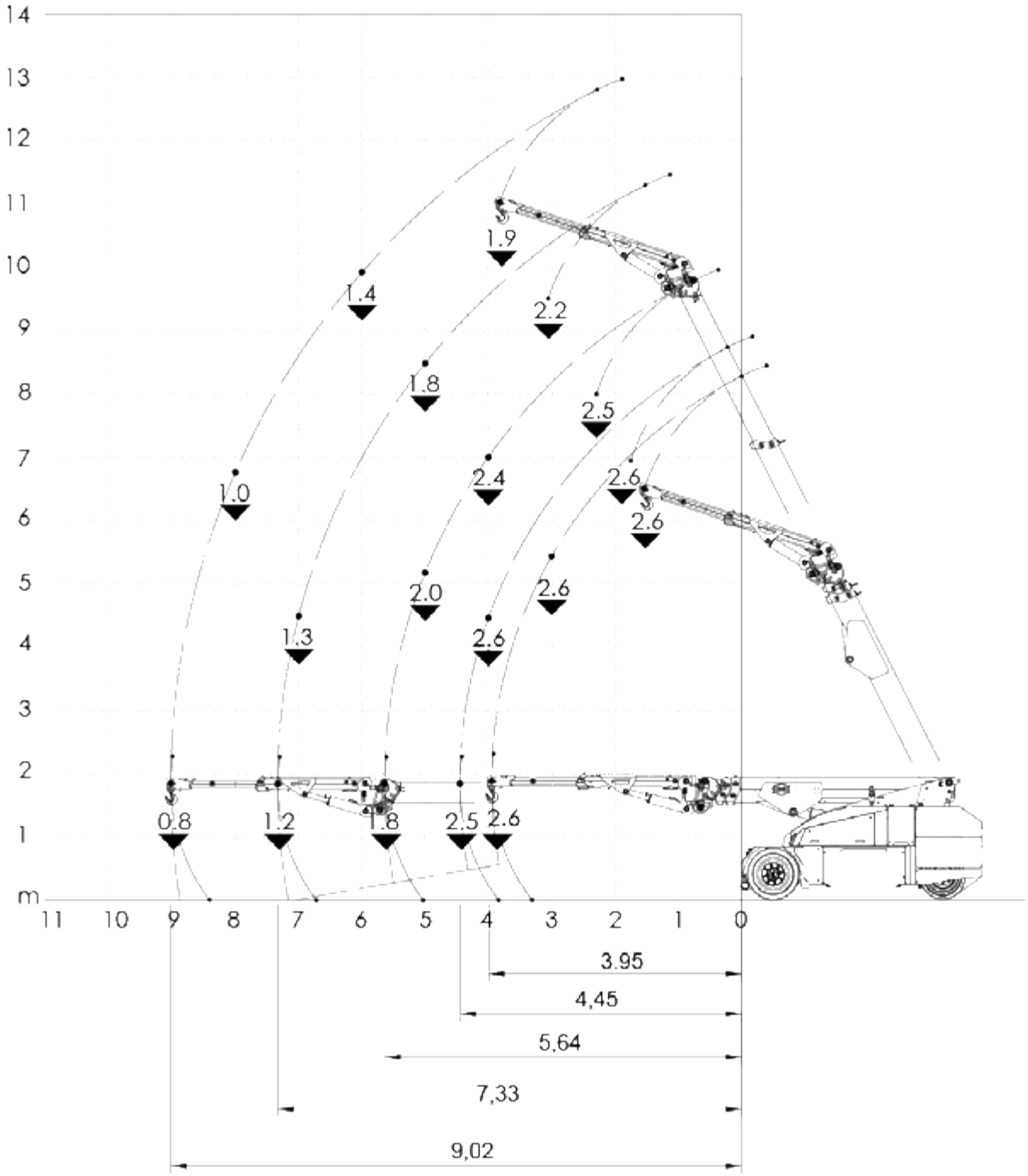

manutention@mbgroupe.be | +32 87 78 51 03 | Z.I Les Plenesses - Rue du Tiège 12 B-4890 Thimister-Clermont

Flèche de base avec Jib hydraulique extensible, inclinable de +8° à -60° avec barre stabilisatric

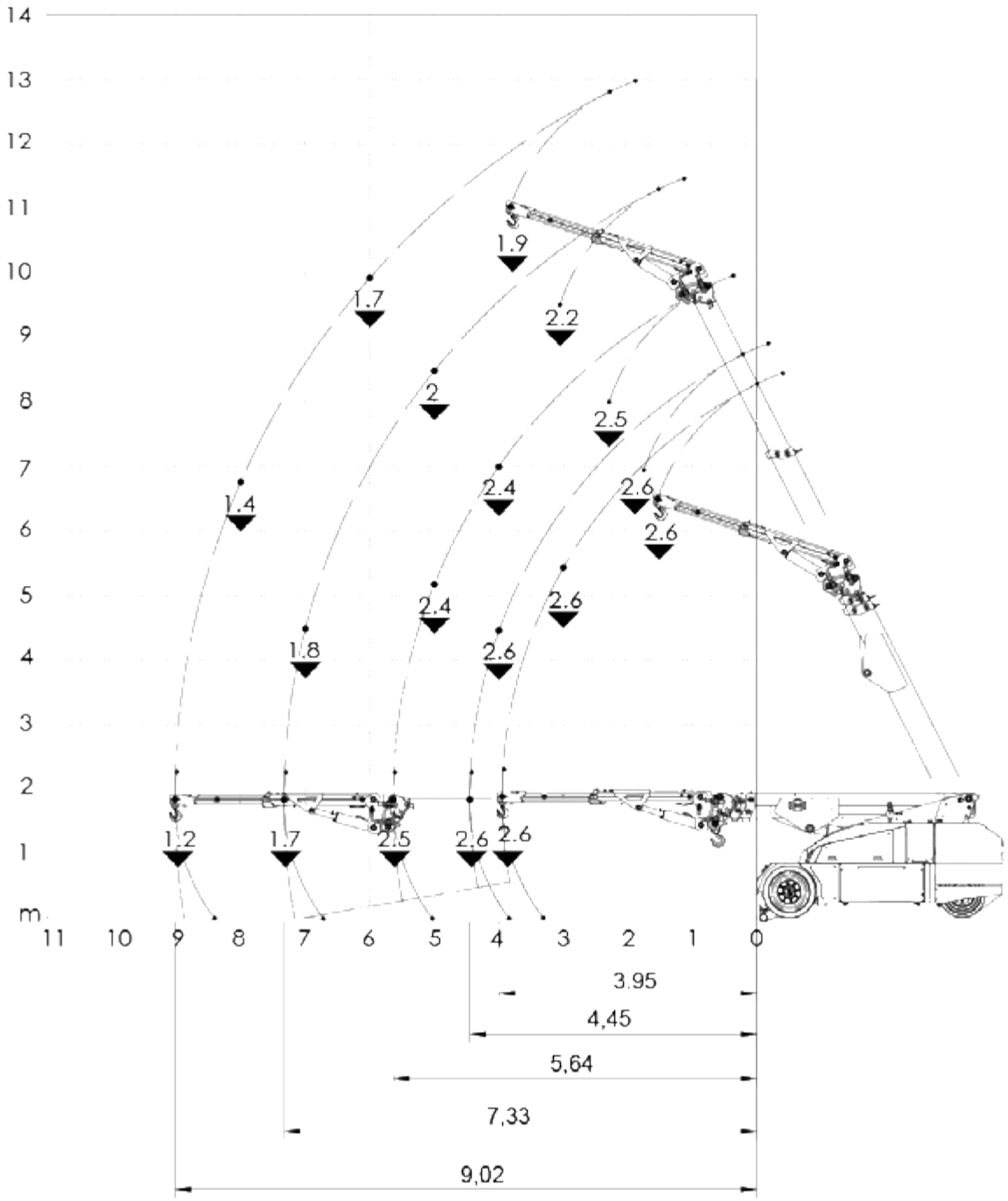

GE01 / GE03 - NEW 2026 - Grue électrique 13T.(Jib+fourche) - JMG MC130S

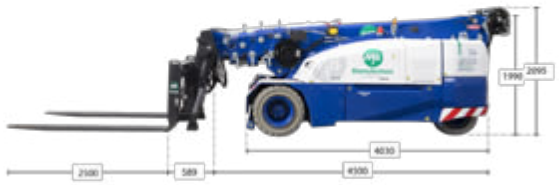

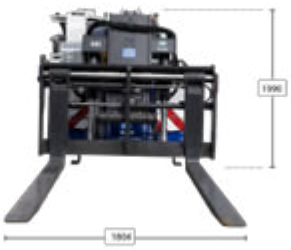

Infos	Compacte - sans cabine - télécommandée - roues blanches - stabilisateur avant - Fourches
Type de JIB	Jib GEKO Mécanique 13T 3 positions 0° 40° 80° ou/+ Jib hydraulique 6,5T(390kg) extensible(0,7m) et inclinable de +8° à -60°
Fourche	OUI 8T max. Longueur 2500mm x 150mm de marge x 60mm haut
Ballast	2: 2000+2000kg = 4000kg
Treuil Hydraulique	OUI
Roues blanches	OUI
Radio commandé	OUI
Longueur (châssis, sans la flèche dépassante) (m)	4.03 châssis & 4,50 avec flèche
Largeur (m)	1.85
Hauteur (m)	2,095 avec treuil/ 1,99 sans treuil
Rayon de braquage (m)	3.57
Poids Grue sans jib et acc (kg)	14700
Capacité Max de levage (t)	13
Flèche Base hydraulique (m)	6.7
GEKO (m)	0.42
Grand Jib (m)	2.7
Flèche Totale Max (m)	9.4
Hauteur sous crochet max (m)	13.2

manutention@mbgroupe.be | +32 87 78 51 03 | Z.I Les Plenesses - Rue du Tiège 12 B-4890 Thimister-Clermont

Flèche de base avec crochet de base avec barre stabilisatrice

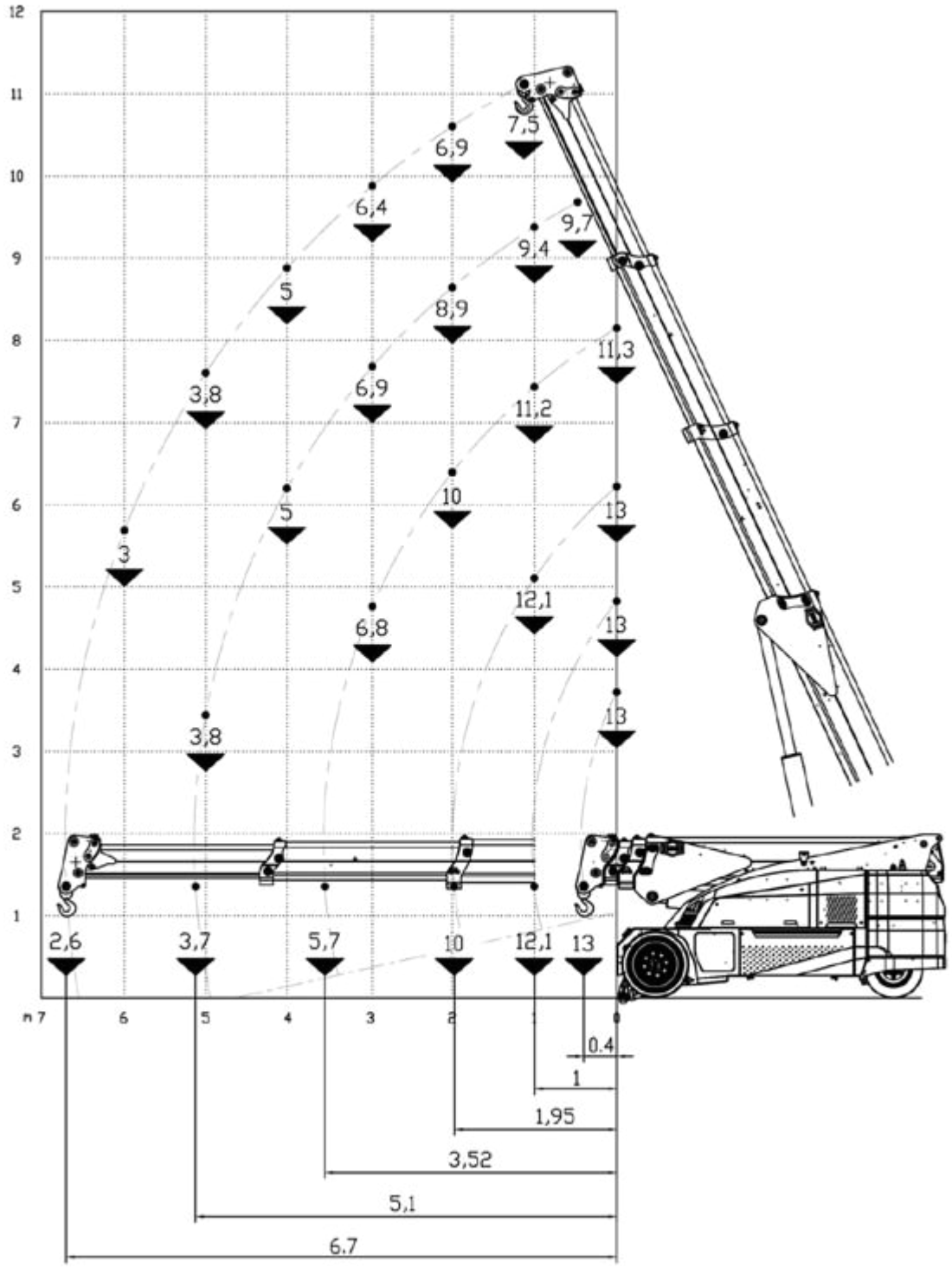

Flèche de base avec crochet de base

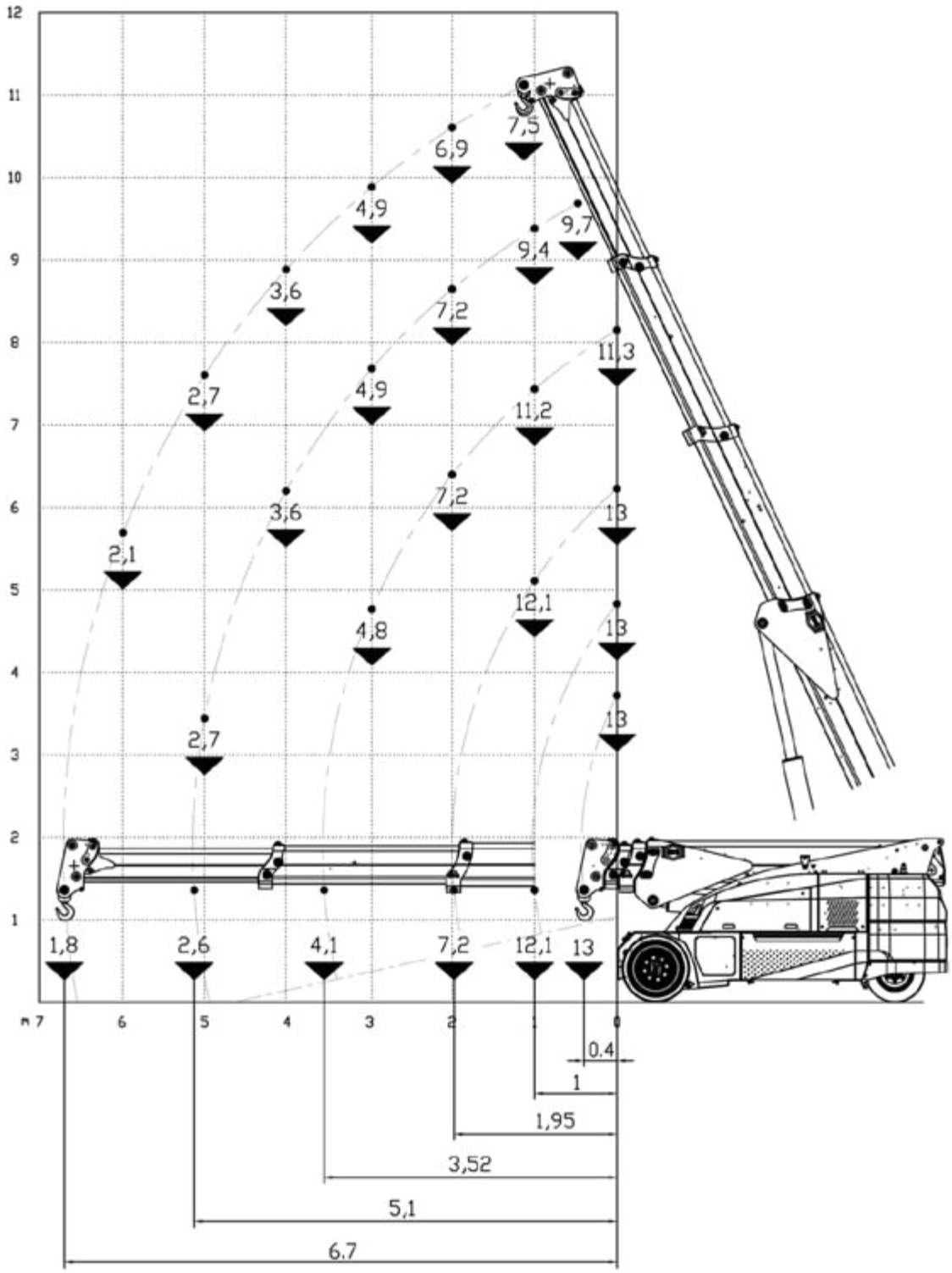

manutention@mbgroupe.be | +32 87 78 51 03 | Z.I Les Plenesses - Rue du Tiège 12 B-4890 Thimister-Clermont

Flèche de base avec fourche 8t

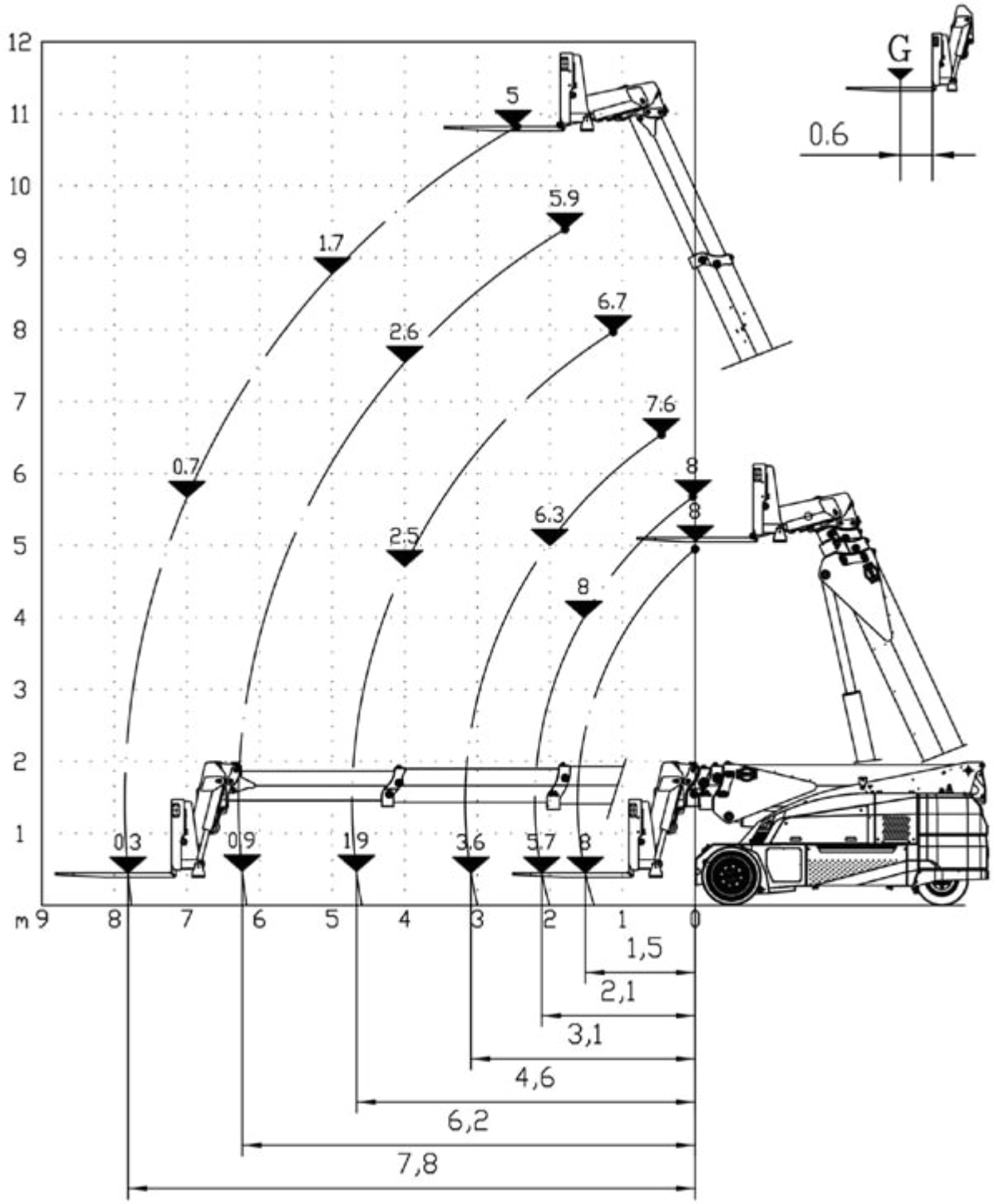

Flèche de base avec fourche 8t avec barre stabilisatrice

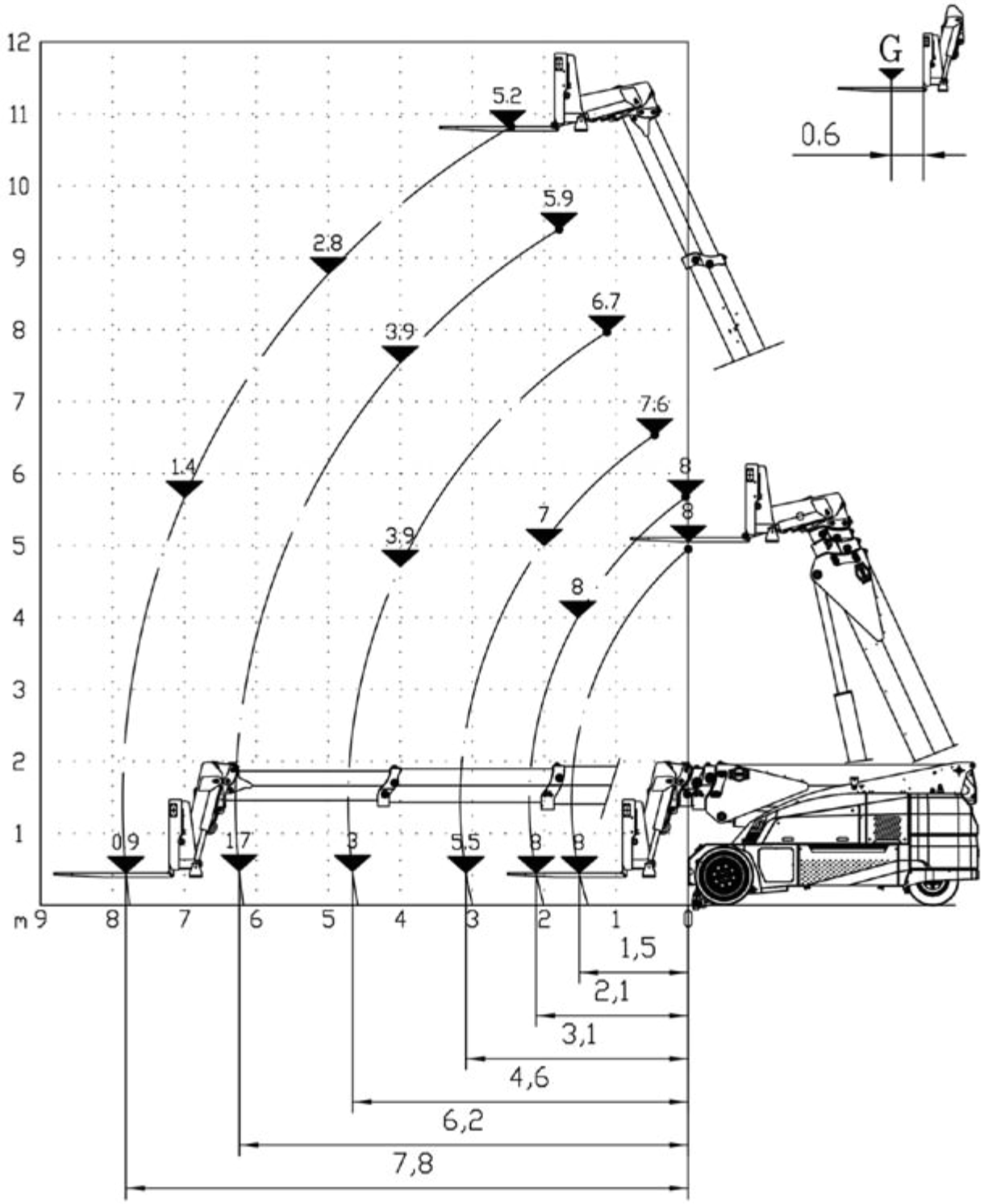

manutention@mbgroupe.be | +32 87 78 51 03 | Z.I Les Plenesses - Rue du Tiège 12 B-4890 Thimister-Clermont

Flèche de base avec Jib hydraulique 6,5t, inclinable de +8° à -60°

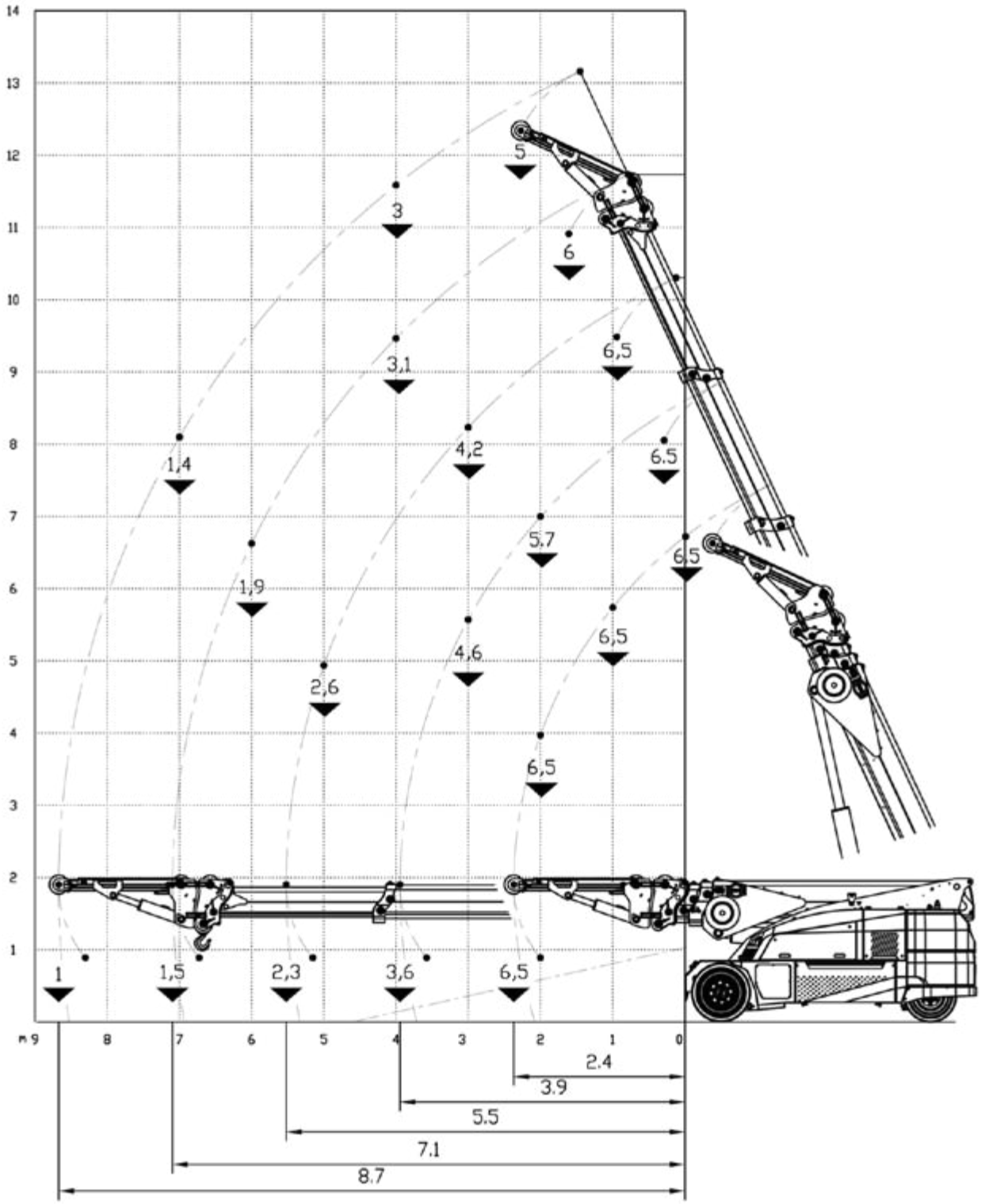

Manutention
www.mbgroupe.be

GE01 / GE03 - NEW 2026 - Grue électrique 13T.(Jib+fourche)

Flèche de base avec Jib hydraulique 6,5t, inclinable de +8° à -60° avec barre stabilisatrice

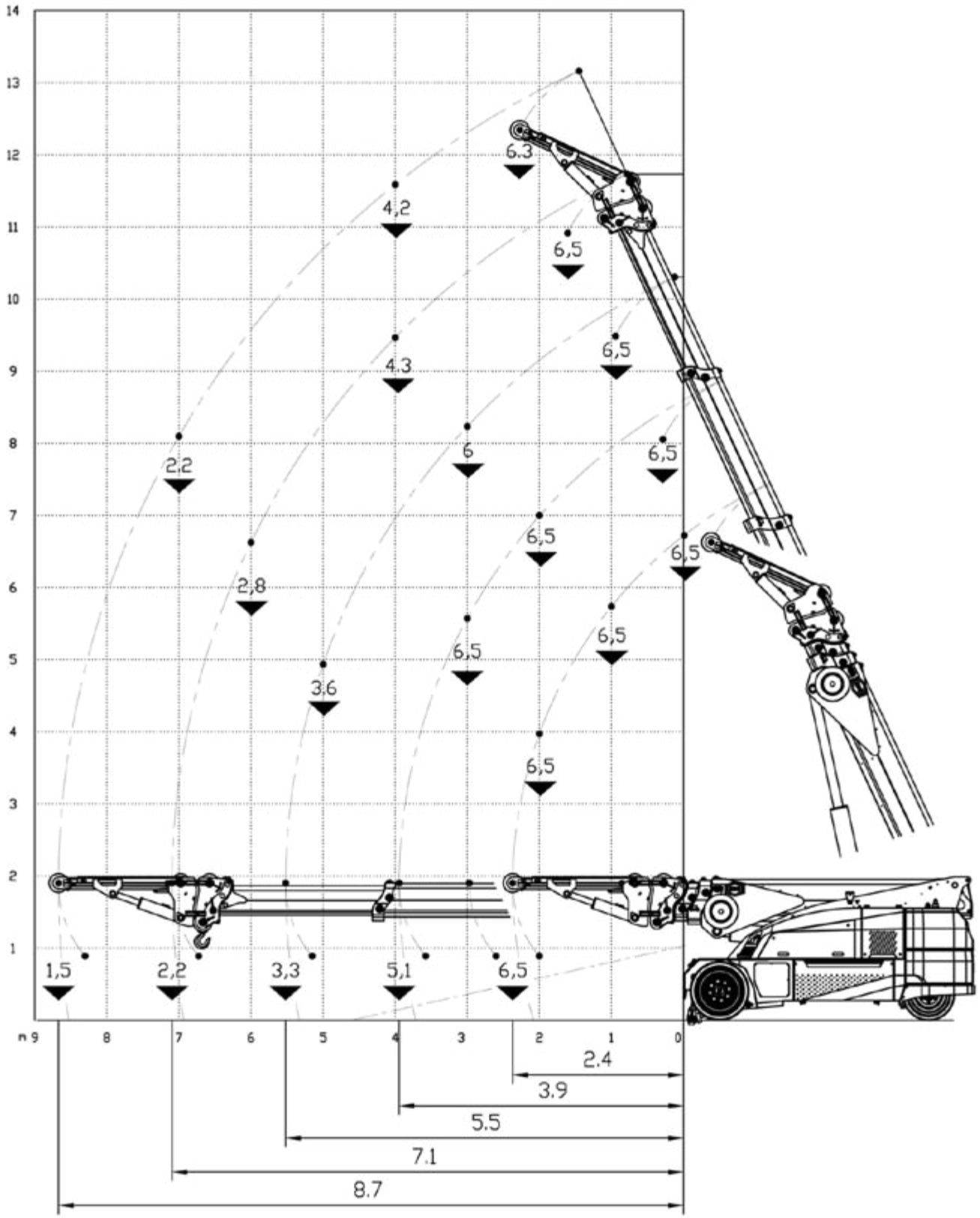

manutention@mbgroupe.be | +32 87 78 51 03 | Z.I Les Plenesses - Rue du Tiège 12 B-4890 Thimister-Clermont

Flèche de base avec Jib hydraulique 6,5t extensible et inclinable de +8° à -60°

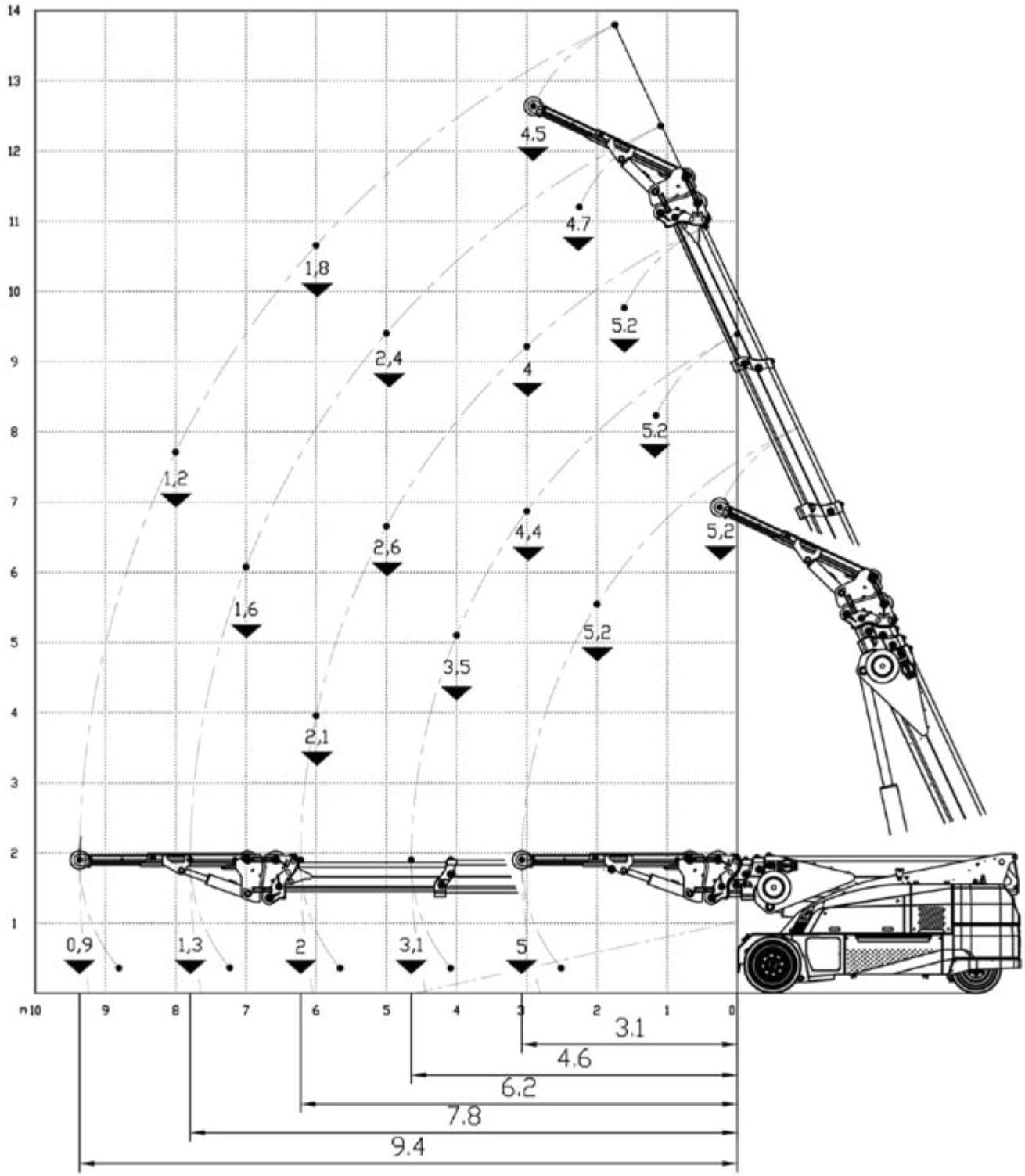

Manutention
www.mbgroupe.be

GE01 / GE03 - NEW 2026 - Grue électrique 13T.(Jib+fourche)

Flèche de base avec Jib hydraulique 6,5t extensible et inclinable de +8° à -60° avec bar stabilisatrice

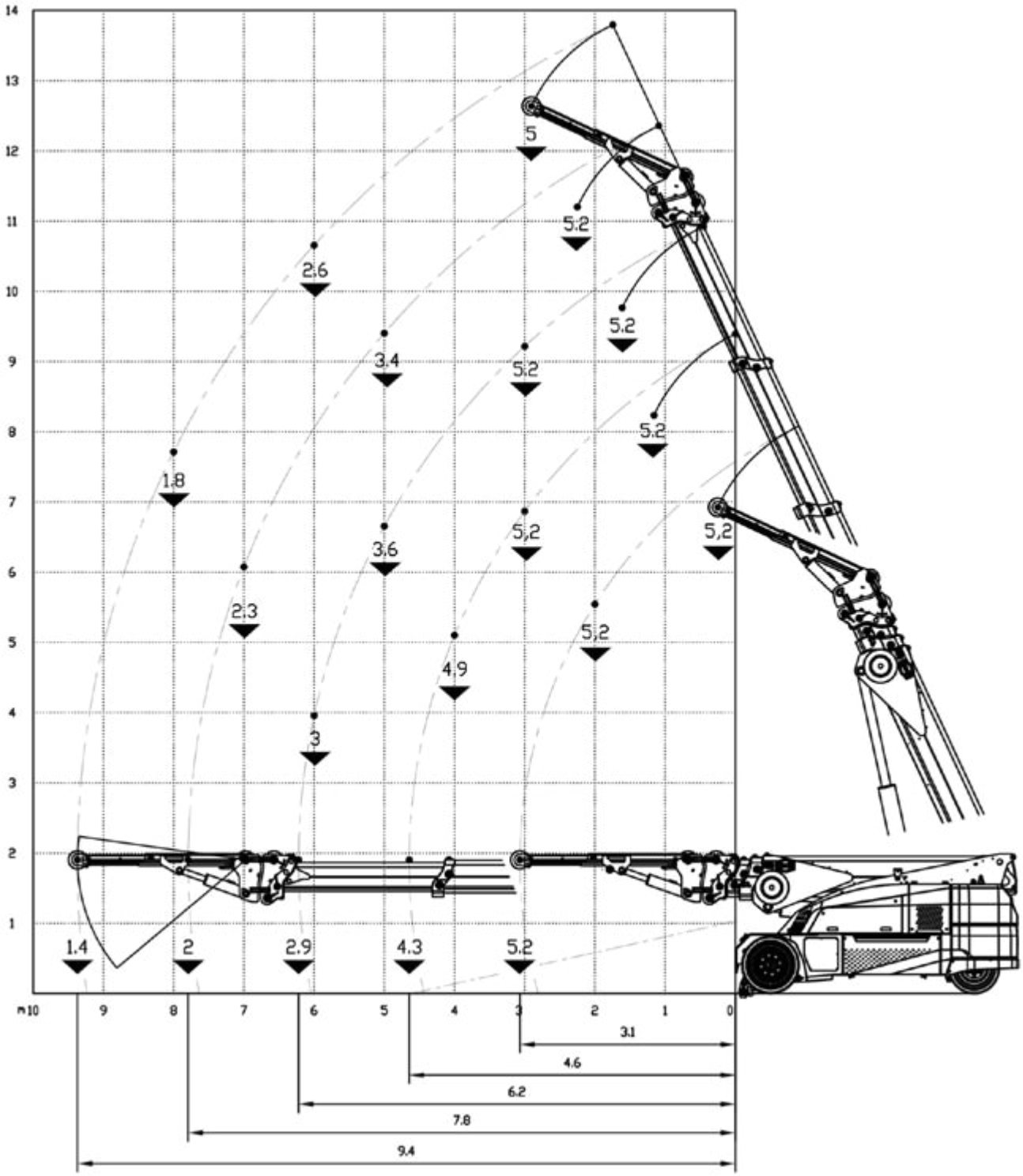

manutention@mbgroupe.be | +32 87 78 51 03 | Z.I Les Plenesses - Rue du Tiège 12 B-4890 Thimister-Clermont

Flèche de base avec fourche 8t_L2500mm

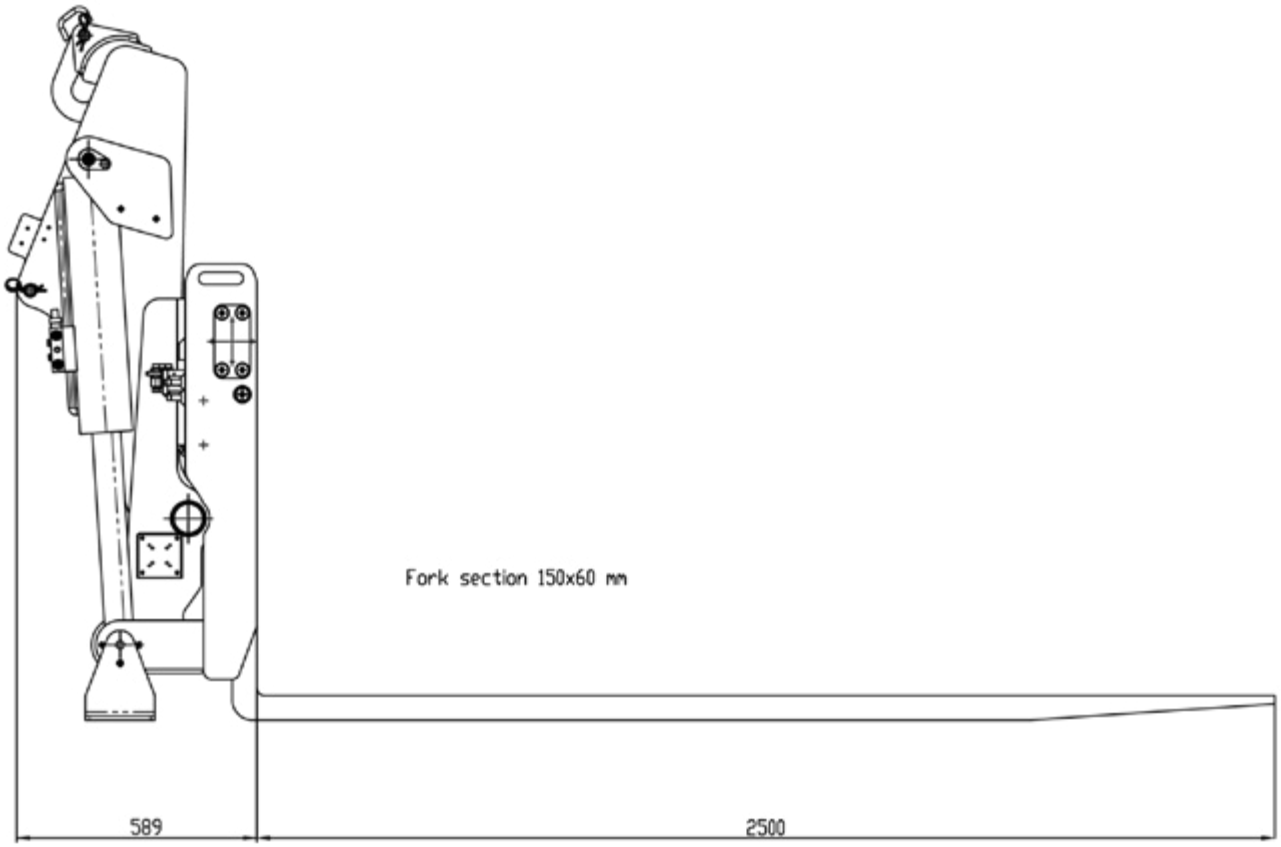

Flèche de base avec fourche 8t

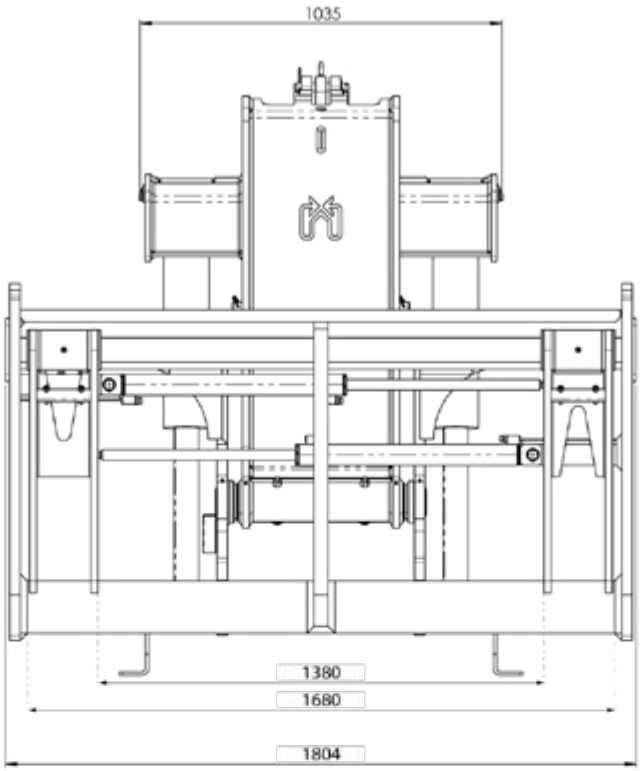

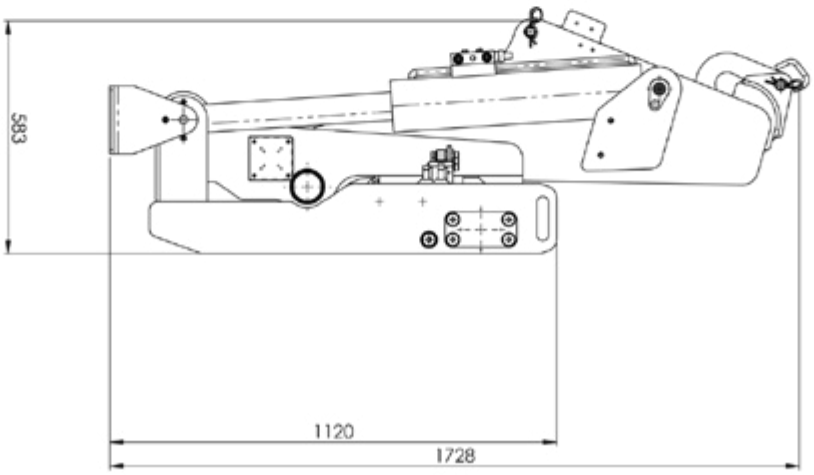

Manutention

Manutention

GE10 - Grue électrique 16T. - JMG MC160

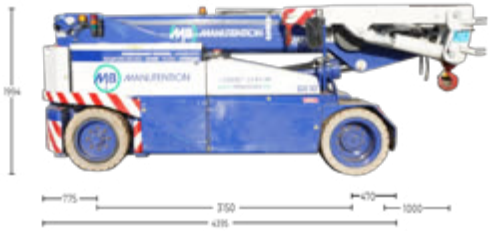

Infos	Compacte - avec cabine - télécommandée - roues blanches
Type de JIB	Jib GEKO mécanique 16T / petit jib articulé mécanique 13T / Jib Hydraulique 7T extensible et inclinable
Fourche	NON
Ballast	3 :1980+1980+1100=5060
Treuil Hydraulique	NON
Roues blanches	OUI
Radio commandé	OUI
Longueur (châssis, sans la flèche dépassante) (m)	4,39
Largeur (m)	2,1
Hauteur (m)	2
Rayon de braquage (m)	3,3
Poids Grue sans jib et acc (kg)	20150
Capacité Max de levage (t)	16
Flèche Base hydraulique (m)	7,5
GEKO (m)	0,42 avec 80°
Petit Jib (m)	1
Grand Jib (m)	2,2
Allonge (m)	oui dans les 1m petit jib
Flèche Totale Max (m)	9,7
Hauteur sous crochet max (m)	14
Capacité Horizontale Portée Maxi flèche base, Crochet de base sans treuil / Geko (kg)	3400 / 3200(80°)
Portée : Capacité Horizontale Portée	7,5 / 7,92(80°)

manutention@mbgroupe.be | +32 87 78 51 03 | Z.I Les Plenesses - Rue du Tiège 12 B-4890 Thimister-Clermont

Flèche de base avec GEKO mécanique à 0

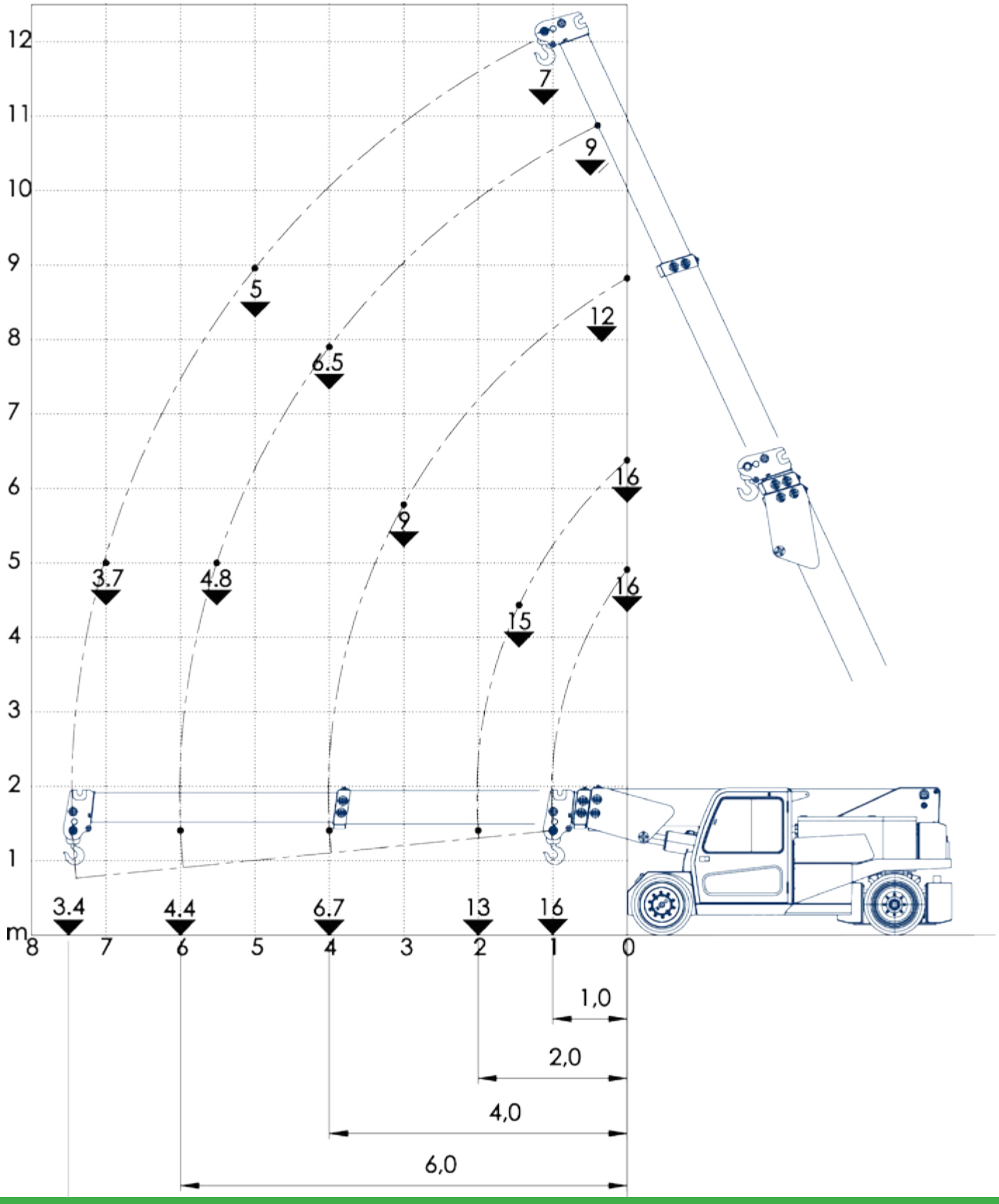

Manutention
www.mbgroupe.be

GE10 - Grue électrique 16T.

Flèche de base avec GEKO 13t mécanique à 80°

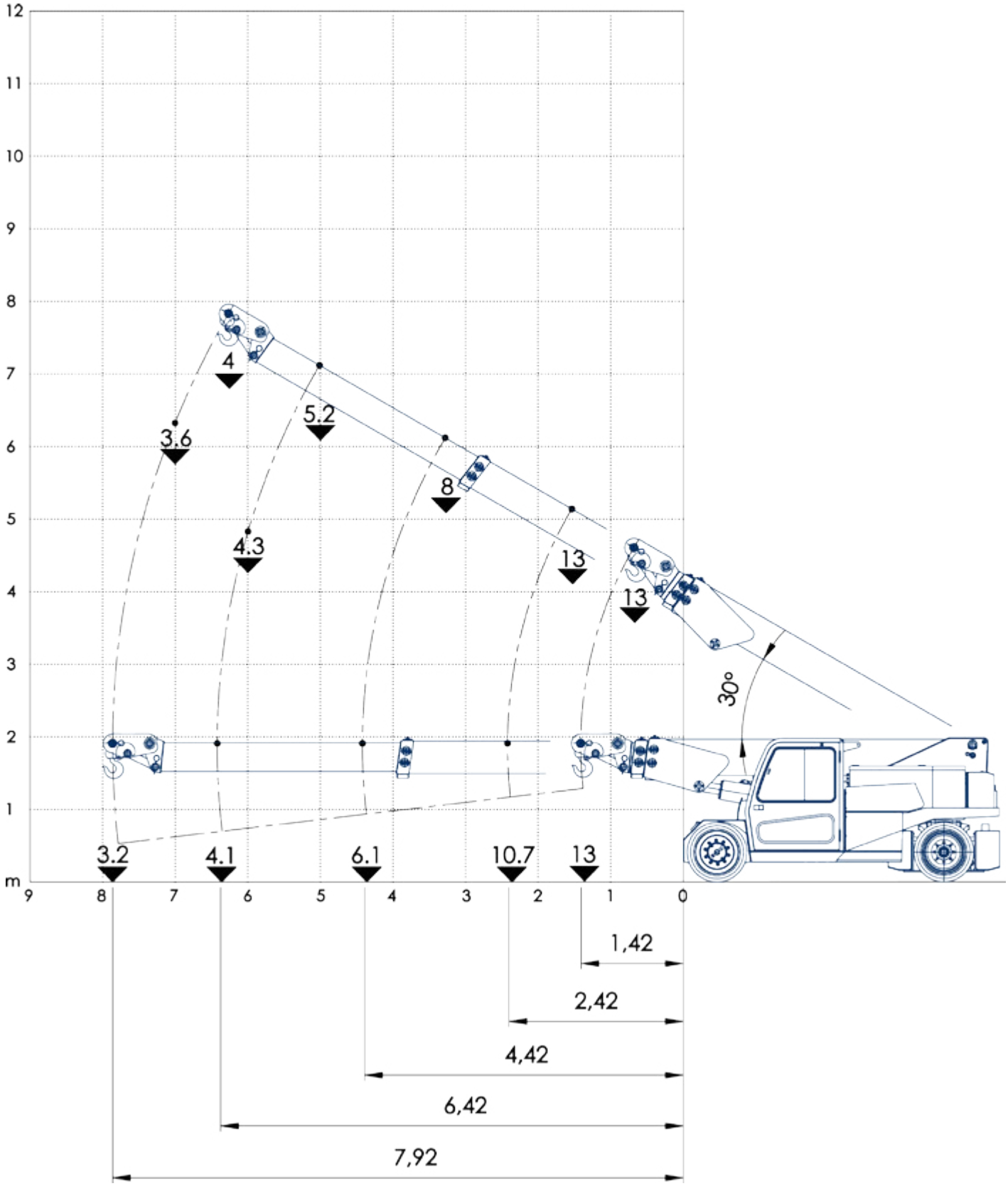

manutention@mbgroupe.be | +32 87 78 51 03 | Z.I Les Plenesses - Rue du Tiège 12 B-4890 Thimister-Clermont

Flèche de base + petit jib articulé 2 pièces mécanique 13t Trou A 0-18° Trou B 0-22,5-50°

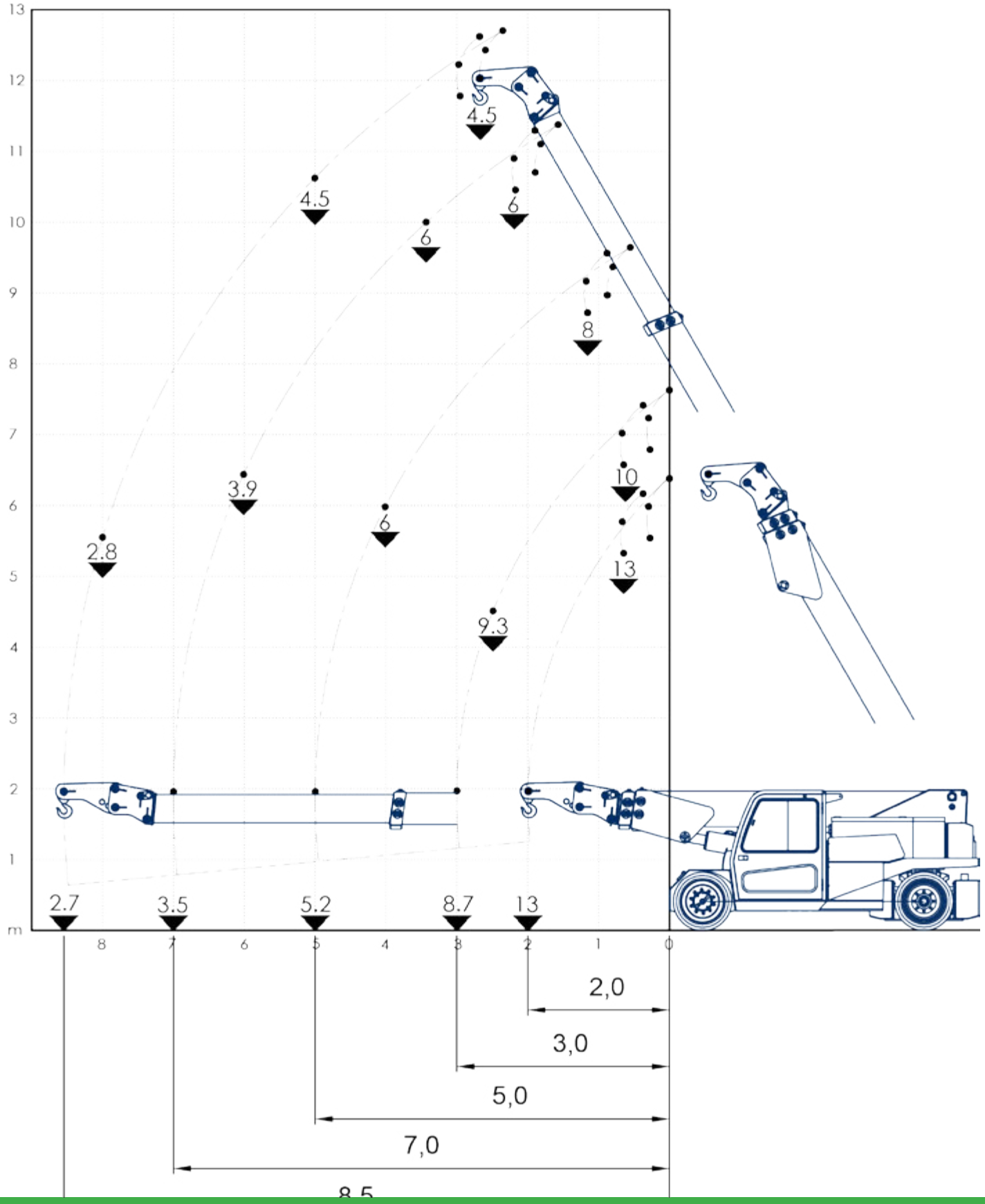

Manutention
www.mbgroupe.be

GE10 - Grue électrique 16T.

Flèche de base + JIB Hydraulique 7t extensible et inclinable +8° à -45°

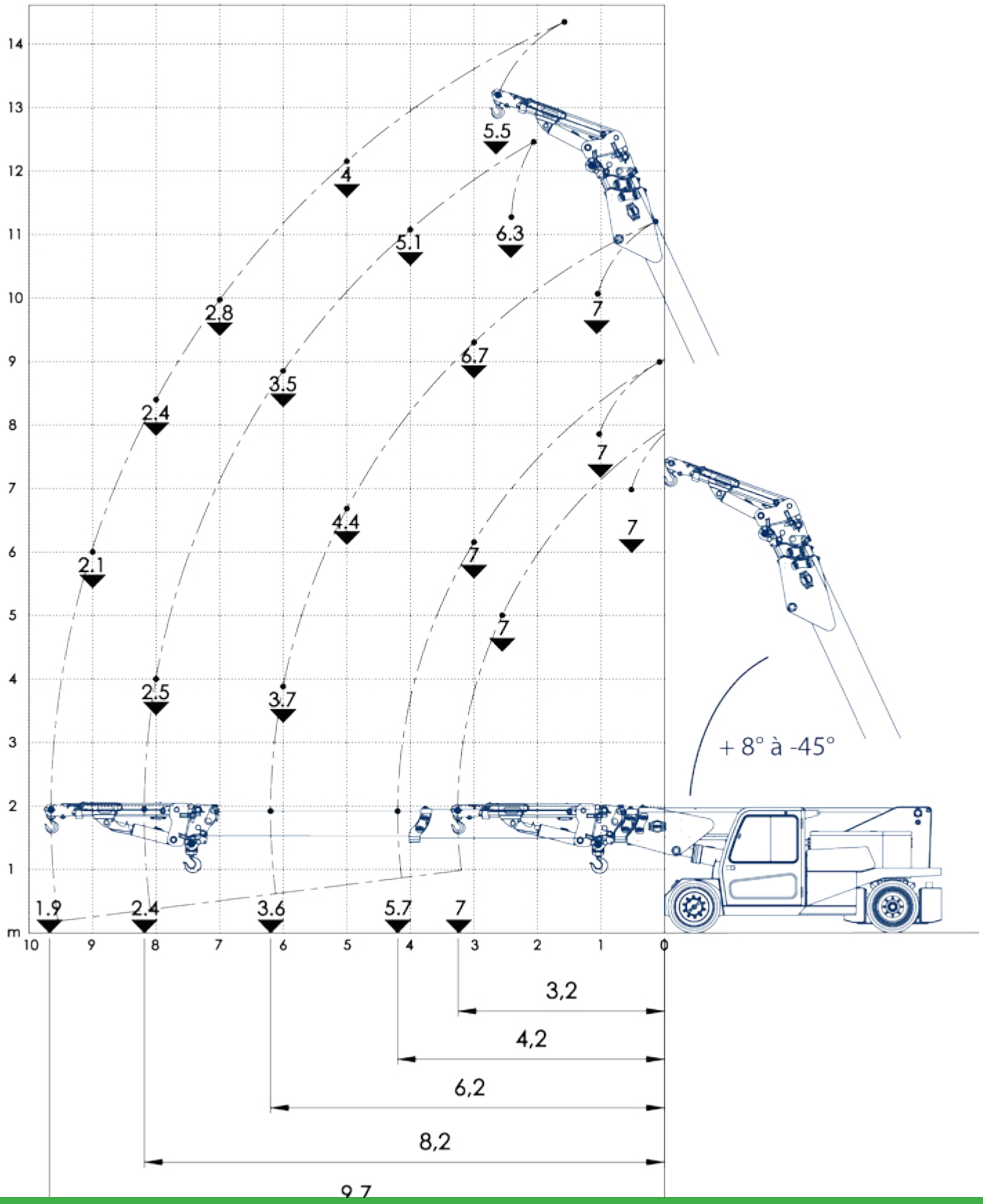

manutention@mbgroupe.be | +32 87 78 51 03 | Z.I Les Plenesses - Rue du Tiège 12 B-4890 Thimister-Clermont

MANUTENTION

GE05 - Grue électrique 30T. - JMG MC300S

Infos	Compacte - sans cabine - télécommandée - roues blanches - stabilisateurs
Type de JIB	Jib GEKO Mécanique 30T 3 positions 0° 40° 80° ou /+ Jib hydraulique 11T extensible(+1m) et inclinable de +5° à -60°
Fourche	NON
Ballast	4 : 3000 + 3000 + 1500 + 1200kg = 8700kg
Treuil Hydraulique	OUI - 30T & 11T(avec jib)
Roues blanches	OUI
Radio commandé	OUI
Longueur (châssis, sans la flèche dépassante) (m)	4.82 châssis & 6.00 avec flèche
Largeur (m)	2.15 & 3,22(avec stabilisateurs)
Hauteur (m)	2,35 avec treuil / 2.219 sans treuil
Rayon de braquage (m)	4.37
Poids Grue sans jib et acc (kg)	30000
Capacité Max de levage (t)	30
Flèche Base hydraulique (m)	7.7
GEKO (m)	0.50 à 80°
Grand Jib (m)	3.37
Flèche Totale Max (m)	11.07
Hauteur sous crochet max (m)	14.56
Capacité Horizontale Portée Maxi flèche base, Crochet de base sans treuil / Geko (kg)	4800 ou 7300(Stab) / 4600 ou 6900(Stab)

manutention@mbgroupe.be | +32 87 78 51 03 | Z.I Les Plenesses - Rue du Tiège 12 B-4890 Thimister-Clermont

Flèche de base avec crochet de base

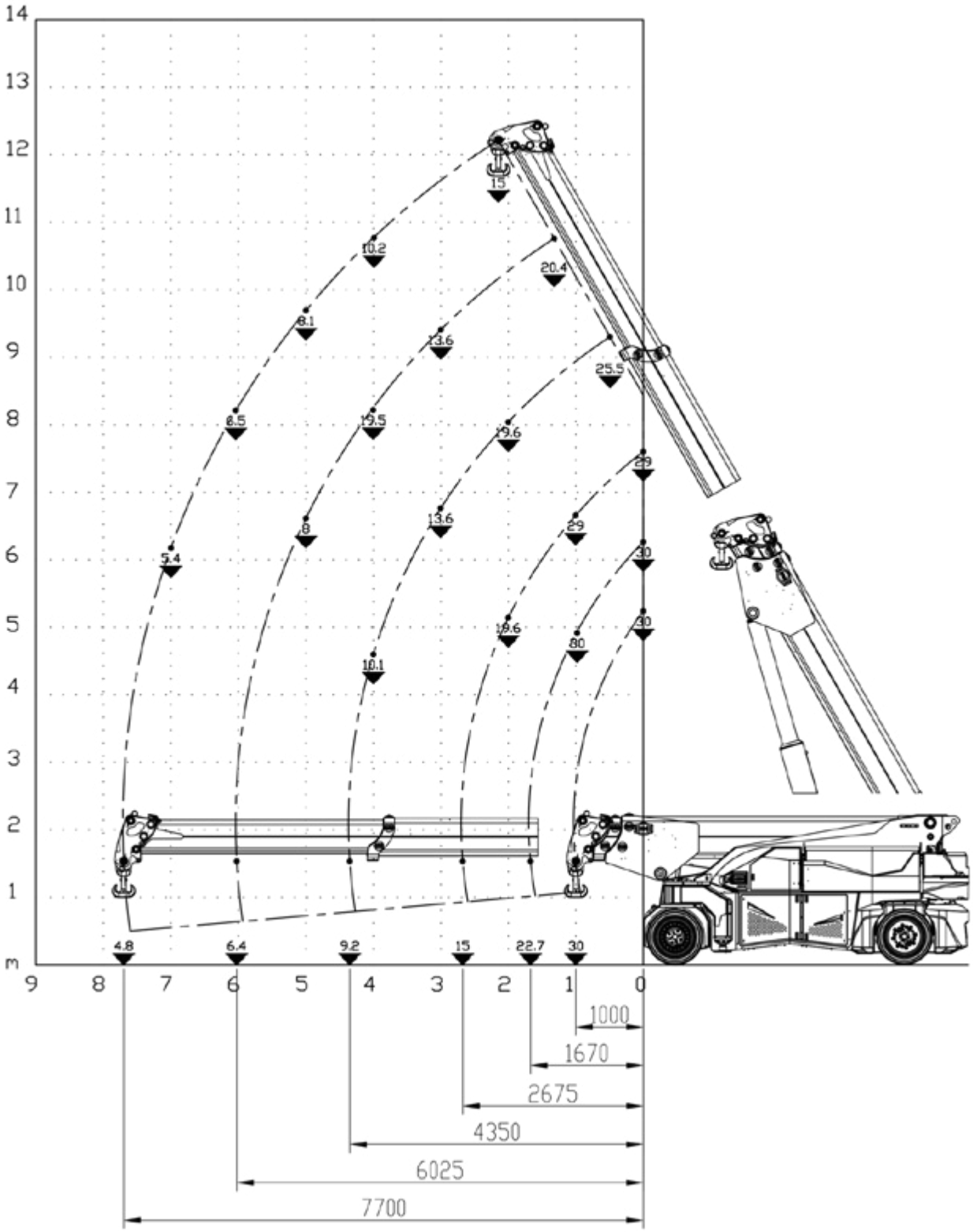

Manutention
www.mbgroupe.be

GE05 - Grue électrique 30T.

Flèche de base avec crochet de base avec stabilisateurs

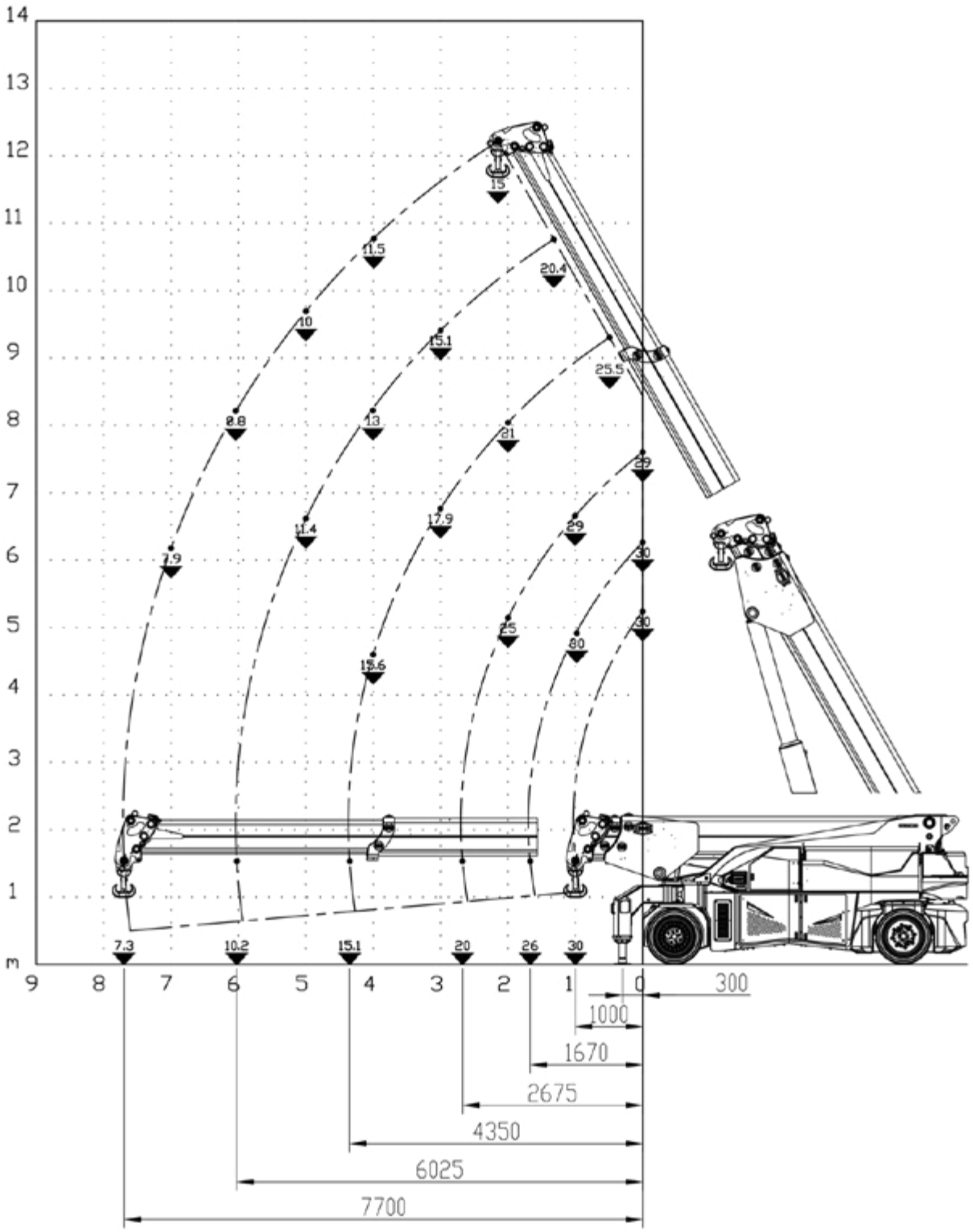

manutention@mbgroupe.be | +32 87 78 51 03 | Z.I Les Plenesses - Rue du Tiège 12 B-4890 Thimister-Clermont

Flèche de base avec treuil 30t

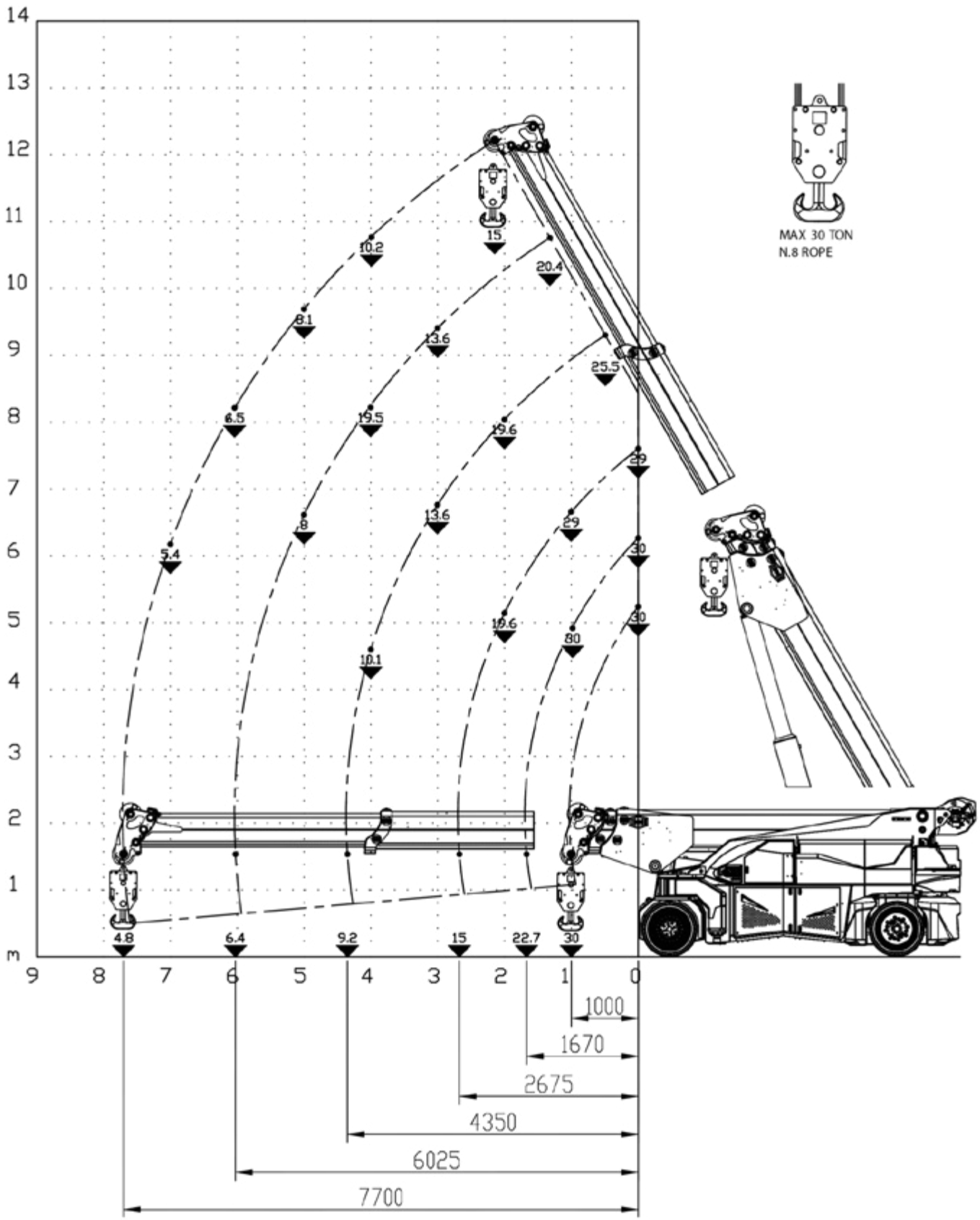

Manutention
www.mbgroupe.be

GE05 - Grue électrique 30T.

Flèche de base avec treuil 30to + stabilisateurs

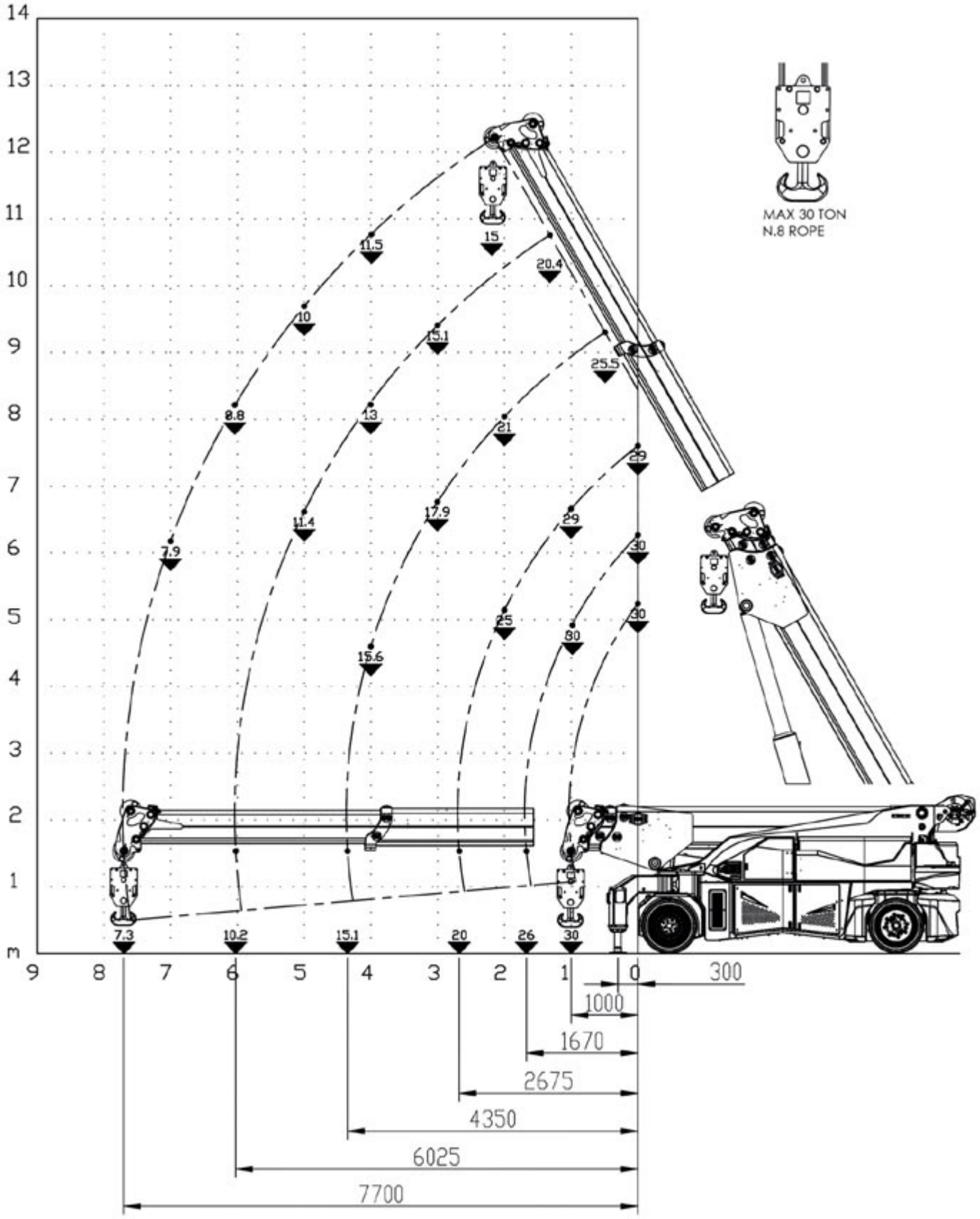

manutention@mbgroupe.be | +32 87 78 51 03 | Z.I Les Plenesses - Rue du Tiège 12 B-4890 Thimister-Clermont

Flèche de base avec Jib hydraulique 11t + crochet

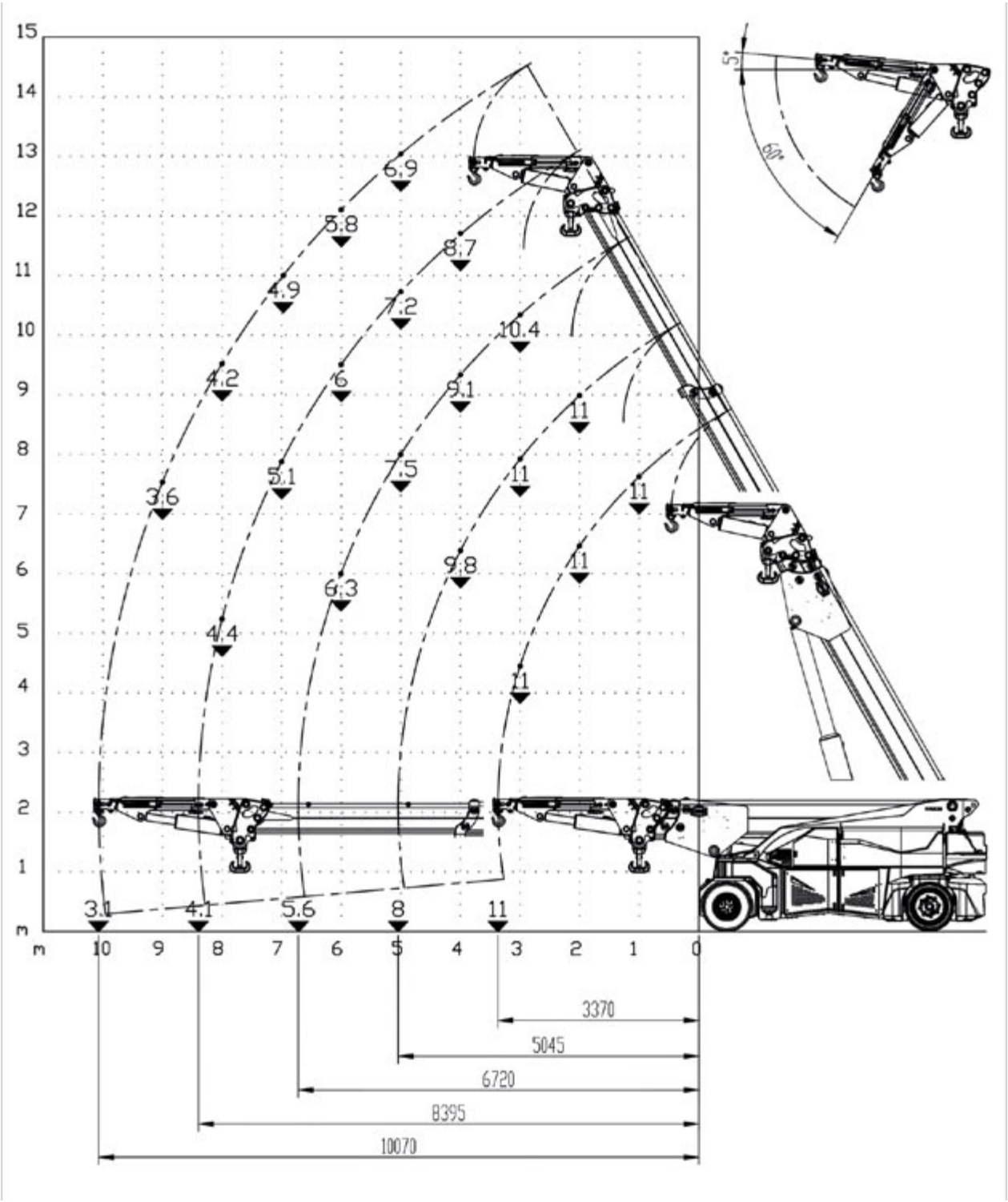

Manutention
www.mbgroupe.be

GE05 - Grue électrique 30T.

Flèche de base avec Jib hydraulique 11t + crochet avec stabilisateurs

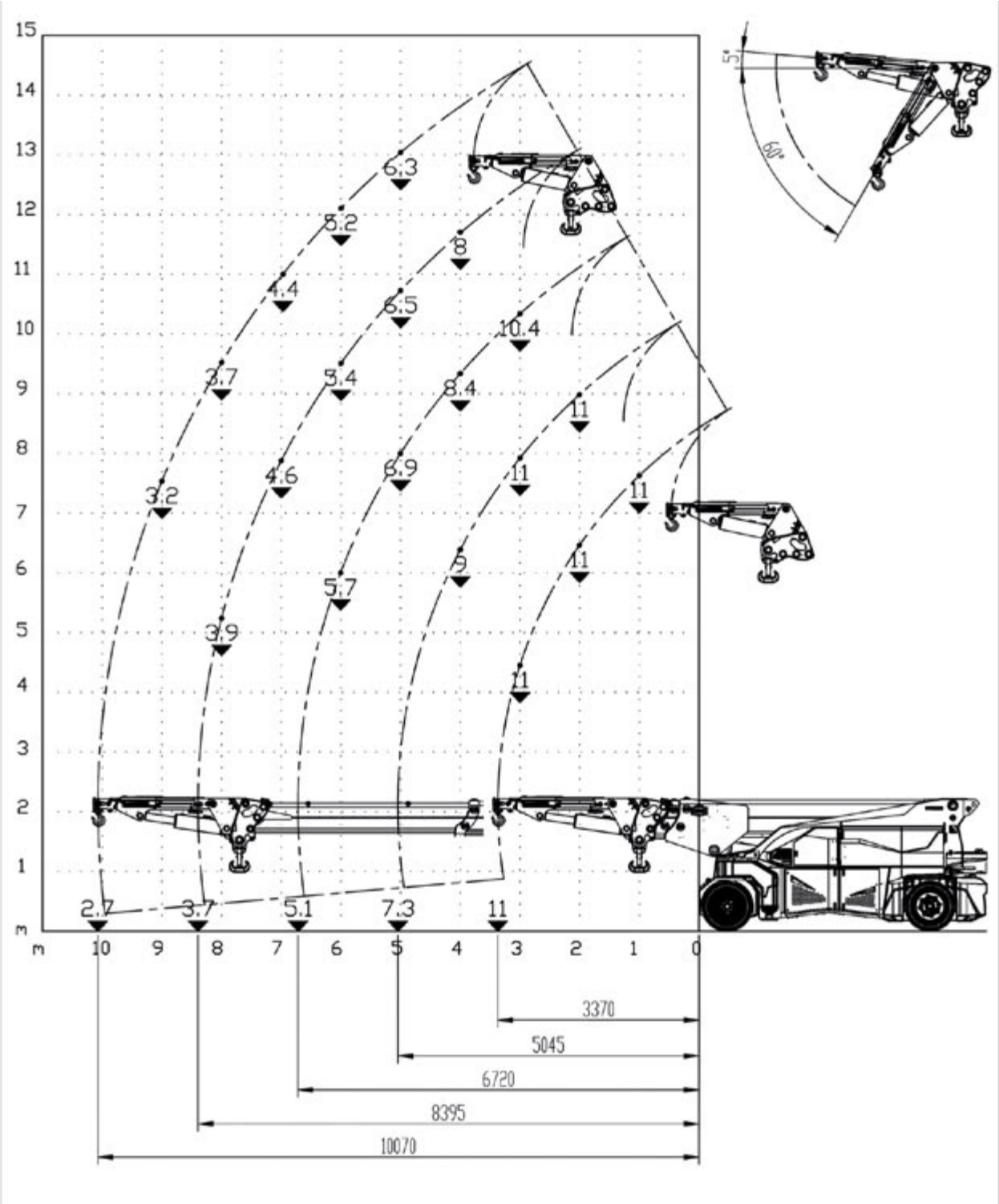

manutention@mbgroupe.be | +32 87 78 51 03 | Z.I Les Plenesses - Rue du Tiège 12 B-4890 Thimister-Clermont

Flèche de base avec Jib hydraulique extensible 6,5t + crochet

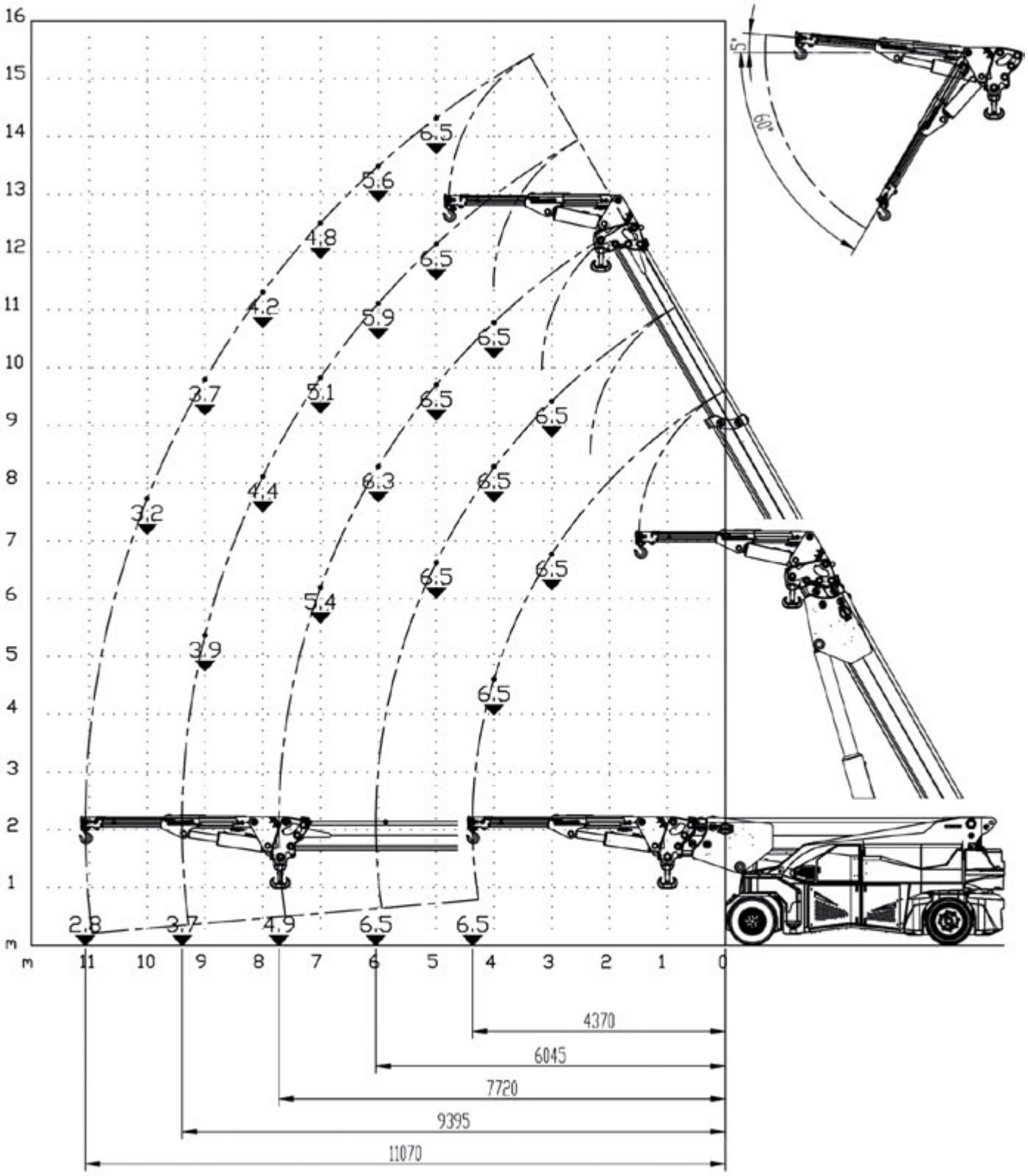

Manutention
www.mbgroupe.be

GE05 - Grue électrique 30T.

Flèche de base avec Jib hydraulique extensible 6,5t +crochet avec stabilisateurs

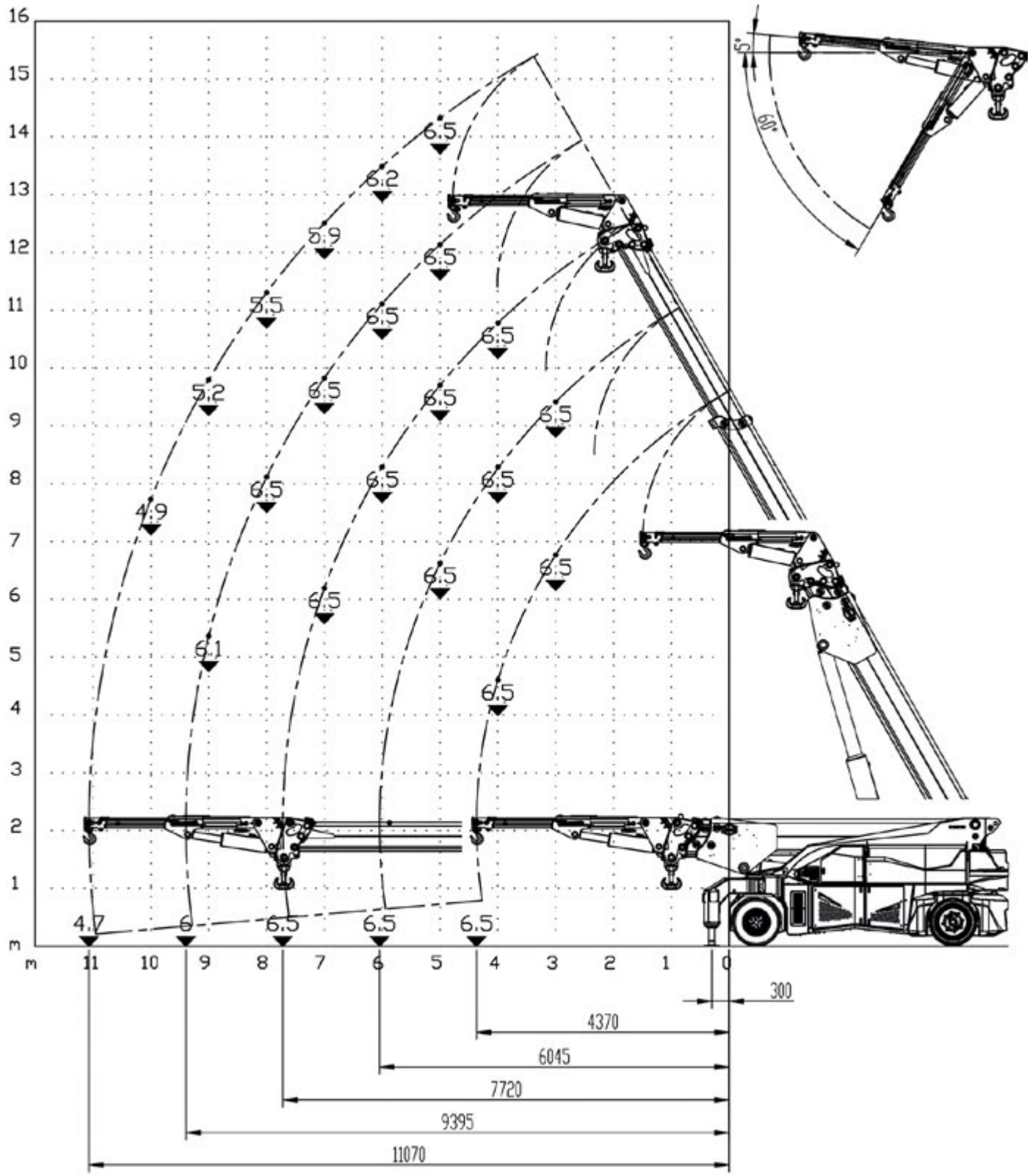

manutention@mbgroupe.be | +32 87 78 51 03 | Z.I Les Plenesses - Rue du Tiège 12 B-4890 Thimister-Clermont

Flèche de base avec Jib hydraulique extensible 6,5t + treuil

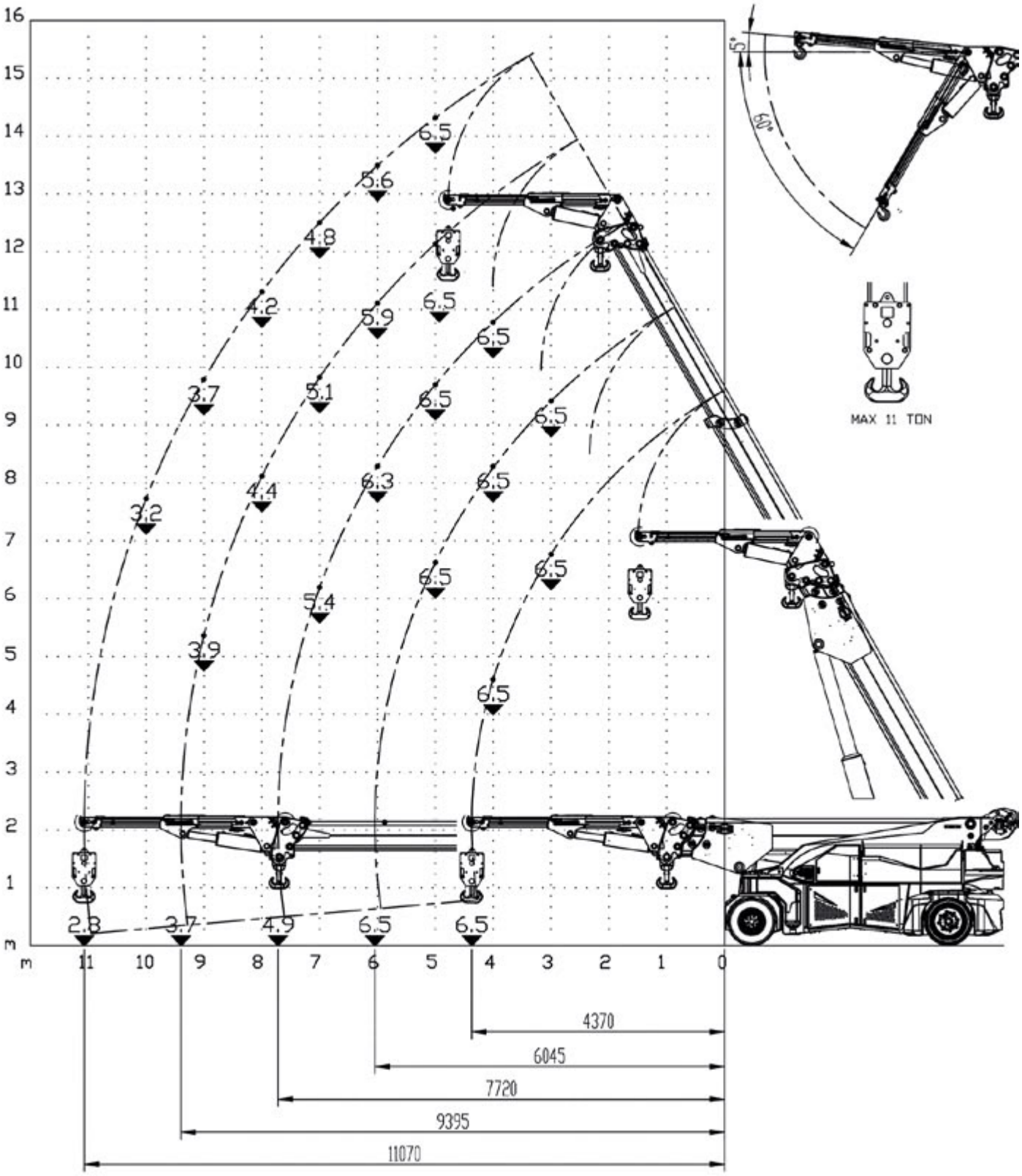

Manutention
www.mbgroupe.be

GE05 - Grue électrique 30T.

Flèche de base avec Jib hydraulique extensible 6,5t + treuil + stabilisateurs

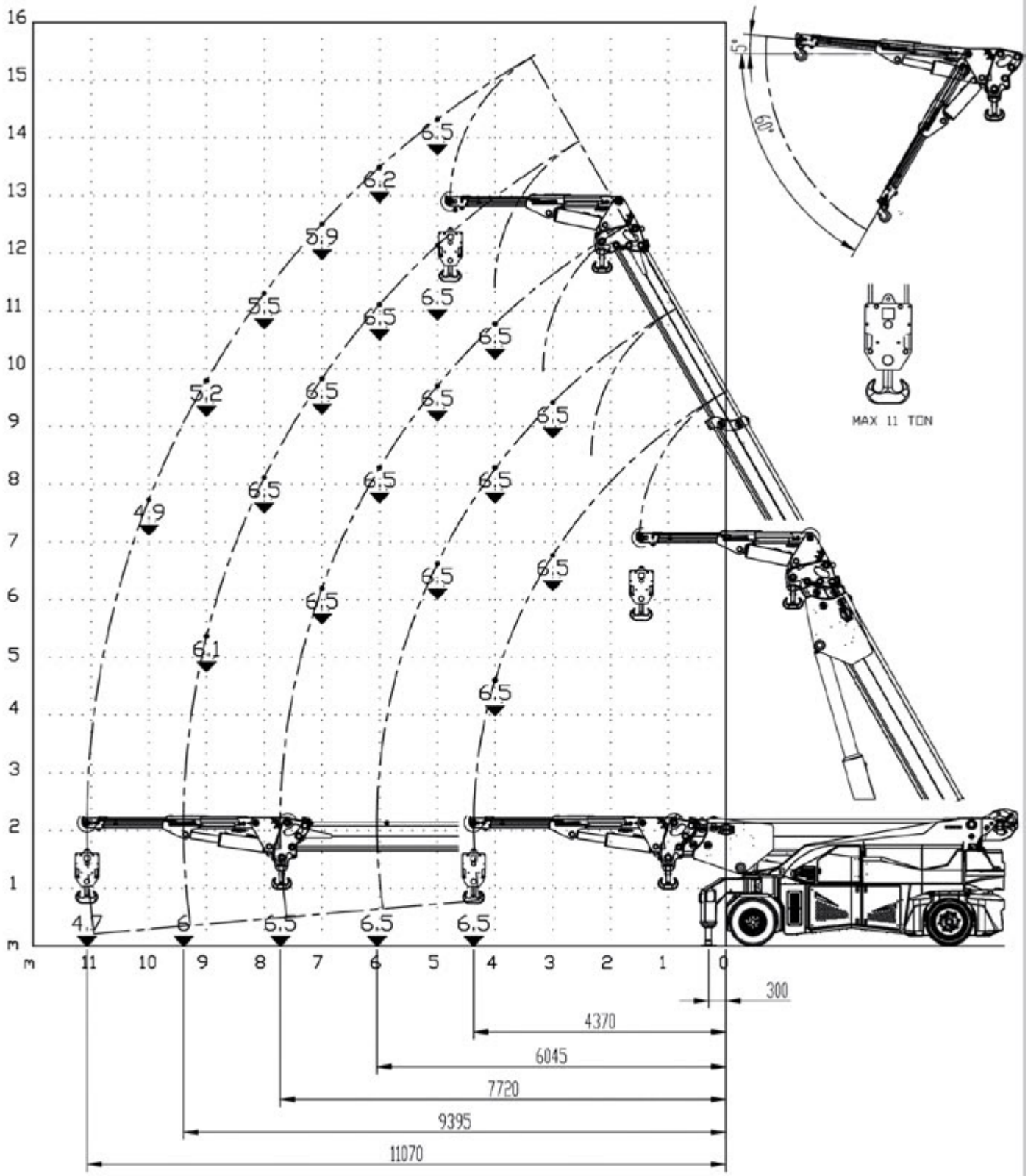

manutention@mbgroupe.be | +32 87 78 51 03 | Z.I Les Plenesses - Rue du Tiège 12 B-4890 Thimister-Clermont

Flèche de base avec GEKO mécanique a 80°

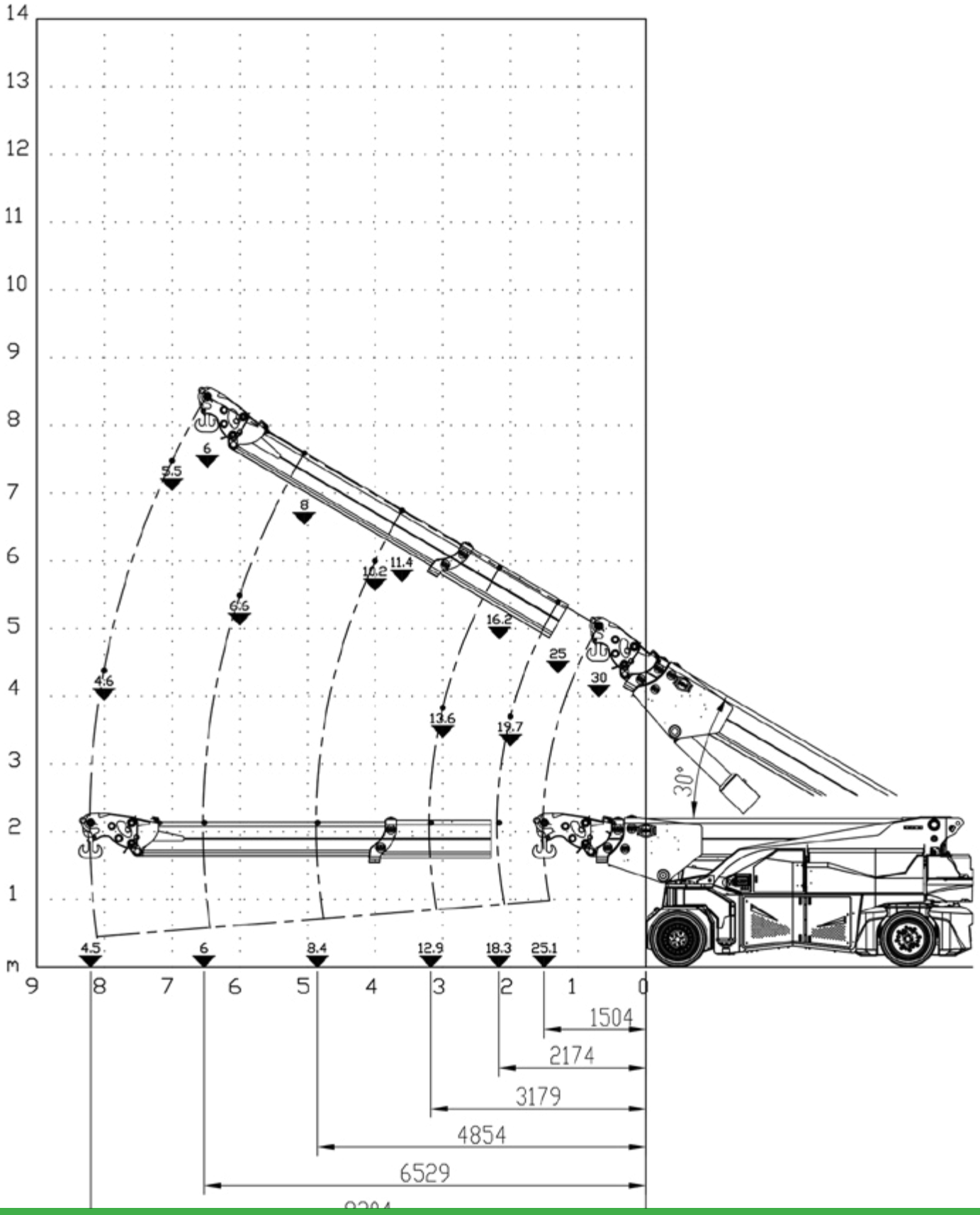

Manutention
www.mbgroupe.be

GE05 - Grue électrique 30T.

Flèche de base avec GEKO mécanique a 80° avec stabilisateurs

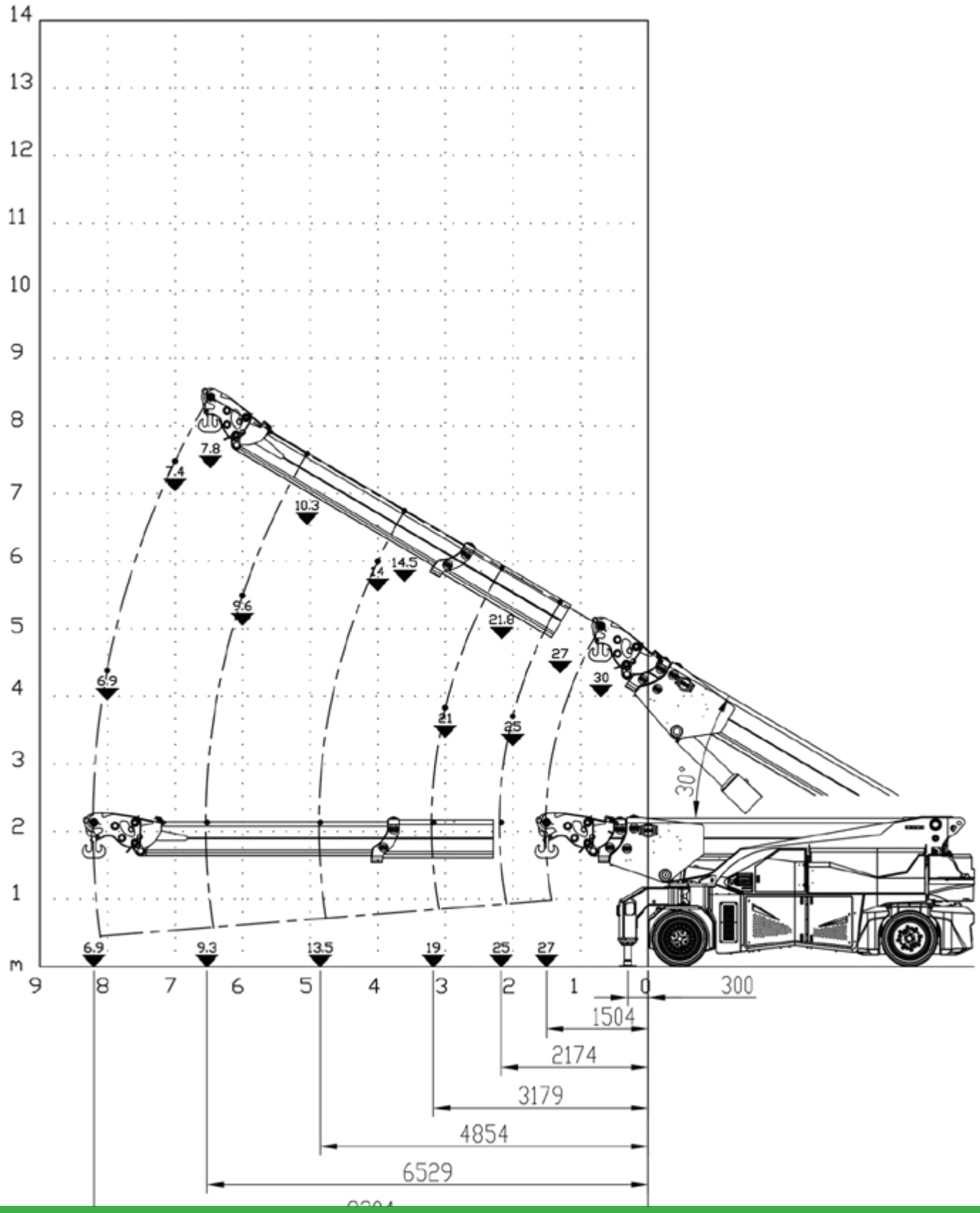

manutention@mbgroupe.be | +32 87 78 51 03 | Z.I Les Plenesses - Rue du Tiège 12 B-4890 Thimister-Clermont

GE09 - Grue électrique 58T.(Jib+Fourche) - JMG MC580

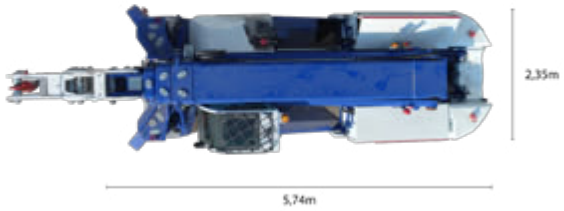

Infos	Compacte - avec cabine - télécommandée - roues blanches - stabilisateurs - groupe arrière extensible
Type de JIB	Jib GEKO Mécanique 3 positions 0° 40° 80° ou JIB 30T 3 positions (+ Rallonge de flèche)
Fourche	Fourche 30T max (2 modes : max 30T en frontal & 27T en extension)
Ballast	4: extensible 3t/p (0-2-3-4) = 12000kg
Treuil Hydraulique	NON
Roues blanches	OUI
Radio commandé	OUI
Longueur (châssis, sans la flèche dépassante) (m)	5.3 ou 6,5 avec extension
Largeur (m)	2.35 & 3,25(avec stabilisateurs)
Hauteur (m)	2,48
Rayon de braquage (m)	4.76 ou 5,95
Poids Grue sans jib et acc (kg)	41500
Capacité Max de levage (t)	58
Flèche Base hydraulique (m)	8,5
GEKO (m)	0,45 avec 80°
Petit Jib (m)	x
Grand Jib (m)	1,3
Allonge (m)	oui (comprise dans les 1,3m du jib)

Manutention
www.mbgroupe.be

GE09 - Grue électrique 58T.(Jib+Fourche)

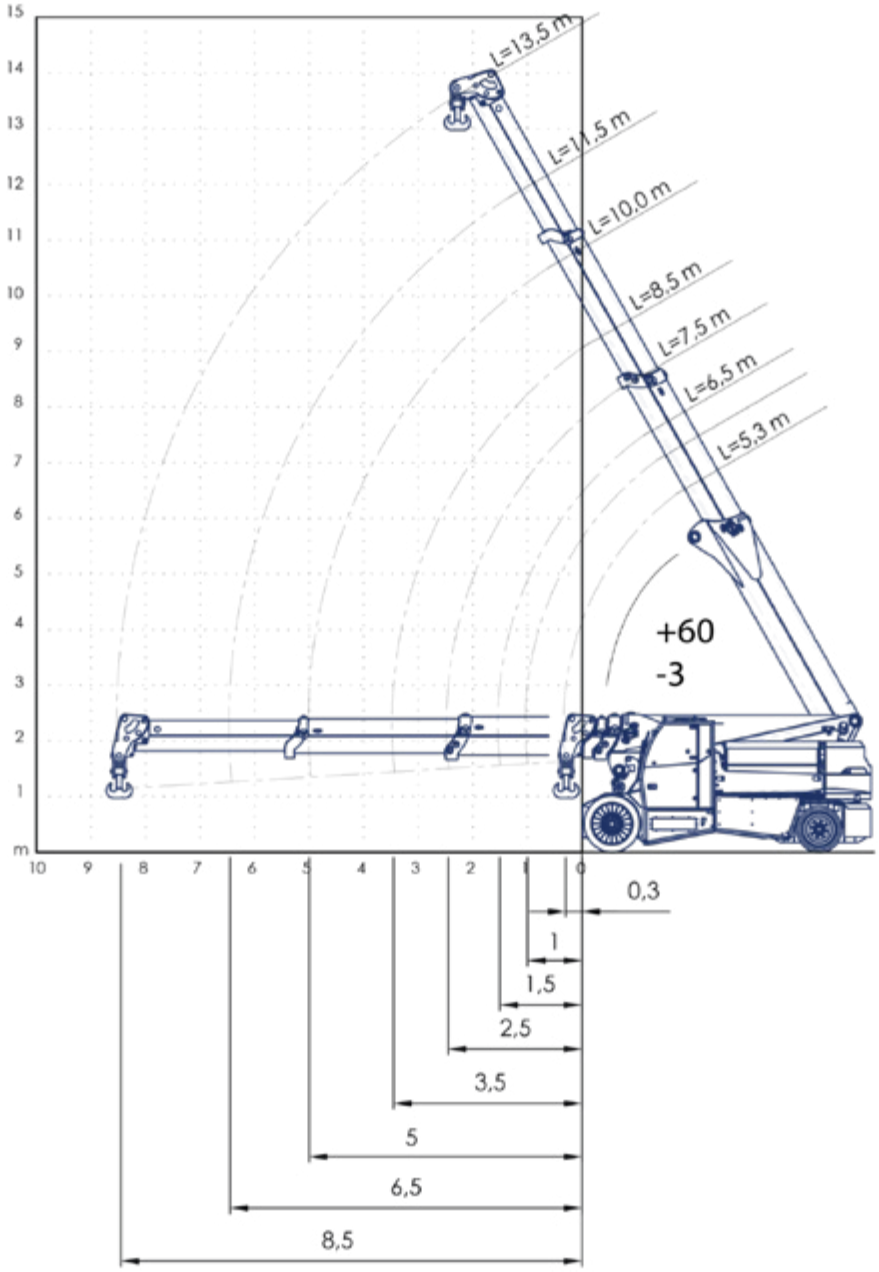

manutention@mbgroupe.be | +32 87 78 51 03 | Z.I Les Plenesses - Rue du Tiège 12 B-4890 Thimister-Clermont

Flèche de base Geko, inclinable à 0, groupe arrière & stabilisateur à 0

0° | 0mm | 0mm | Z1 Z2 Z3 Z4

(t)	5,3m	6m	6,5m	7,5m	8,5m	10m	11,5m	13,5m
0,3m	58	58	58	49,6	44,1	39,4	36,7	34,4
0,52m	0	58	58	48,9	43,2	38,5	35,8	33,5
1m	0	49,4	50	47,8	41,6	38,7	33,9	31,7
1,27m	0	0	42	42,4	40,8	35,8	33	30,7
1,5m	0	0	36,7	37,2	37,4	35	32,2	29,9
2m	0	0	0	29,3	29,5	29,7	30	28,1
2,27m	0	0	0	26,2	26,3	26,6	26,8	27
2,5m	0	0	0	23,8	24,1	24,3	24,6	24,8
3m	0	0	0	0	20,3	20,5	20,7	20,9
3,5m	0	0	0	0	17,2	17,6	17,8	18
4m	0	0	0	0	0	15,3	15,6	15,7
4,5m	0	0	0	0	0	13,5	13,7	13,9
5m	0	0	0	0	0	11,9	12,2	12,4
5,5m	0	0	0	0	0	0	10,9	11,2
6m	0	0	0	0	0	0	9,9	10,1
6,5m	0	0	0	0	0	0	8,9	9,1
7m	0	0	0	0	0	0	0	8,3
7,5m	0	0	0	0	0	0	0	7,6
8m	0	0	0	0	0	0	0	7
8,5m	0	0	0	0	0	0	0	6,4

Flèche de base Geko, inclinable à 80, groupe arrière & stabilisateur à 0

80° | 0mm | 0mm | Z1 Z2 Z3 Z4

(t)	5,3m	6m	6,5m	7,5m	8,5m	10m	11,5m	13,5m
0,5m	43	43	43	43	43	43	42,3	39,1
0,87m	43	43	43	43	43	42,5	39,6	36,5
1,01m	0	43	43	43	43	41,5	38,6	35,6
1,57m	0	36,2	36,2	36,2	36,1	36,2	35,2	32
2,01m	0	0	29,4	29,4	29,4	29,5	29,6	29,3
2,07m	0	0	28,7	28,7	28,7	28,8	29	29
2,5m	0	0	0	24,2	24,2	24,3	24,5	24,6
3,07m	0	0	0	20,1	20	20,1	20,2	20,4
3,5m	0	0	0	0	17,6	17,6	17,8	17,9
4,07m	0	0	0	0	15,1	15,2	15,3	15,4
4,5m	0	0	0	0	0	13,6	13,8	13,9
5m	0	0	0	0	0	12,2	12,3	12,4
5,57m	0	0	0	0	0	10,8	10,9	11
6m	0	0	0	0	0	0	10	10,1
6,5m	0	0	0	0	0	0	9,1	9,2
7,07m	0	0	0	0	0	0	8,2	8,3
7,5m	0	0	0	0	0	0	0	7,7
8m	0	0	0	0	0	0	0	7,1
8,5m	0	0	0	0	0	0	0	6,5
9,07m	0	0	0	0	0	0	0	6

Flèche de base Geko, inclinable à 0, groupe arrière à 1200mm & stabilisateur à 0

0° | 1200mm | 0mm | Z1 Z2 Z3 Z4

(t)	5,3m	6m	6,5m	7,5m	8,5m	10m	11,5m	13,5m
0,3m	58	58	58	49,6	44,1	39,4	36,7	34,4
0,52m	0	58	58	48,9	43,2	38,5	35,8	33,5
1m	0	52	58	47,8	41,6	36,7	33,9	31,7
1,27m	0	0	51,2	47,4	40,8	35,8	33	30,7
1,5m	0	0	44,8	45,4	40,2	35	32,2	29,9
2m	0	0	0	35,9	36	33,5	30,7	28,1
2,27m	0	0	0	32,1	32,3	32,5	29,9	27
2,5m	0	0	0	29,3	29,6	29,8	29,3	26
3m	0	0	0	0	25	25,2	25,4	24
3,5m	0	0	0	0	21,4	21,7	22	22,2
4m	0	0	0	0	0	19	19,2	19,4
4,5m	0	0	0	0	0	16,8	17	17,2
5m	0	0	0	0	0	14,9	15,2	15,4
5,5m	0	0	0	0	0	0	13,7	13,9
6m	0	0	0	0	0	0	12,4	12,6
6,5m	0	0	0	0	0	0	11,2	11,5
7m	0	0	0	0	0	0	0	10,6
7,5m	0	0	0	0	0	0	0	9,7
8m	0	0	0	0	0	0	0	8,9
8,5m	0	0	0	0	0	0	0	8,2

Flèche de base Geko, inclinable à 80, groupe arrière à 1200mm & stabilisateur à 0

80° | 1200mm | 0mm | Z1 Z2 Z3 Z4

(t)	5,3m	6m	6,5m	7,5m	8,5m	10m	11,5m	13,5m
0,5m	43	43	43	43	43	43	42,3	39,1
0,87m	43	43	43	43	43	42,5	39,6	36,5
1,01m	0	43	43	43	43	41,5	38,6	35,6
1,57m	0	43	43	43	40,9	37,9	35,2	32
2,01m	0	0	36	36	35,9	35,5	32,8	29,3
2,07m	0	0	35,1	35,1	35,1	35,2	32,5	29
2,5m	0	0	0	29,7	29,7	29,8	29,9	26,8
3,07m	0	0	0	24,7	24,7	24,7	24,9	24,4
3,5m	0	0	0	0	21,7	21,8	21,9	22
4,07m	0	0	0	0	18,7	18,8	18,9	19
4,5m	0	0	0	0	0	16,9	17,1	17,2
5m	0	0	0	0	0	15,2	15,3	15,4
5,57m	0	0	0	0	0	13,5	13,6	13,7
6m	0	0	0	0	0	0	12,5	12,6
6,5m	0	0	0	0	0	0	11,4	11,6
7,07m	0	0	0	0	0	0	10,4	10,5
7,5m	0	0	0	0	0	0	0	9,8
8m	0	0	0	0	0	0	0	9
8,5m	0	0	0	0	0	0	0	8,4
9,07m	0	0	0	0	0	0	0	7,7

Flèche de base Geko, inclinable à 0, groupe arrière à 0 & stabilisateur à 325mm

0° | 0mm | 325mm | Z1 Z2 Z3 Z4

(t)	5,3m	6m	6,5m	7,5m	8,5m	10m	11,5m	13,5m
0,3m	58	58	58	49,6	44,1	39,4	36,7	34,4
0,52m	0	58	58	48,9	43,2	38,5	35,8	33,5
1m	0	52	58	47,8	41,6	36,7	33,9	31,7
1,27m	0	0	58	47,4	40,8	35,8	33	30,7
1,5m	0	0	48	47,1	40,2	35	32,2	29,9
2m	0	0	0	47,2	39	33,5	30,7	28,1
2,27m	0	0	0	47,2	38,5	32,8	29,9	27
2,5m	0	0	0	41,6	38,2	32,3	29,3	26
3m	0	0	0	0	36,8	31,1	27,7	24
3,5m	0	0	0	0	30,8	29,6	25,9	22,4
4m	0	0	0	0	0	26,6	24,3	20,9
4,5m	0	0	0	0	0	23	22,9	19,6
5m	0	0	0	0	0	20,1	20,5	18,5
5,5m	0	0	0	0	0	0	18,3	17,4
6m	0	0	0	0	0	0	16,4	16,5
6,5m	0	0	0	0	0	0	14,7	15
7m	0	0	0	0	0	0	0	13,7
7,5m	0	0	0	0	0	0	0	12,5
8m	0	0	0	0	0	0	0	11,5
8,5m	0	0	0	0	0	0	0	10,6

Flèche de base Geko, inclinable à 80, groupe arrière à 0 & stabilisateur à 325mm

80° | 0mm | 325mm | Z1 Z2 Z3 Z4

(t)	5,3m	6m	6,5m	7,5m	8,5m	10m	11,5m	13,5m
0,5m	43	43	43	43	43	43	42,3	39,1
0,87m	43	43	43	43	43	42,5	39,6	36,5
1,01m	0	43	43	43	43	41,5	38,6	35,6
1,57m	0	43	43	43	40,9	37,9	35,2	32
2,01m	0	0	43	41,1	38,3	35,5	32,8	29,3
2,07m	0	0	43	40,8	38	35,2	32,5	29
2,5m	0	0	0	38,3	35,7	33,1	30,5	26,8
3,07m	0	0	0	35,5	33,2	30,8	27,9	24,4
3,5m	0	0	0	0	31,3	29,2	26,1	22,8
4,07m	0	0	0	0	26,2	26,2	24,1	21
4,5m	0	0	0	0	0	23,2	22,8	19,8
5m	0	0	0	0	0	20,5	20,6	18,6
5,57m	0	0	0	0	0	18	18,1	17,3
6m	0	0	0	0	0	0	16,5	16,5
6,5m	0	0	0	0	0	0	15	15,1
7,07m	0	0	0	0	0	0	13,5	13,6
7,5m	0	0	0	0	0	0	0	12,6
8m	0	0	0	0	0	0	0	11,6
8,5m	0	0	0	0	0	0	0	10,7
9,07m	0	0	0	0	0	0	0	9,9

Manutention
www.mbgroupe.be

GE09 - Grue électrique 58T.(Jib+Fourche)

Flèche de base Geko, inclinable à 0, groupe arrière à 1200mm & stabilisateur à 325mm

0° 1200mm 325mm Z1 Z2 Z3 Z4

(t)	5,3m	6m	6,5m	7,5m	8,5m	10m	11,5m	13,5m
0,3m	58	58	58	49,6	44,1	39,4	36,7	34,4
0,52m	0	58	58	48,9	43,2	38,5	35,8	33,5
1m	0	52	58	47,8	41,6	36,7	33,9	31,7
1,27m	0	0	58	47,4	40,8	35,8	33	30,7
1,5m	0	0	48	47,1	40,2	35	32,2	29,9
2m	0	0	0	47,2	39	33,5	30,7	28,1
2,27m	0	0	0	47,2	38,5	32,8	29,9	27
2,5m	0	0	0	41,6	38,2	32,3	29,3	26
3m	0	0	0	0	36,8	31,1	27,7	24
3,5m	0	0	0	0	36,1	29,8	25,9	22,4
4m	0	0	0	0	0	27,9	24,3	20,9
4,5m	0	0	0	0	0	26,5	22,9	19,6
5m	0	0	0	0	0	23,7	21,7	18,5
5,5m	0	0	0	0	0	0	20,6	17,4
6m	0	0	0	0	0	0	19,3	16,5
6,5m	0	0	0	0	0	0	17,5	15,7
7m	0	0	0	0	0	0	0	15
7,5m	0	0	0	0	0	0	0	14,3
8m	0	0	0	0	0	0	0	13,7
8,5m	0	0	0	0	0	0	0	12,6

Flèche de base Geko, inclinable à 80, groupe arrière à 1200mm & stabilisateur à 325mm

80° 1200mm 325mm Z1 Z2 Z3 Z4

(t)	5,3m	6m	6,5m	7,5m	8,5m	10m	11,5m	13,5m
0,5m	43	43	43	43	43	43	42,3	39,1
0,87m	43	43	43	43	43	42,5	39,6	36,5
1,01m	0	43	43	43	43	41,5	38,6	35,6
1,57m	0	43	43	43	40,9	37,9	35,2	32
2,01m	0	0	43	41,1	38,3	35,5	32,8	29,3
2,07m	0	0	43	40,8	38	35,2	32,5	29
2,5m	0	0	0	38,3	35,7	33,1	30,5	26,8
3,07m	0	0	0	35,5	33,2	30,8	27,9	24,4
3,5m	0	0	0	0	31,4	29,2	26,1	22,8
4,07m	0	0	0	0	29,3	27,1	24,1	21
4,5m	0	0	0	0	0	25,6	22,8	19,8
5m	0	0	0	0	0	24	21,4	18,6
5,57m	0	0	0	0	0	21,2	20	17,3
6m	0	0	0	0	0	0	19,1	16,5
6,5m	0	0	0	0	0	0	17,7	15,6
7,07m	0	0	0	0	0	0	16	14,7
7,5m	0	0	0	0	0	0	0	14,1
8m	0	0	0	0	0	0	0	13,4
8,5m	0	0	0	0	0	0	0	12,8
9,07m	0	0	0	0	0	0	0	11,8

manutention@mbgroupe.be | +32 87 78 51 03 | Z.I Les Plenesses - Rue du Tiège 12 B-4890 Thimister-Clermont

Flèche de base + JIB 30t, groupe arrière à 0 & stabilisateur à 0

JIB 30t | 0mm | 0mm | Z1 Z2 Z3 Z4

(t)	5,3m	6m	6,5m	7,5m	8,5m	10m	11,5m	13,5m
0,65m	30	26,4	24,9	23	21,9	20,8	20,1	19,5
1m	30	26,5	24,8	22,7	21,5	20,3	19,6	18,9
1,4m	30	26,6	24,9	22,5	21,1	19,8	19	18,4
1,6m	30	26,8	24,9	22,4	20,9	19,6	18,8	18,1
2m	0	26,7	24,9	22,3	20,6	19,2	18,3	17,6
2,3m	0	25,4	23,2	21,5	20,4	18,9	18	17,2
2,4m	0	0	22,7	20,9	19,8	18,8	17,9	17
2,8m	0	0	21,2	18,9	17,9	17,1	16,7	16,3
3m	0	0	0	18	17,1	16,3	15,8	15,5
3,8m	0	0	0	15,6	14,3	13,6	13,2	12,9
4m	0	0	0	0	13,8	13	12,7	12,4
4,8m	0	0	0	0	12,1	11,1	10,8	10,5
5m	0	0	0	0	0	10,7	10,4	10,2
6m	0	0	0	0	0	9,1	8,7	8,5
6,3m	0	0	0	0	0	8,7	8,3	8,1
7m	0	0	0	0	0	0	7,4	7,2
7,8m	0	0	0	0	0	0	6,6	6,3
8m	0	0	0	0	0	0	0	6,1
9m	0	0	0	0	0	0	0	5,3
9,8m	0	0	0	0	0	0	0	4,7

Flèche de base + JIB 30t, groupe arrière à 1200mm & stabilisateur à 0

JIB 30t | 1200mm | 0mm | Z1 Z2 Z3 Z4

(t)	5,3m	6m	6,5m	7,5m	8,5m	10m	11,5m	13,5m
0,65m	30	26,4	24,9	23	21,9	20,8	20,1	19,5
1m	30	26,5	24,8	22,7	21,5	20,3	19,6	18,9
1,4m	30	26,6	24,9	22,5	21,1	19,8	19	18,4
1,6m	30	26,8	24,9	22,4	20,9	19,6	18,8	18,1
2m	0	27,7	24,9	22,3	20,6	19,2	18,3	17,6
2,3m	0	29,4	25,3	22,2	20,4	18,9	18	17,2
2,4m	0	0	25,5	22,1	20,3	18,8	17,9	17
2,8m	0	0	26	22	20,2	18,4	17,5	16,4
3m	0	0	0	22	20,1	18,3	17,3	16,1
3,8m	0	0	0	19,4	17,8	16,9	16,4	15,1
4m	0	0	0	0	17,1	16,2	15,8	14,9
4,8m	0	0	0	0	15,2	14	13,6	13,2
5m	0	0	0	0	0	13,5	13,1	12,8
6m	0	0	0	0	0	11,6	11,1	10,8
6,3m	0	0	0	0	0	11,1	10,6	10,3
7m	0	0	0	0	0	0	9,5	9,2
7,8m	0	0	0	0	0	0	8,6	8,2
8m	0	0	0	0	0	0	0	8
9m	0	0	0	0	0	0	0	7
9,8m	0	0	0	0	0	0	0	6,3

Manutention
www.mbgroupe.be

GE09 - Grue électrique 58T.(Jib+Fourche)

Flèche de base + JIB 30t, groupe arrière à 0 & stabilisateur à 325mm

JIB 30t | 0mm | 325mm | Z1 Z2 Z3 Z4

(t)	5,3m	6m	6,5m	7,5m	8,5m	10m	11,5m	13,5m
0,65m	30	26,4	24,9	23	21,9	20,8	20,1	19,5
1m	30	26,5	24,8	22,7	21,5	20,3	19,6	18,9
1,4m	30	26,6	24,9	22,5	21,1	19,8	19	18,4
1,6m	30	26,8	24,9	22,4	20,9	19,6	18,8	18,1
2m	0	27,7	24,9	22,3	20,6	19,2	18,3	17,6
2,3m	0	29,4	25,3	22,2	20,4	18,9	18	17,2
2,4m	0	0	25,5	22,1	20,3	18,8	17,9	17
2,8m	0	0	27,1	22	20,2	18,4	17,5	16,4
3m	0	0	0	22	20,1	18,3	17,3	16,1
3,8m	0	0	0	23,3	19,7	17,8	16,6	15,1
4m	0	0	0	0	19,7	17,7	16,4	14,9
4,8m	0	0	0	0	20,5	17,2	15,8	14,1
5m	0	0	0	0	0	17,1	15,6	13,9
6m	0	0	0	0	0	15,4	14,6	13
6,3m	0	0	0	0	0	14,8	13,9	12,8
7m	0	0	0	0	0	0	12,5	12
7,8m	0	0	0	0	0	0	11,3	10,7
8m	0	0	0	0	0	0	0	10,4
9m	0	0	0	0	0	0	0	9
9,8m	0	0	0	0	0	0	0	8,2

Flèche de base + JIB 30t, groupe arrière à 1200mm & stabilisateur à 325mm

JIB 30t | 1200mm | 325mm | Z1 Z2 Z3 Z4

(t)	5,3m	6m	6,5m	7,5m	8,5m	10m	11,5m	13,5m
0,65m	30	26,4	24,9	23	21,9	20,8	20,1	19,5
1m	30	26,5	24,8	22,7	21,5	20,3	19,6	18,9
1,4m	30	26,6	24,9	22,5	21,1	19,8	19	18,4
1,6m	30	26,8	24,9	22,4	20,9	19,6	18,8	18,1
2m	0	27,7	24,9	22,3	20,6	19,2	18,3	17,6
2,3m	0	29,4	25,3	22,2	20,4	18,9	18	17,2
2,4m	0	0	25,5	22,1	20,3	18,8	17,9	17
2,8m	0	0	27,1	22	20,2	18,4	17,5	16,4
3m	0	0	0	22	20,1	18,3	17,3	16,1
3,8m	0	0	0	23,3	19,7	17,8	16,6	15,1
4m	0	0	0	0	19,7	17,7	16,4	14,9
4,8m	0	0	0	0	20,5	17,2	15,8	14,1
5m	0	0	0	0	0	17,1	15,6	13,9
6m	0	0	0	0	0	17	14,9	13
6,3m	0	0	0	0	0	17,3	14,6	12,8
7m	0	0	0	0	0	0	14,3	12,3
7,8m	0	0	0	0	0	0	13,5	11,8
8m	0	0	0	0	0	0	0	11,7
9m	0	0	0	0	0	0	0	10,9
9,8m	0	0	0	0	0	0	0	10

manutention@mbgroupe.be | +32 87 78 51 03 | Z.I Les Plenesses - Rue du Tiège 12 B-4890 Thimister-Clermont

Flèche de base avec Fourches 30t. Toutes configurations

FORK | 0mm | 325mm | Z1 Z2 Z3 Z4

(t)	5,3m
0,01m	30,0
0,83m	30,0
1,00m	30,0
1,18m	30,0
1,43m	30,0
1,93m	30,0
2,33m	30,0
2,43m	30,0
2,54m	30,0
2,56m	30,0

FORK | 300mm | 325mm | Z1 Z2 Z3 Z4

(t)	5,3m
0,01m	30,0
0,83m	30,0
1,00m	30,0
1,18m	30,0
1,43m	30,0
1,93m	30,0
2,33m	30,0
2,43m	30,0
2,54m	30,0
2,56m	30,0

FORK | 600mm | 325mm | Z1 Z2 Z3 Z4

(t)	5,3m
0,01m	30,0
0,83m	30,0
1,00m	30,0
1,18m	30,0
1,43m	30,0
1,93m	30,0
2,33m	30,0
2,43m	30,0
2,54m	30,0
2,56m	30,0

FORK | 900mm | 325mm | Z1 Z2 Z3 Z4

(t)	5,3m
0,01m	30,0
0,83m	30,0
1,00m	30,0
1,18m	30,0
1,43m	30,0
1,93m	30,0
2,33m	30,0
2,43m	30,0
2,54m	30,0
2,56m	30,0

FORK | 1200mm | 325mm | Z1 Z2 Z3 Z4

(t)	5,3m
0,01m	30,0
0,83m	30,0
1,00m	30,0
1,18m	30,0
1,43m	30,0
1,93m	30,0
2,33m	30,0
2,43m	30,0
2,54m	30,0
2,56m	30,0

GE09 - Grue électrique 58T.(Jib+Fourche)

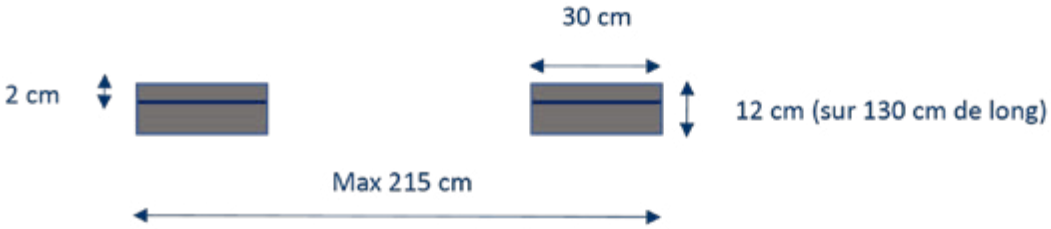

Manutention
Manutention

Manutention

Manutention

60t

GE12 - Grue électrique 50Tm - JMG MC50000RE

Première grue de ce type pour le marché en Belgique ! Cette grue électrique JMG MC50000RE, d'une capacité de 50 Tm, a la particularité d'associer un bras de grue auxiliaire Cormach sur un châssis électrique JMG. Cette grue « carry deck » à tourelle tournante est entièrement électrique et peut se déplacer avec une charge de 7 tonnes.

Infos	Compacte - 360° - télécommandée - roues blanches - 100% électrique
Type de JIB	Jib Hydraulique articulé
Fourche	NON
Ballast	2 : 1000 + 1000 = 2000kg
Treuil Hydraulique	OUI. 2500kg Flèche de base & 2000kg avec jib
Roues blanches	OUI
Radio commandé	OUI
Longueur (châssis, sans la flèche dépassante) (m)	5130
Largeur (m)	2050
Hauteur (m)	2850
Rayon de braquage (m)	-90°/+90°
Poids Grue sans jib et acc (kg)	22000
Capacité Max de levage (t)	9430
Flèche Base hydraulique (m)	16,45(7x) +85°
Grand Jib (m)	9,81(4x)
Flèche Totale Max (m)	26,26
Hauteur sous crochet max (m)	29
Capacité Horizontale Portée Maxi flèche base, Crochet de base sans treuil / Geko (kg)	1830
Portée : Capacité Horizontale Portée Maxi flèche base, Crochet base sans treuil / Geko (m)	16,45
Capacité Horizontale Portée Maxi flèche base grand jib(+allonge) sans treuil (kg)	370
Portée : Capacité Horizontale Portée	26,26

manutention@mbgroupe.be | +32 87 78 51 03 | Z.I Les Plenesses - Rue du Tiège 12 B-4890 Thimister-Clermont

GE12 - Grue électrique 50Tm

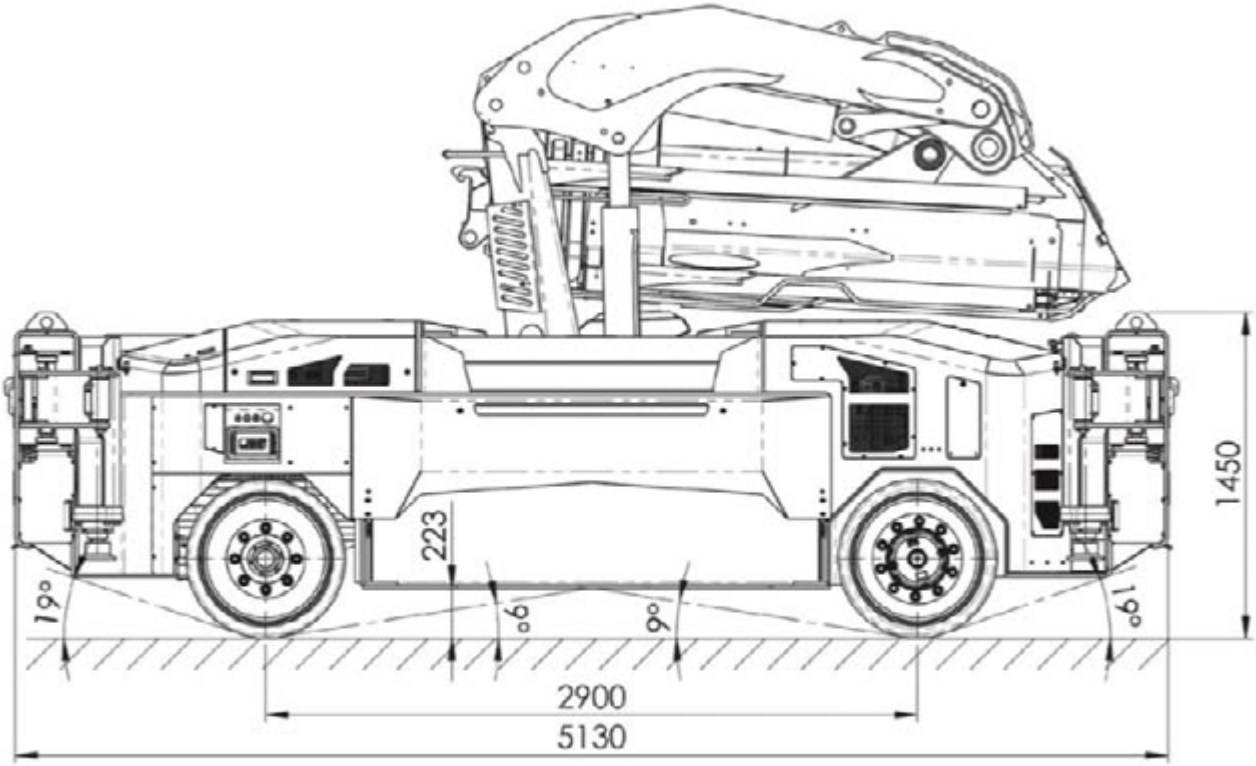

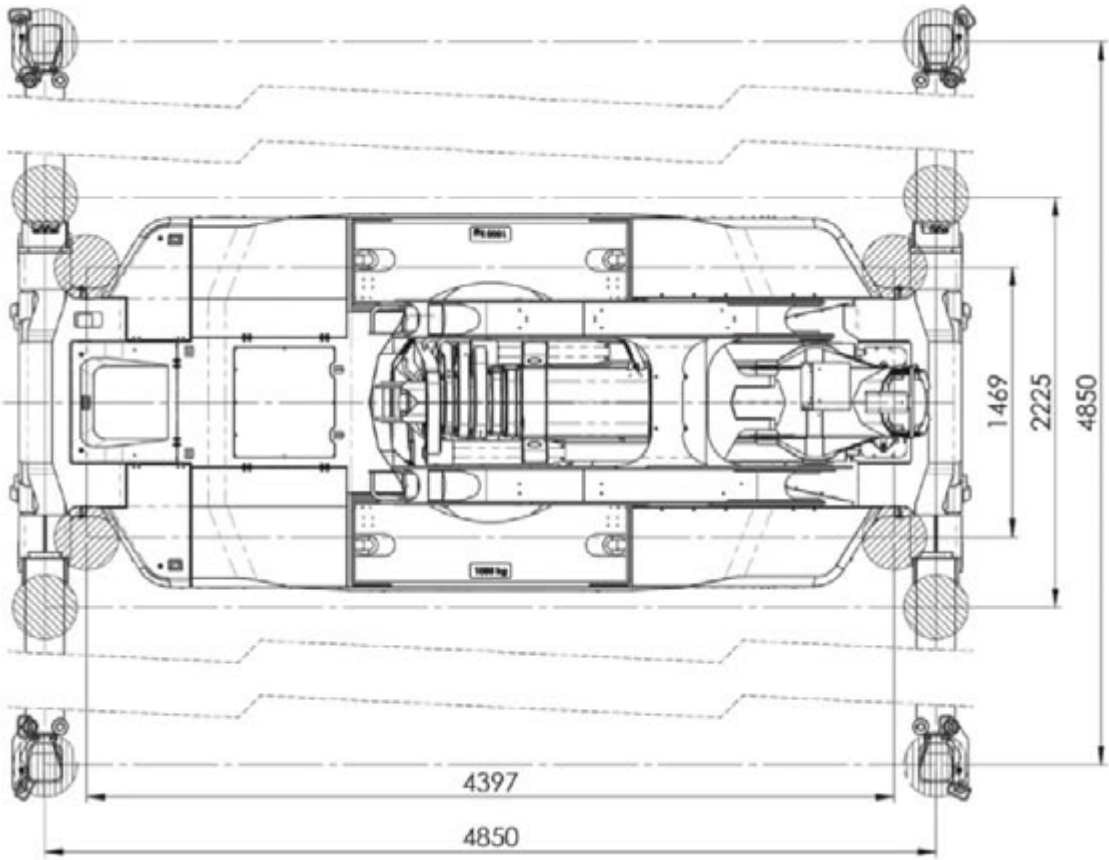

Manutention
www.mbgroupe.be

GE12 - Grue électrique 50Tm

Tableau de charge Flèche Pincipale

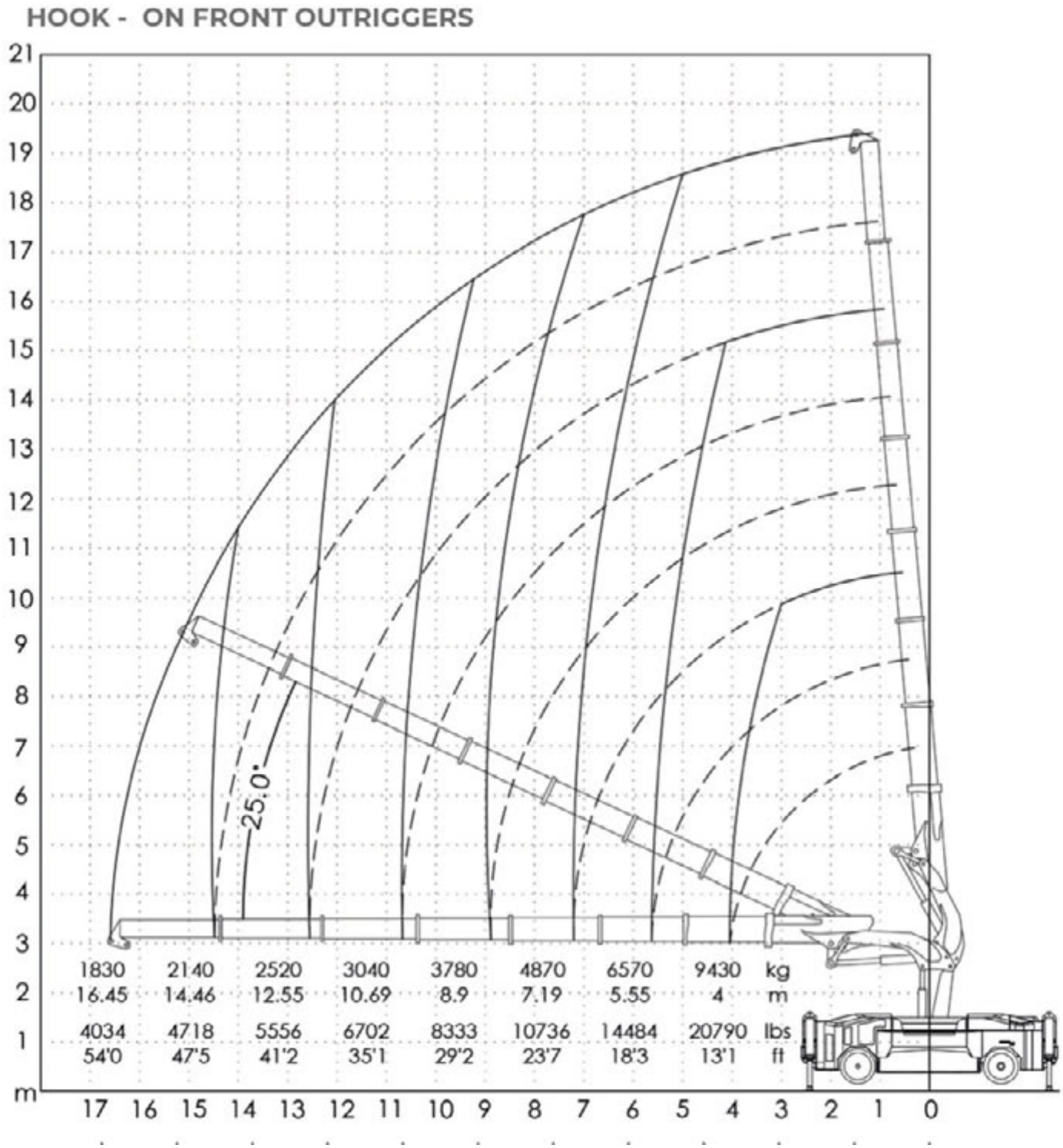

manutention@mbgroupe.be | +32 87 78 51 03 | Z.I Les Plenesses - Rue du Tiège 12 B-4890 Thimister-Clermont

Tableau de charge Flèche Pincipale avec Jib

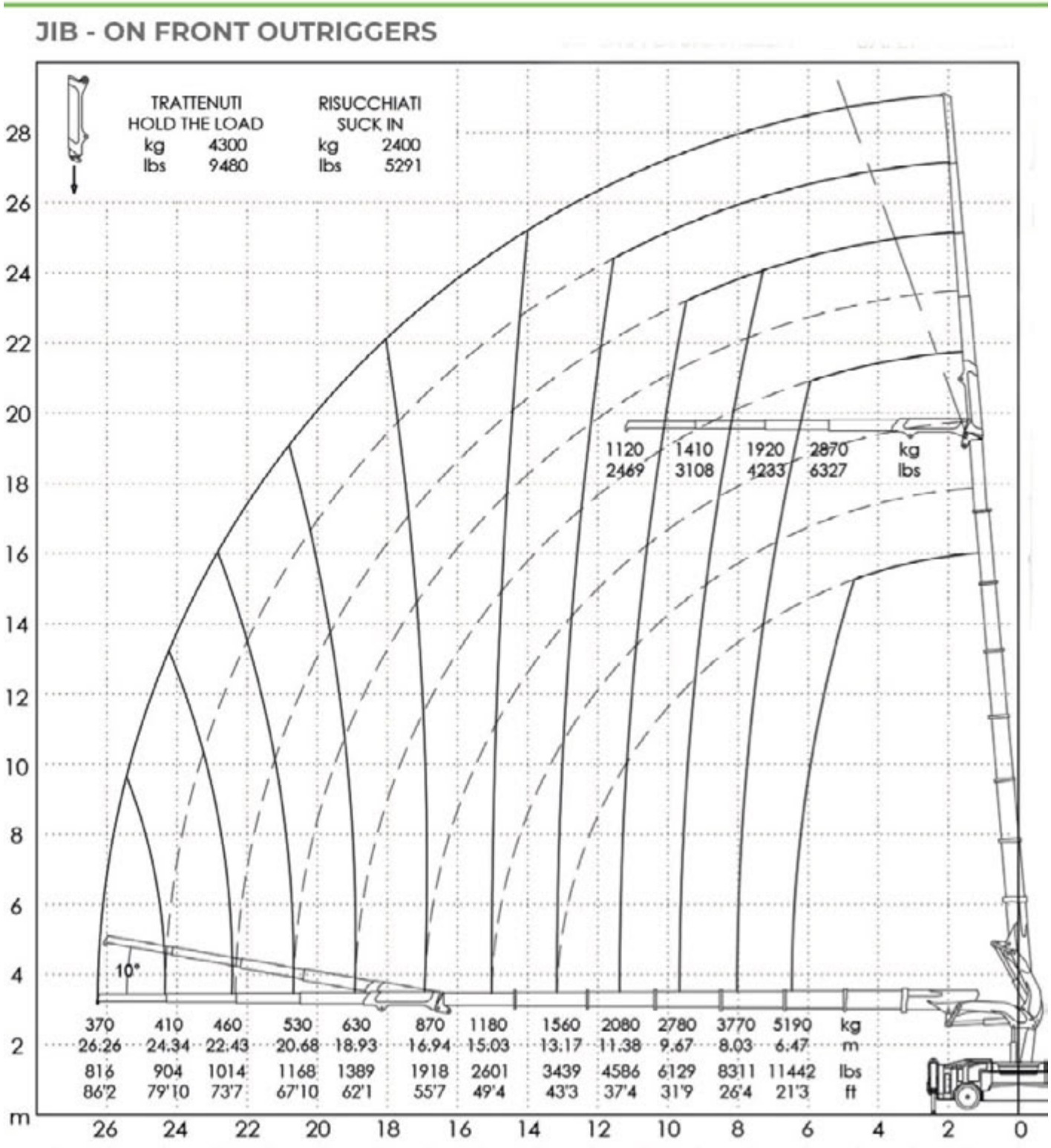

GRUES TÉLESCOPIQUES

DIRECTEUR PÔLE MANUTENTION

Bernard COOLEN	+32 492 73 53 30

RESPONSABLE OPÉRATIONNEL & PLANNING

Brice DEVAUX	+32 87 33 85 58
Yoric CARO	+32 87 33 85 58

RESPONSABLE PROJETS

Jean-Pierre DAWIR	+32 496 94 05 80
Bart Kinat	+32 470 70 77 21
Josy DROUGUET	+32 472 42 63 73
Rudy VAN GOMPEL	+32 498 50 36 25
Jan WIJNEN	+32 474 89 20 24

En cas de commande : manutention@mbgroupe.be

manutention@mbgroupe.be | +32 87 78 51 03 | Z.I Les Plenesses - Rue du Tiège 12 B-4890 Thimister-Clermont

T03 - Grue Télescopique 40T.

Ref MB	T03
Modèle	GROVE GMK2035E
Grue	40T.
Flèche de base	29m
Treillis	15m
Flèche Totale	44m
Options	x
Nbre d'essieux	2
Dimensions en position de travail avec plateaux, Longueur totale	10,5 x 7,2m (ou 5,5m)
Rayon Giration des ballastes	3,10m
Type de crochet / capacité max	250kg / 3 poulies / 20T
Type de plateaux & dimensions	Synthétique 80x80x5cm
CP.base embarqué	6,0 T.
CP.suppl.	x
CP TOTAL	6 T.
capacité de levage à 10m de portée axe-axe en (t)	8,1
capacité de levage à 20m de portée axe-axe en (t)	2,7
capacité de levage à 30m de portée axe-axe en (t)	1,2*

T03 - Grue Télescopique 40T.

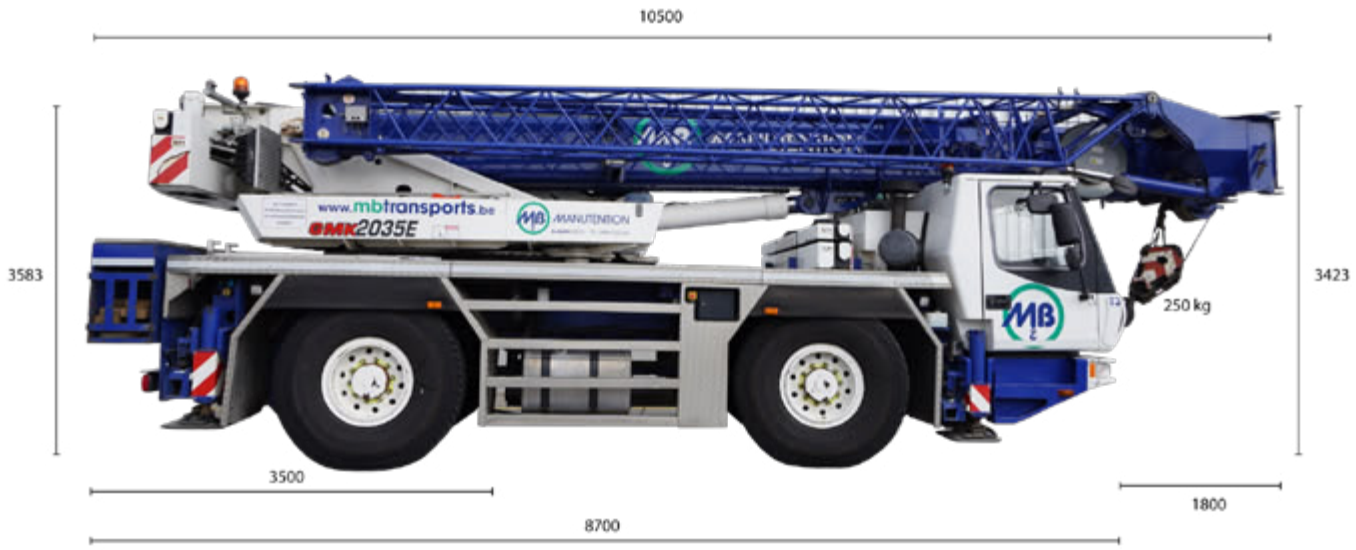

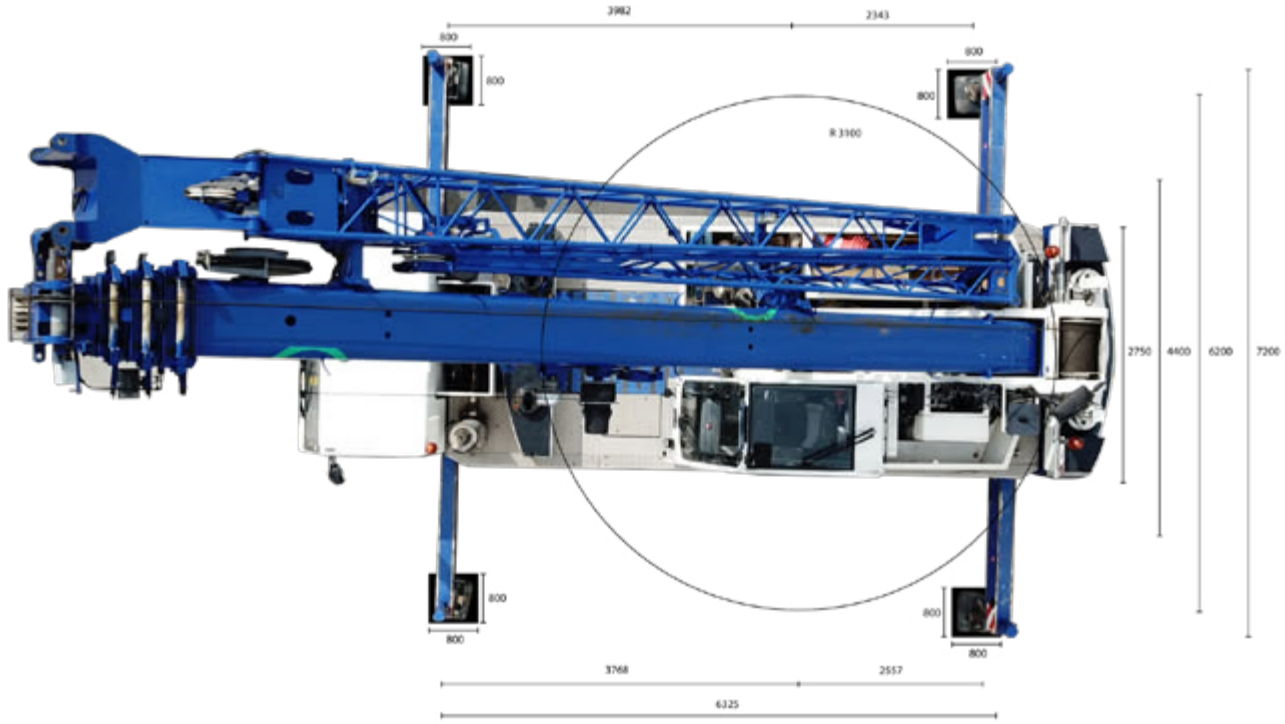

Diagramme de levage full ballastes

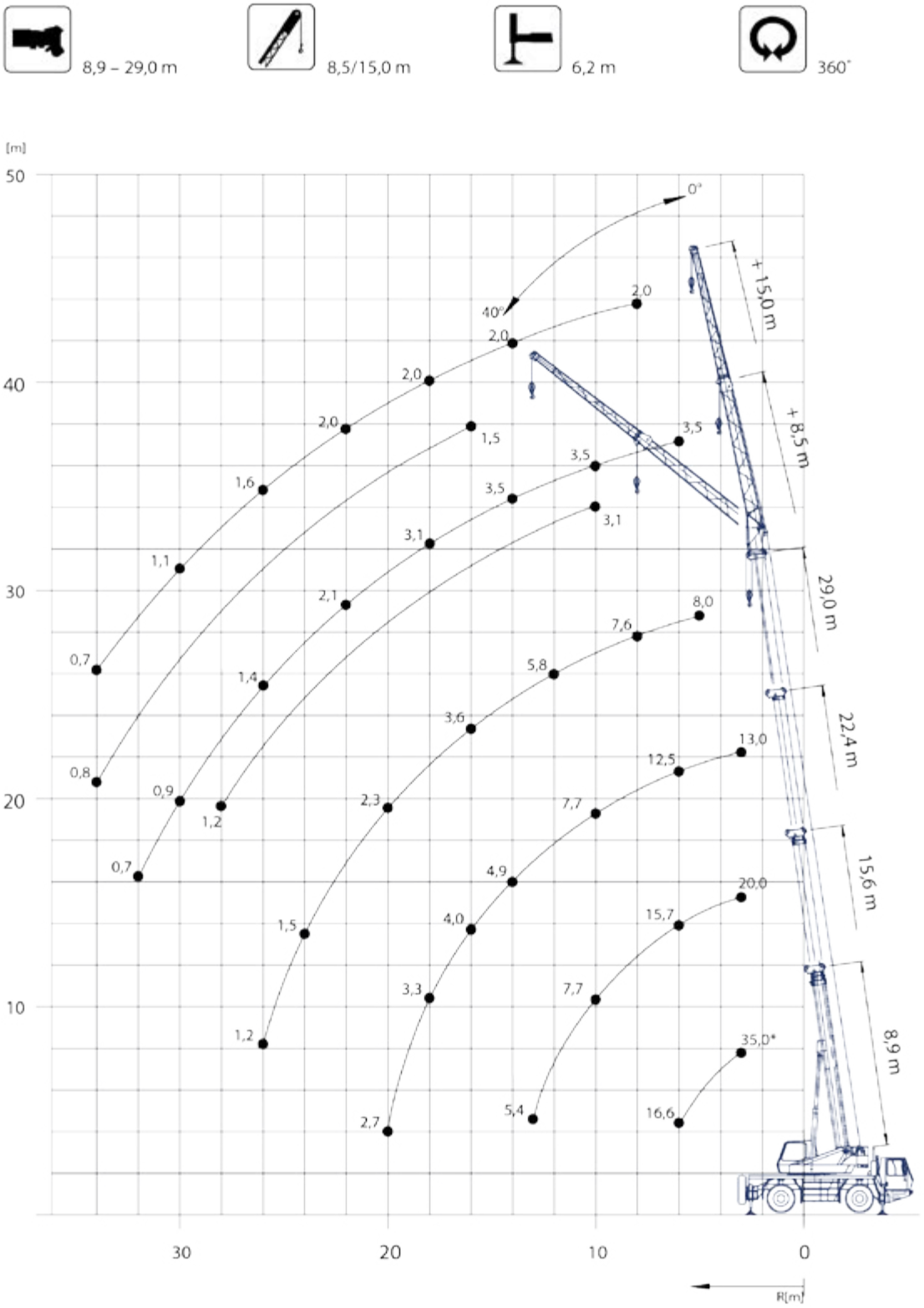

Tableau de charge Flèche principale / 6t ballastes

8,9 – 29,0 m | 6,2 m | 360° | 6 t

EN 13000

m	8,9	12,3	15,6	19,0	22,4	25,7	29,0	m
2,5	40,0*							2,5
3,0	35,0*/31,0	25,0	20,0	15,0	13,0			3,0
4,0	26,0	23,5	20,0	15,0	13,0	10,5		4,0
5,0	20,5	20,0	17,8	15,0	13,0	10,5	8,0	5,0
6,0	16,6	16,4	15,7	14,3	12,5	10,5	8,0	6,0
7,0		14,2	13,2	12,7	11,5	9,9	7,8	7,0
8,0		11,7	11,3	10,7	10,4	9,2	7,6	8,0
9,0		9,6	9,2	9,0	8,9	8,5	7,4	9,0
10,0		8,0	7,7	8,1	7,7	7,6	7,1	10,0
11,0			6,5	7,2	6,6	6,7	6,6	11,0
12,0			6,0	6,3	5,7	5,8	5,8	12,0
13,0			5,4	5,5	5,3	5,1	5,2	13,0
14,0				4,9	4,9	4,4	4,6	14,0
15,0				4,4	4,5	3,9	4,0	15,0
16,0				3,9	4,0	3,5	3,6	16,0
18,0					3,3	2,7	2,9	18,0
20,0					2,7	2,4	2,3	20,0
22,0						2,0	1,9	22,0
24,0							1,5	24,0
26,0							1,2	26,0

*Over rear, *Flach hinten, *En arrière, *Por la parte trasera/posterior/hacia atrás

Tableau de charge Flèche principale + treillis 8,5m / 6t ballastes

8,9 – 29,0 m | 6,2 m | 360° | 3 t

EN 13000

m	8,9	12,3	15,6	19,0	22,4	25,7	29,0	m
3,0	33,5*/3,1	25,0	20,0	15,0	13,0			3,0
4,0	24,5	23,5	20,0	15,0	13,0	10,5		4,0
5,0	19,1	18,9	17,6	15,0	13,0	10,5	8,0	5,0
6,0	15,3	15,0	14,1	13,0	12,5	10,5	8,0	6,0
7,0		12,0	11,3	10,4	10,1	9,8	7,8	7,0
8,0		9,4	9,1	9,4	8,4	8,2	7,6	8,0
9,0		7,7	7,6	8,1	7,3	7,0	6,9	9,0
10,0		6,4	6,6	6,8	6,7	6,0	5,9	10,0
11,0			5,6	5,8	5,9	5,2	5,2	11,0
12,0			4,9	5,0	5,1	4,5	4,5	12,0
13,0			4,2	4,4	4,5	4,0	4,0	13,0
14,0				3,8	3,9	3,7	3,5	14,0
15,0				3,4	3,5	3,2	3,1	15,0
16,0				3,0	3,1	2,9	2,7	16,0
18,0					2,5	2,3	2,1	18,0
20,0					2,0	1,8	1,6	20,0
22,0						1,4	1,2	22,0
24,0							0,9	24,0
26,0							0,7	26,0

*Over rear, *Flach hinten, *En arrière, *Por la parte trasera/posterior/hacia atrás

Tableau de charge Flèche principale + treillis 15m / 6t ballastes

25,6 - 29,0 m | 15,0 m | 6,2 m | 360° | 6 t

EN 13000

m			25,6					29,0			m
m			15,0					15,0			m
	0°	20°	40°	*0°-20°	*20-40°	0°	20°	40°	*0°-20°	*20-40°	
7,0	2,5										7,0
8,0	2,5					2,0					8,0
9,0	2,5					2,0					9,0
10,0	2,5					2,0					10,0
11,0	2,5	2,2		1,3		2,0					11,0
12,0	2,5	2,1		1,2		2,0	2,1		1,3		12,0
13,0	2,5	2,0		1,2		2,0	2,0		1,2		13,0
14,0	2,5	2,0		1,1		2,0	2,0		1,2		14,0
15,0	2,5	1,9	1,6	1,1	0,9	2,0	1,9		1,1		15,0
16,0	2,5	1,8	1,5	1,0	0,9	2,0	1,9	1,5	1,1	0,9	16,0
18,0	2,3	1,7	1,5	1,0	0,8	2,0	1,8	1,5	1,0	0,9	18,0
20,0	2,1	1,6	1,4	0,9	0,8	2,0	1,7	1,4	0,9	0,8	20,0
22,0	2,0	1,6	1,4	0,8	0,8	2,0	1,6	1,4	0,9	0,8	22,0
24,0	1,8	1,5	1,3	0,8	0,7	1,9	1,5	1,4	0,8	0,8	24,0
26,0	1,6	1,4	1,3	0,7	0,7	1,6	1,5	1,3	0,8	0,7	26,0
28,0	1,3	1,3	1,3	0,7	0,7	1,3	1,3	1,3	0,7	0,7	28,0
30,0	1,1	1,1	1,2	0,7	0,7	1,1	1,1	1,2	0,7	0,7	30,0
32,0	0,9	0,9	1,0	0,6	0,6	0,9	0,9	1,0	0,7	0,7	32,0
34,0	0,7	0,7	0,8		0,6	0,7	0,7	0,8	0,6	0,6	34,0

*Luffing under load - Unter Volllast wippbar - Inclinaison sous charge - Angulacion con carga - Brandeggio sotto carico - Изменение вылета под нагрузкой

T01 - Grue Télescopique 60T.

Ref MB	T01
Modèle	GROVE 3055
Grue	60T.
Flèche de base	43m
Flèche Totale	43m
Options	x
Nbre d'essieux	3
Dimensions en position de travail avec plateaux, Longueur totale	11 x 7,20m
Rayon Giration des ballastes	3,32m
Type de crochet / capacité max	350kg 3 poulies max 35T
Type de plateaux & dimensions	Rond synthétique 100 x 6cm
CP.base embarqué	11,6 T.
CP.suppl.	4,0 T.
CP TOTAL	11,6 T.
capacité de levage à 10m de portée axe-axe en (t)	13,8
capacité de levage à 20m de portée axe-axe en (t)	4,5
capacité de levage à 30m de portée axe-axe en (t)	2,1

Manutention
www.mbgroupe.be

T01 - Grue Télescopique 60T.

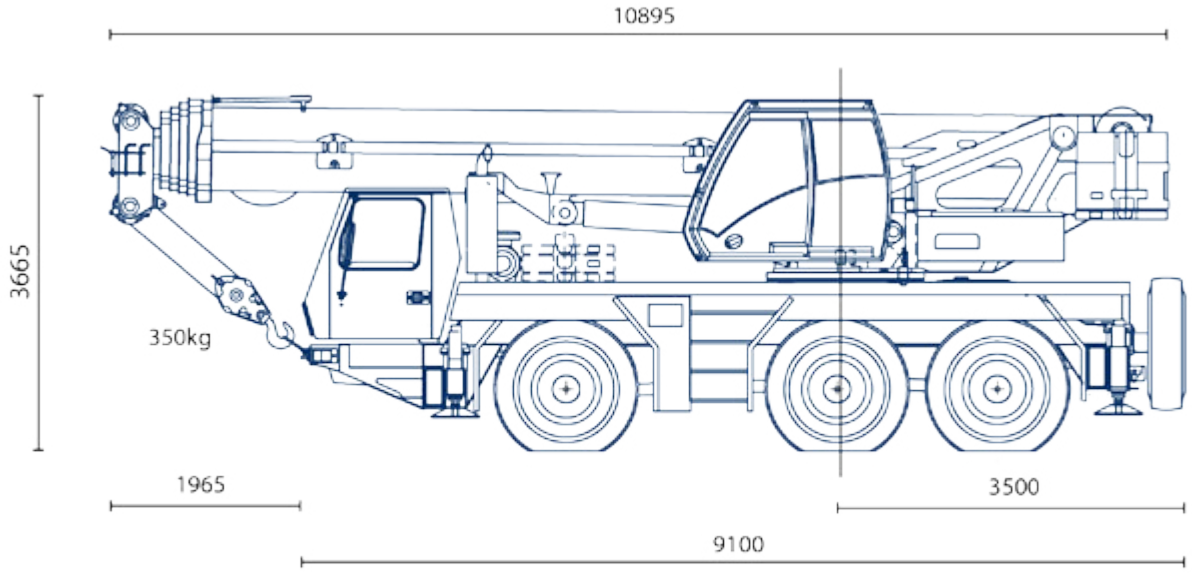

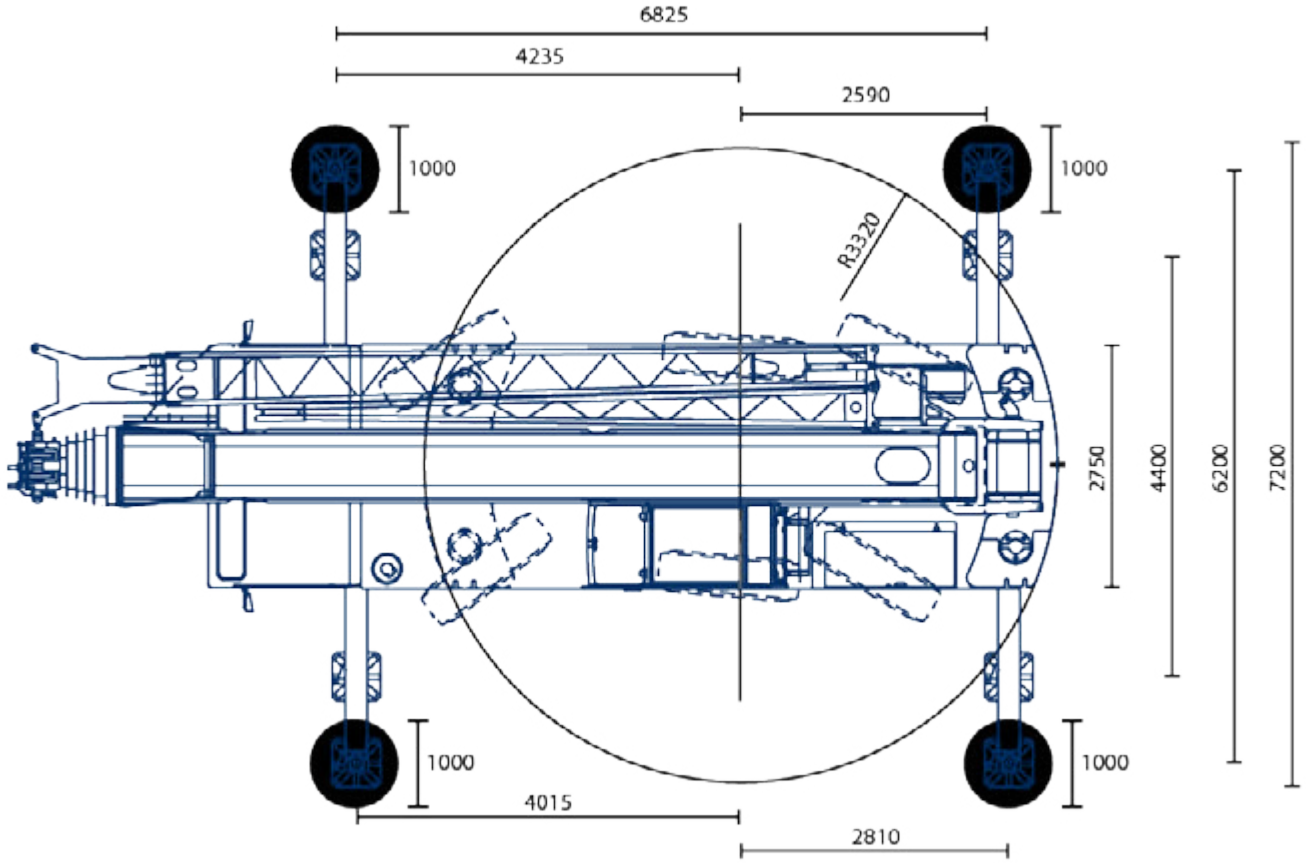

manutention@mbgroupe.be | +32 87 78 51 03 | Z.I Les Plenesses - Rue du Tiège 12 B-4890 Thimister-Clermont

Diagramme de levage flèche de base /11.6 ballastes (PAS DE FLECHETTE)

9,6 - 43,0 m | 8,7 / 15 m | 6,2 m | 360°

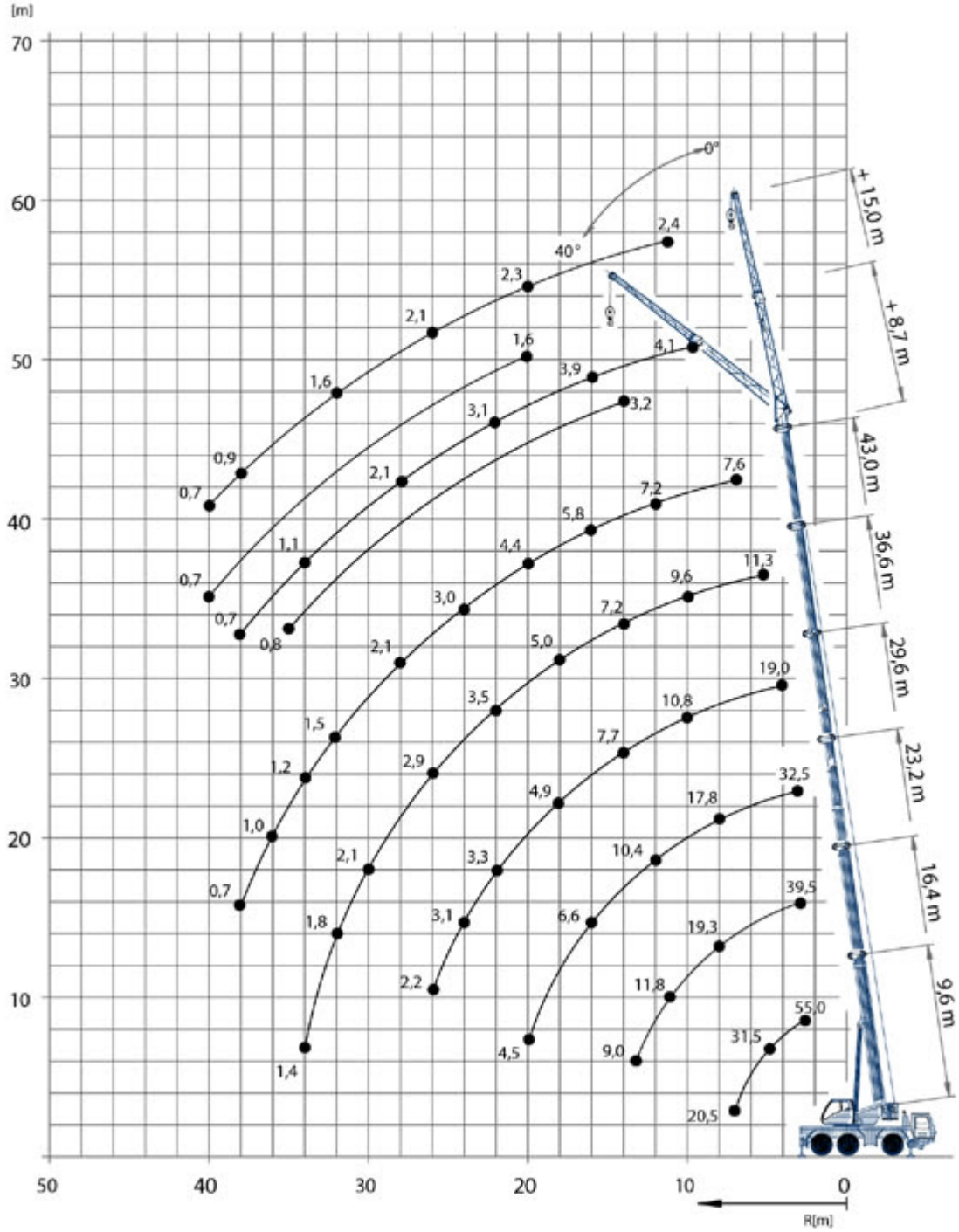

Tableau de charge flèche de base 11,6t ballastes

9,6 - 43,0 m | 6,2 m | 360° | 11,6 t

m	9,6	13,0	16,4	19,8	23,2	26,8	29,6	34,0	36,6	39,7	43,0
2,5	55,0**	-	-	-	-	-	-	-	-	-	-
3,0	50,0*/45,0	42,5	39,5	38,0	32,5	23,5	-	-	-	-	-
4,0	37,0	36,0	34,5	33,0	29,5	21,5	19,0	-	-	-	-
5,0	31,5	31,0	30,0	28,5	26,0	19,4	17,5	14,4	11,3	-	-
6,0	26,5	26,5	26,0	25,5	23,5	17,9	16,1	14,2	11,3	9,0	-
7,0	20,5	22,5	22,0	22,0	21,0	16,3	14,7	13,2	11,3	9,0	7,6
8,0	-	19,2	19,3	18,1	17,8	15,2	13,3	12,2	10,9	9,0	7,6
9,0	-	15,8	15,9	15,7	15,2	14,1	11,9	11,3	10,3	9,0	7,6
10,0	-	13,5	13,8	13,8	13,2	13,0	10,8	10,3	9,6	8,6	7,6
11,0	-	-	11,8	11,8	11,5	11,6	9,7	9,3	8,9	8,1	7,5
12,0	-	-	10,2	10,2	10,4	10,3	9,1	8,6	8,4	7,7	7,2
13,0	-	-	9,0	8,9	9,3	9,0	8,4	8,0	7,8	7,3	6,8
14,0	-	-	-	8,1	8,3	8,0	7,7	7,4	7,2	6,9	6,5
15,0	-	-	-	7,5	7,4	7,1	6,8	6,8	6,6	6,5	6,2
16,0	-	-	-	6,8	6,6	6,4	6,1	6,1	6,1	6,1	5,8
18,0	-	-	-	-	5,4	5,2	4,9	4,9	5,0	5,1	5,2
20,0	-	-	-	-	4,5	4,2	4,0	4,0	4,1	4,2	4,4
22,0	-	-	-	-	-	3,5	3,3	3,2	3,5	3,8	3,6
24,0	-	-	-	-	-	2,3	3,1	2,6	3,2	3,3	3,0
26,0	-	-	-	-	-	-	2,2	2,2	2,9	2,8	2,5
28,0	-	-	-	-	-	-	-	1,7	2,4	2,3	2,1
30,0	-	-	-	-	-	-	-	1,4	2,1	2,0	1,8
32,0	-	-	-	-	-	-	-	-	1,8	1,7	1,5
34,0	-	-	-	-	-	-	-	-	-	1,4	1,2
36,0	-	-	-	-	-	-	-	-	-	0,8	1,0
38,0	-	-	-	-	-	-	-	-	-	-	0,7

Tableau de charge flèche de base 7,6t ballastes

9,6 - 43,0 m | 6,2 m | 360° | 7,6 t

EN 13000

m	9,6	13,0	16,4	19,8	23,2	26,8	29,6	34,0	36,6	39,7	43,0
2,5	55,0**	-	-	-	-	-	-	-	-	-	-
3,0	50,0*/44,5	42,5	39,5	38,0	32,5	23,5	-	-	-	-	-
4,0	37,0	36,0	34,5	33,0	29,5	21,5	19,0	-	-	-	-
5,0	30,5	31,0	30,0	28,5	26,0	19,4	17,5	14,4	11,3	-	-
6,0	25,0	25,0	24,5	22,5	22,0	17,9	16,1	14,2	11,3	9,0	-
7,0	20,5	20,5	19,5	18,8	17,7	16,3	14,7	13,2	11,3	9,0	7,6
8,0	-	16,2	16,7	15,8	14,7	14,6	13,3	12,2	10,9	9,0	7,6
9,0	-	13,4	13,7	13,4	13,0	12,5	11,6	11,1	10,3	9,0	7,6
10,0	-	11,1	11,4	11,4	11,6	10,8	10,0	9,7	9,5	8,6	7,6
11,0	-	-	9,7	9,8	10,1	9,5	8,8	8,5	8,3	8,1	7,5
12,0	-	-	8,4	8,9	8,7	8,3	7,7	7,4	7,3	7,3	7,2
13,0	-	-	7,3	7,8	7,6	7,3	6,8	6,6	6,5	6,7	6,5
14,0	-	-	-	6,8	6,7	6,4	6,0	5,8	6,0	6,3	5,9
15,0	-	-	-	6,1	5,9	5,7	5,4	5,2	5,5	5,7	5,3
16,0	-	-	-	5,4	5,3	5,0	4,8	4,6	5,2	5,2	4,8
18,0	-	-	-	-	4,2	3,9	4,1	3,7	4,5	4,3	3,9
20,0	-	-	-	-	3,4	3,2	3,7	2,9	3,6	3,5	3,2
22,0	-	-	-	-	-	2,5	3,2	2,3	3,0	2,9	2,6
24,0	-	-	-	-	-	1,4	2,7	1,8	2,5	2,4	2,1
26,0	-	-	-	-	-	-	1,3	1,3	2,0	2,0	1,7
28,0	-	-	-	-	-	-	-	1,7	1,7	1,6	1,4
30,0	-	-	-	-	-	-	-	1,0	1,4	1,3	1,1
32,0	-	-	-	-	-	-	-	-	1,1	1,0	0,8
34,0	-	-	-	-	-	-	-	-	-	0,8	0,6

TNT

GROVE

T08 - Grue Télescopique 60T.

Ref MB	T08
Modèle	LIEBHERR LTF 1060-4.1
Grue	60T.
Flèche de base	40m
Treillis	x
Flèche Totale	40m
Options	x
Nbre d'essieux	4 (sur châssis camion)
Dimensions en position de travail avec plateaux, Longueur totale	11,5 x 7,7m
Rayon Giration des ballastes	4m
Type de crochet / capacité max	280kg 3poulies max 30t
Type de plateaux & dimensions	Rond synthétique 80 x 6cm
CP.base embarqué	10,2 T.
CP.suppl.	x
CP TOTAL	10,2 T.
capacité de levage à 10m de portée axe-axe en (t)	16,2
capacité de levage à 20m de portée axe-axe en (t)	5,8
capacité de levage à 30m de portée axe-axe en (t)	2,7

manutention@mbgroupe.be | +32 87 78 51 03 | Z.I Les Plenesses - Rue du Tiège 12 B-4890 Thimister-Clermont

T08 - Grue Télescopique 60T.

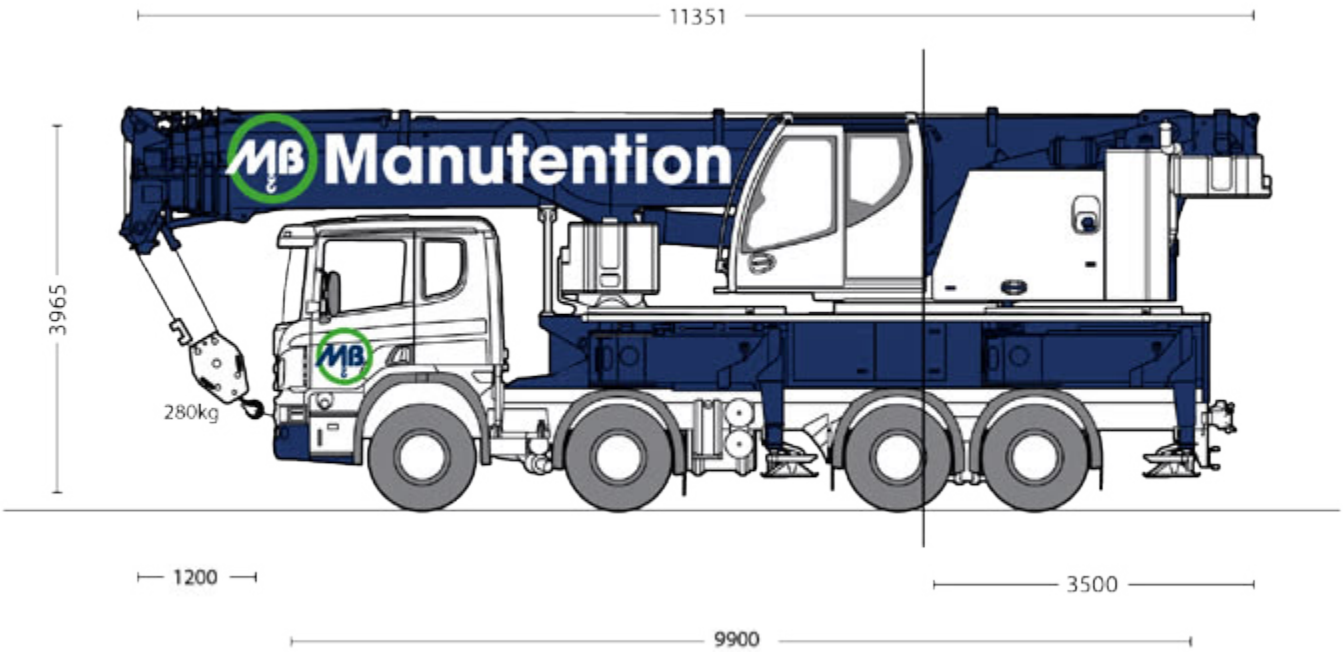

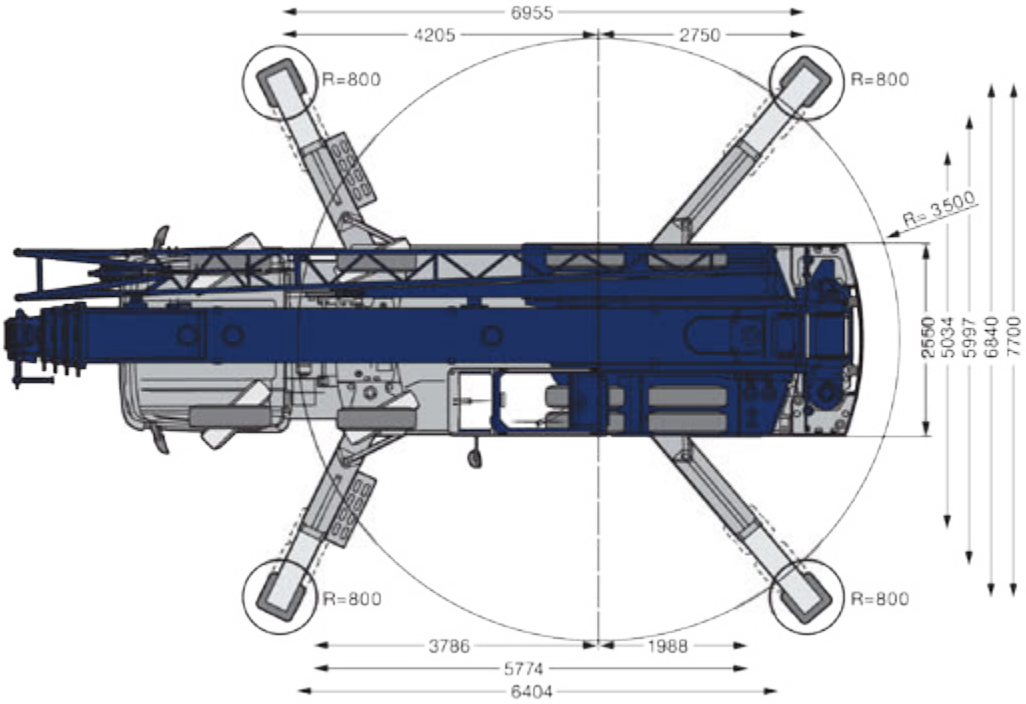

Diagramme de levage Flèche de base

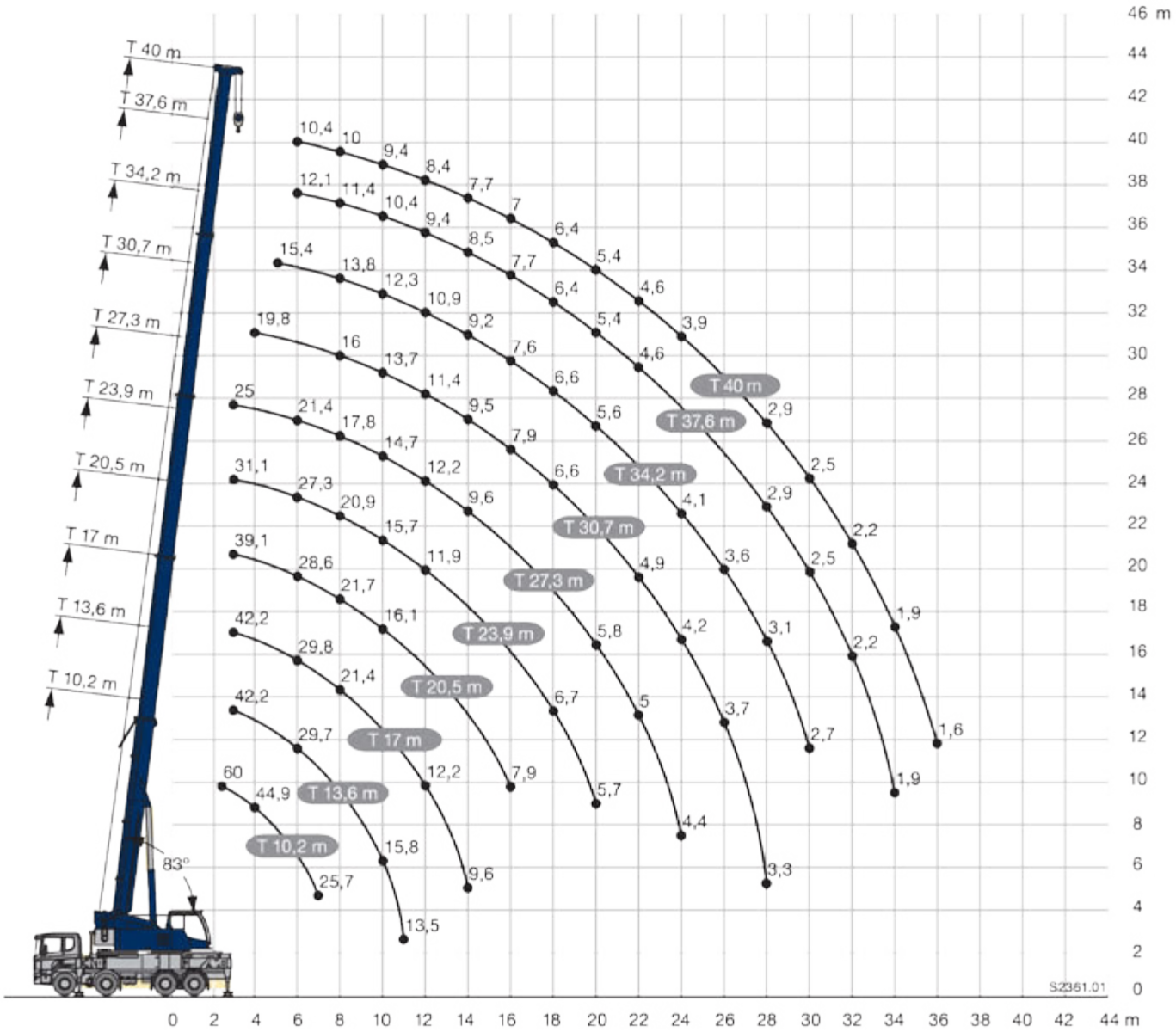

Tableau de charge flèche de base 10.2t ballastes

m	10,2 m *	10,2 m	13,6 m	17 m	20,5 m	23,9 m	27,3 m	30,7 m	34,2 m	37,6 m	40 m	m
2,5	60											2,5
3	55,1	42,3	42,2	42,2	39,1	31,1	25					3
3,5	50,3	42,3	42,3	41,4	38,5	31,3	24,8					3,5
4	44,9	42	41,6	39,1	37,3	31,4	24,6	19,8				4
4,5	40,2	38,8	38,8	36	33,8	31,2	24,1	19,7				4,5
5	36,7	35,3	35,3	33,4	31,5	30,3	23,4	19,5	15,4			5
6	30,5	29,4	29,7	29,8	28,6	27,3	21,4	18,5	15,1	12,1	10,4	6
7	25,7	24,7	25	25,1	25,5	24,4	19,4	17,2	14,5	11,8	10,2	7
8			21,5	21,4	21,7	20,9	17,8	16	13,8	11,4	10	8
9			18,4	18,7	18,7	18	16,3	14,8	13,1	10,9	9,7	9
10			15,8	16,2	16,1	15,7	14,7	13,7	12,3	10,4	9,4	10
11			13,5	13,9	13,9	13,6	13,4	12,6	11,6	9,9	8,9	11
12				12,2	12,1	11,9	12,2	11,4	10,9	9,4	8,4	12
14				9,6	9,6	9,9	9,6	9,5	9,2	8,5	7,7	14
16					7,9	8,1	7,8	7,9	7,6	7,7	7	16
18						6,7	6,6	6,6	6,6	6,4	6,4	18
20						5,7	5,8	5,7	5,6	5,4	5,4	20
22							5	4,9	4,8	4,6	4,6	22
24							4,4	4,2	4,1	3,9	3,9	24
26								3,7	3,6	3,4	3,4	26
28								3,3	3,1	2,9	2,9	28
30									2,7	2,5	2,5	30
32										2,2	2,2	32
34										1,9	1,9	34
36											1,6	36

* nach hinten · over rear · en arrière · sul posteriore · hacia atrás · при выдвинутой назад стреле

t_199_00001_00_000 / 00101_00_000

manutention@mbgroupe.be | +32 87 78 51 03 | Z.I Les Plenesses - Rue du Tiège 12 B-4890 Thimister-Clermont

T16 - Grue Télescopique 60T.

Liebherr - LTM 1060-3.1

Ref MB	T16
Modèle	LIEBHERR - LTM 1060-3.1
Grue	60T.
Flèche de base	48m
Options	Vario Base
Nbre d'essieux	3
Dimensions en position de travail avec plateaux, Longueur totale	11,80 x 7,30 m
Rayon Giration des ballastes	3,54 m
Type de crochet / capacité max	3 poulies / 280kg / 30.2T. - Boulet / 100kg / 4.5T.
Type de plateaux & dimensions	Rond de 1000mm de diamètre et 80mm d'épaisseur
CP.base embarqué	5,7
CP.suppl.	7,3 T.
CP TOTAL	12,8 T.
capacité de levage à 10m de portée axe-axe en (t)	15,9
capacité de levage à 20m de portée axe-axe en (t)	5,7
capacité de levage à 30m de portée axe-axe en (t)	2,8
capacité de levage à 40m de portée axe-axe en (t)	0,9
Puissance Moteur	270 kW

manutention@mbgroupe.be | +32 87 78 51 03 | Z.I Les Plenesses - Rue du Tiège 12 B-4890 Thimister-Clermont

T16 - Grue Télescopique 60T.

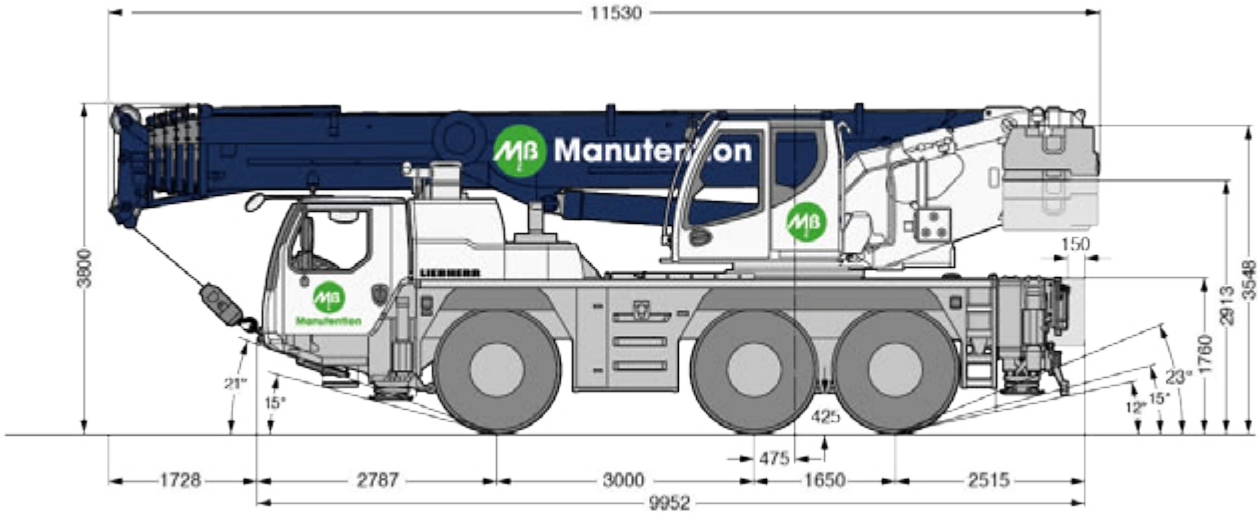

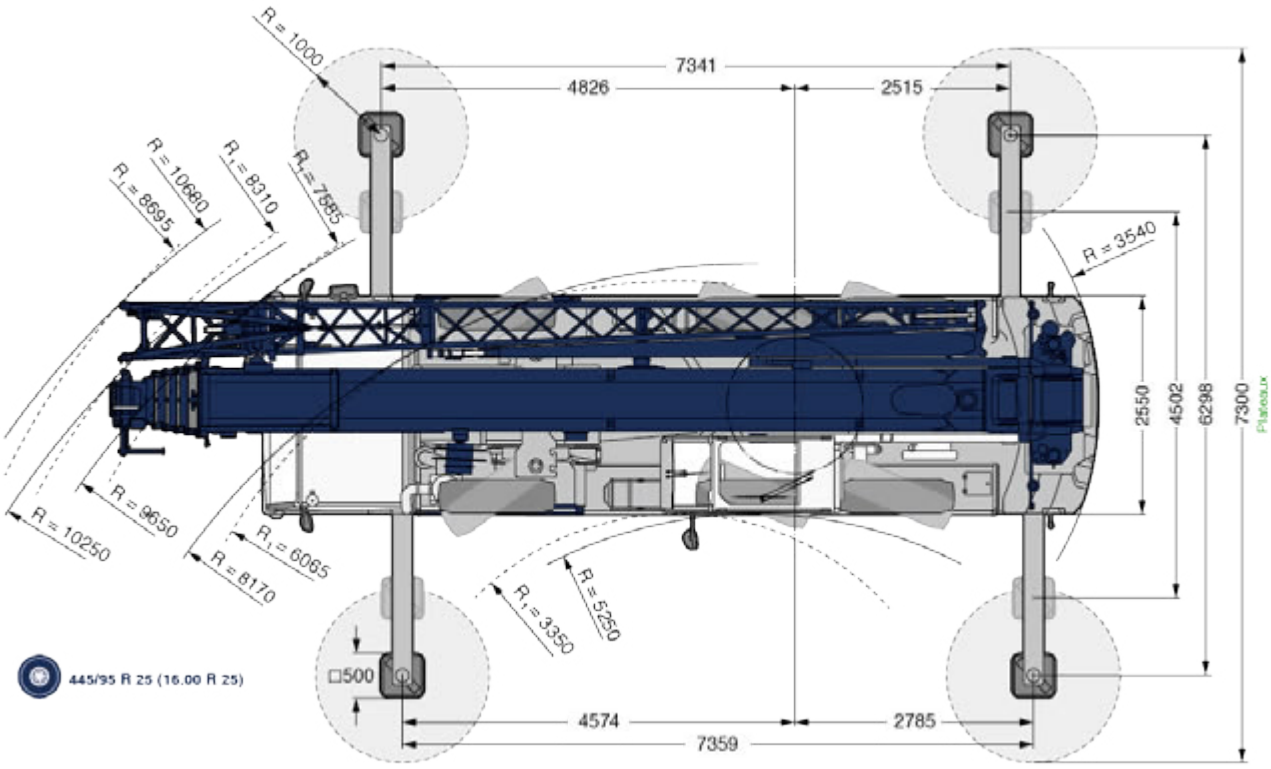

Diagramme de levage flèche de base

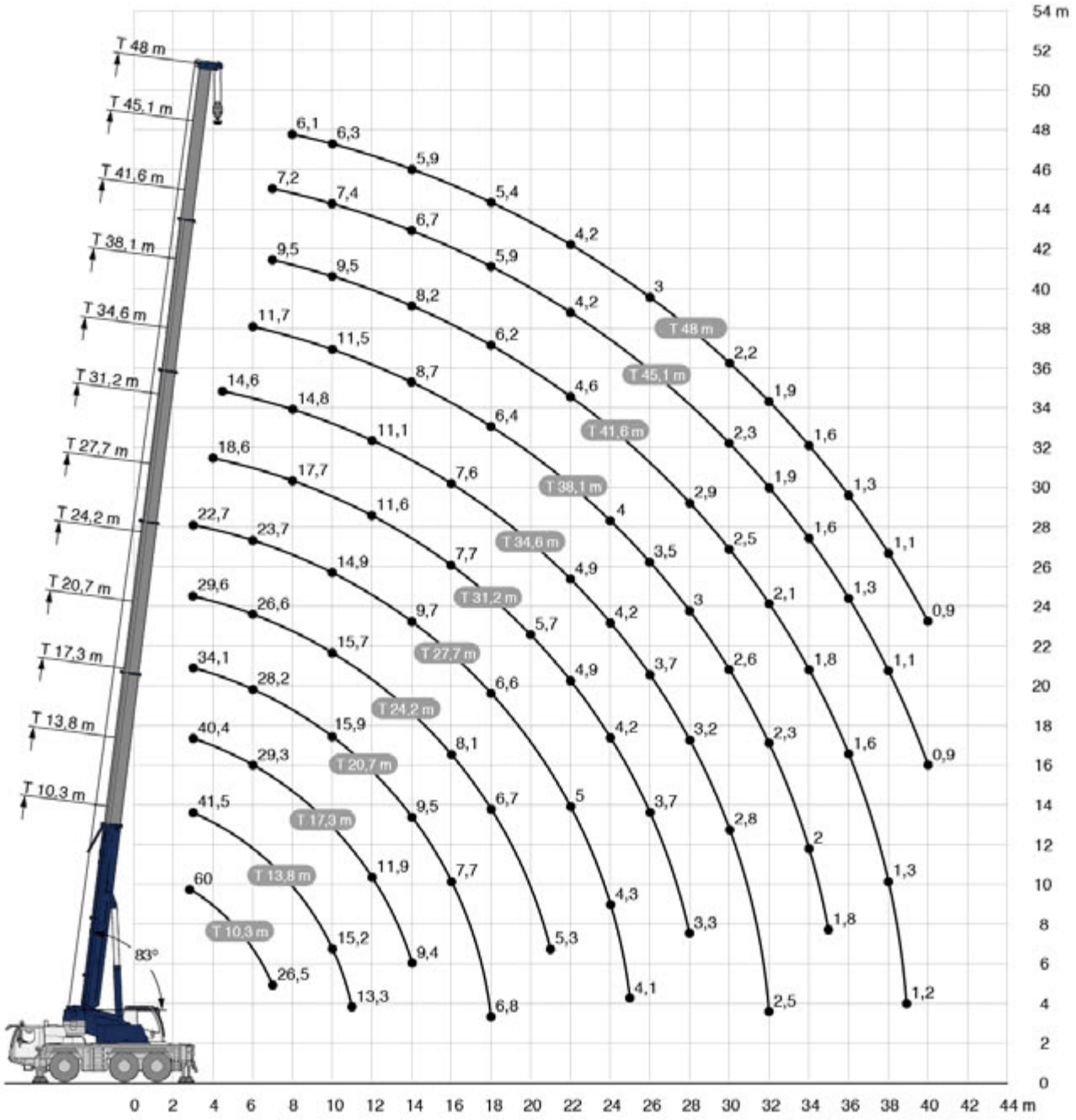

T16 - Grue Télescopique 60T.

m	10,3 m *		13,8 m	17,3 m	20,7 m	24,2 m	27,7 m	31,2 m	34,6 m	38,1 m	41,6 m	45,1 m	48 m	m
2,1	60													2,1
2,4	58,8													2,4
2,5	58,2													2,5
3	54,6	42,3	41,5	40,4	34,1	29,6	22,7							3
3,5	49,9	42,3	42,2	40,7	34,4	30	23,2							3,5
4	44,5	40,5	40,2	38,1	34,8	30,2	23,6	18,6						4
4,5	39,8	37,2	36,9	34,9	33,3	29,9	24	18,9	14,6					4,5
5	36,4	34,2	34,3	32,9	31,1	29,6	24,1	19,1	14,8					5
6	31,6	28,7	29,1	29,3	28,2	26,6	23,7	19,2	15	11,7				6
7	26,5	24,1	24,6	24,8	24,8	23,9	22,9	18,7	15,1	12	9,5	7,2		7
8			20,9	21,1	21,3	20,9	19,7	17,7	14,8	12,1	9,6	7,4	6,1	8
9			17,8	18,3	18,5	18	17	15,9	14,2	11,9	9,7	7,4	6,2	9
10			15,2	15,8	15,9	15,7	14,9	14,3	13,3	11,5	9,5	7,4	6,3	10
11			13,3	13,7	13,7	13,6	13,1	12,6	12,2	11	9,2	7,3	6,3	11
12				11,9	12	11,9	11,7	11,6	11,1	10,4	8,8	7,1	6,2	12
13				10,6	10,6	10,5	10,5	10,5	10,2	9,7	8,5	6,9	6,1	13
14				9,4	9,5	9,4	9,7	9,4	9,3	8,7	8,2	6,7	5,9	14
15					8,5	8,9	8,7	8,5	8,4	8	7,8	6,5	5,8	15
16					7,7	8,1	7,9	7,7	7,6	7,6	7,2	6,3	5,7	16
17					7	7,3	7,2	7	7,1	7	6,6	6,1	5,5	17
18					6,8	6,7	6,6	6,6	6,5	6,4	6,2	5,9	5,4	18
19						6,2	6	6,2	6	5,9	5,8	5,5	5,2	19
20						5,7	5,7	5,7	5,5	5,5	5,4	5	4,9	20
21						5,3	5,4	5,2	5,2	5,1	5	4,6	4,5	21
22							5	4,9	4,9	4,7	4,6	4,2	4,2	22
23							4,7	4,5	4,5	4,4	4,2	3,9	3,9	23
24							4,3	4,2	4,2	4	3,9	3,6	3,6	24
25							4,1	3,9	3,9	3,7	3,6	3,3	3,3	25
26								3,7	3,7	3,5	3,3	3,1	3	26
27								3,5	3,4	3,2	3,1	2,8	2,8	27
28								3,3	3,2	3	2,9	2,6	2,6	28
29									3	2,8	2,7	2,4	2,4	29
30									2,8	2,6	2,5	2,3	2,2	30
31									2,6	2,4	2,3	2,1	2,1	31
32									2,5	2,3	2,1	1,9	1,9	32
33										2,1	2	1,7	1,8	33
34										2	1,8	1,6	1,6	34
35										1,8	1,7	1,5	1,5	35
36											1,6	1,3	1,3	36
37											1,4	1,2	1,2	37
38											1,3	1,1	1,1	38
39											1,2	1	1	39
40												0,9	0,9	40

* sur arrière

T16 - Grue Télescopique 60T.

	10,3 m	13,8 m	17,3 m	20,7 m	24,2 m	27,7 m	31,2 m	34,6 m	38,1 m	41,6 m	45,1 m	48 m	
3	42,3	41,5	40,4	34,1	29,6	22,7							3
3,5	42,2	42,2	40,7	34,4	30	23,2							3,5
4	39,6	39,3	38,1	34,8	30,2	23,6	18,6						4
4,5	35,7	35,7	34,1	32,6	29,9	24	18,9	14,6					4,5
5	32	32,5	31,1	29,6	27,6	24,1	19,1	14,8					5
6	25,7	26,2	24,7	23,7	22,4	20,7	18,9	15	11,7				6
7	19,8	20,5	20,5	19,5	18,4	17,2	16,2	14,8	12	9,5	7,2		7
8		16,5	17	16,3	15,3	14,4	14	13,3	12	9,6	7,4	6,1	8
9		13,4	13,9	13,8	13	12,9	12,1	11,4	10,7	9,7	7,4	6,2	9
10		11,2	11,6	11,8	11,6	11,2	10,4	10,2	9,7	9,1	7,4	6,3	10
11		9,4	9,9	10	10,3	9,8	9,5	9,1	8,6	8	7,3	6,3	11
12			8,5	8,9	8,9	8,6	8,5	8,1	7,7	7,4	6,9	6,2	12
13			7,4	7,8	7,8	7,9	7,6	7,4	7	6,6	6,1	5,9	13
14			6,5	6,9	6,9	7	6,8	6,7	6,3	5,9	5,5	5,4	14
15				6,2	6,1	6,3	6,2	6	5,6	5,4	4,9	4,8	15
16				5,5	5,5	5,6	5,5	5,5	5,1	4,8	4,4	4,3	16
17				5	5	5,1	5	5	4,6	4,4	4	3,9	17
18				4,5	4,5	4,6	4,5	4,5	4,2	4	3,6	3,5	18
19					4,1	4,2	4,1	4	3,8	3,6	3,2	3,1	19
20					3,7	3,8	3,7	3,6	3,4	3,3	2,9	2,8	20
21					3,4	3,5	3,4	3,3	3,1	3	2,6	2,5	21
22						3,2	3,1	3	2,8	2,7	2,4	2,3	22
23						3	2,8	2,8	2,6	2,4	2,1	2,1	23
24						2,7	2,6	2,6	2,4	2,2	1,9	1,8	24
25						2,5	2,4	2,3	2,1	2	1,7	1,6	25
26							2,2	2,1	1,9	1,8	1,5	1,5	26
27							2	1,9	1,8	1,6	1,4	1,3	27
28							1,8	1,8	1,6	1,5	1,2	1,2	28
29								1,6	1,4	1,3	1,1	1	29
30								1,5	1,3	1,2	0,9	0,9	30
31								1,3	1,1	1	0,8		31
32								1,2	1	0,9			32
33									0,9				33
34									0,8				34

T02 & T04 & T11 - Grue Télescopique 70T.

La LTM 1070-4.2 est à la pointe de la technologie en terme d'équipements : ECOmode - ECOdrive - VARIOBASE. La grue à 4 essieux peut transporter la majeure partie de son lest lors de la conduite sur route.

Ref MB	T02/T04/T11
Modèle	LIEBHERR - LTM 1070-4.2
Grue	70T.
Flèche de base	50m
Flèche Totale	50m
Options	Vario Base
Nbre d'essieux	4
Dimensions en position de travail avec plateaux, Longueur totale	12.65 x 7,5m
Rayon Giration des ballastes	3,46m
Type de crochet / capacité max	450kg 3 poulies max 38.3to
Type de plateaux & dimensions	Rond de 1200mm de diamètre et 80mm d'épaisseur.
CP.base embarqué	10.7 T.
CP.suppl.	3.8 T.
CP TOTAL	14.5 T.
capacité de levage à 10m de portée axe-axe en (t)	18.2
capacité de levage à 20m de portée axe-axe en (t)	6.4
capacité de levage à 30m de portée axe-axe en (t)	3.1
capacité de levage à 40m de portée axe-axe en (t)	1.2

Manutention
www.mbgroupe.be

T02 & T04 & T11 - Grue Télescopique 70T.

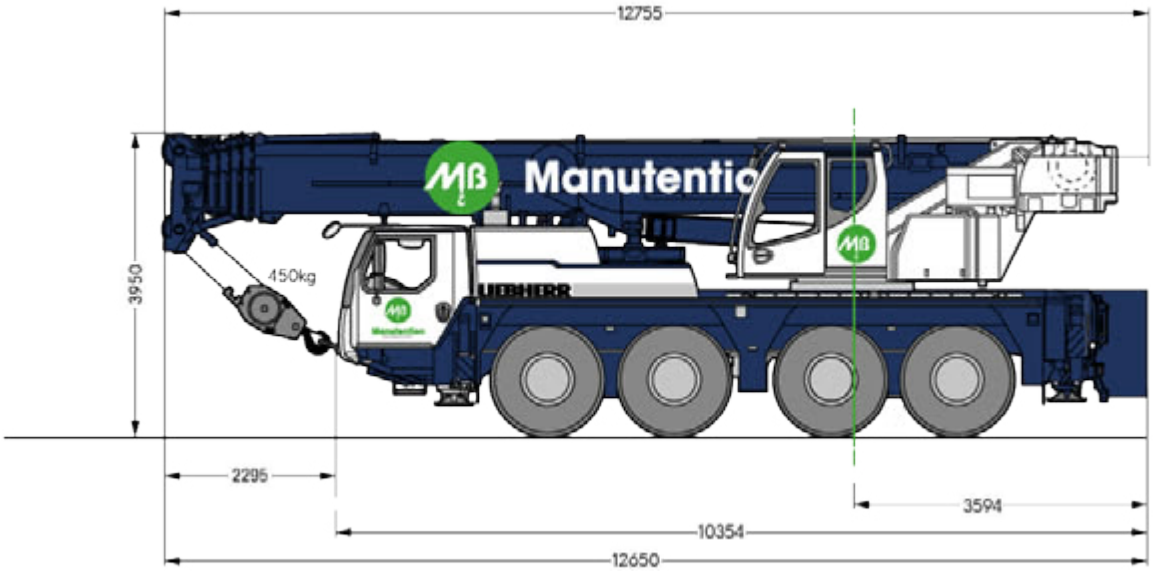

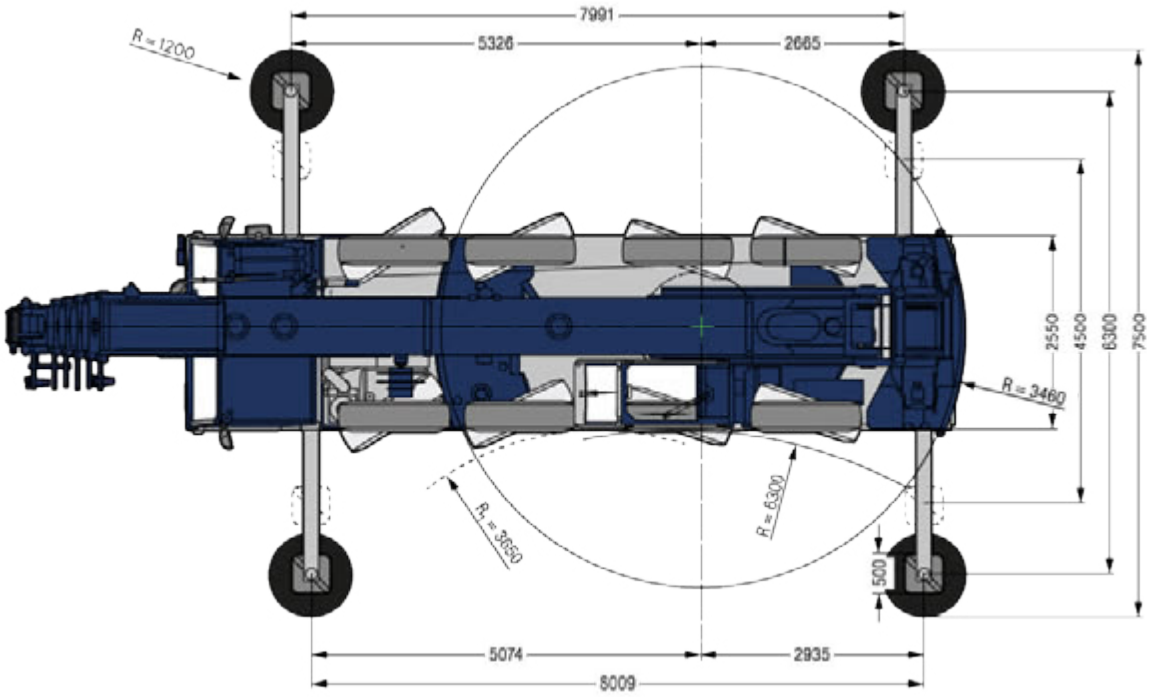

manutention@mbgroupe.be | +32 87 78 51 03 | Z.I Les Plenesses - Rue du Tiège 12 B-4890 Thimister-Clermont

T02 & T04 & T11 - Grue Télescopique 70T.

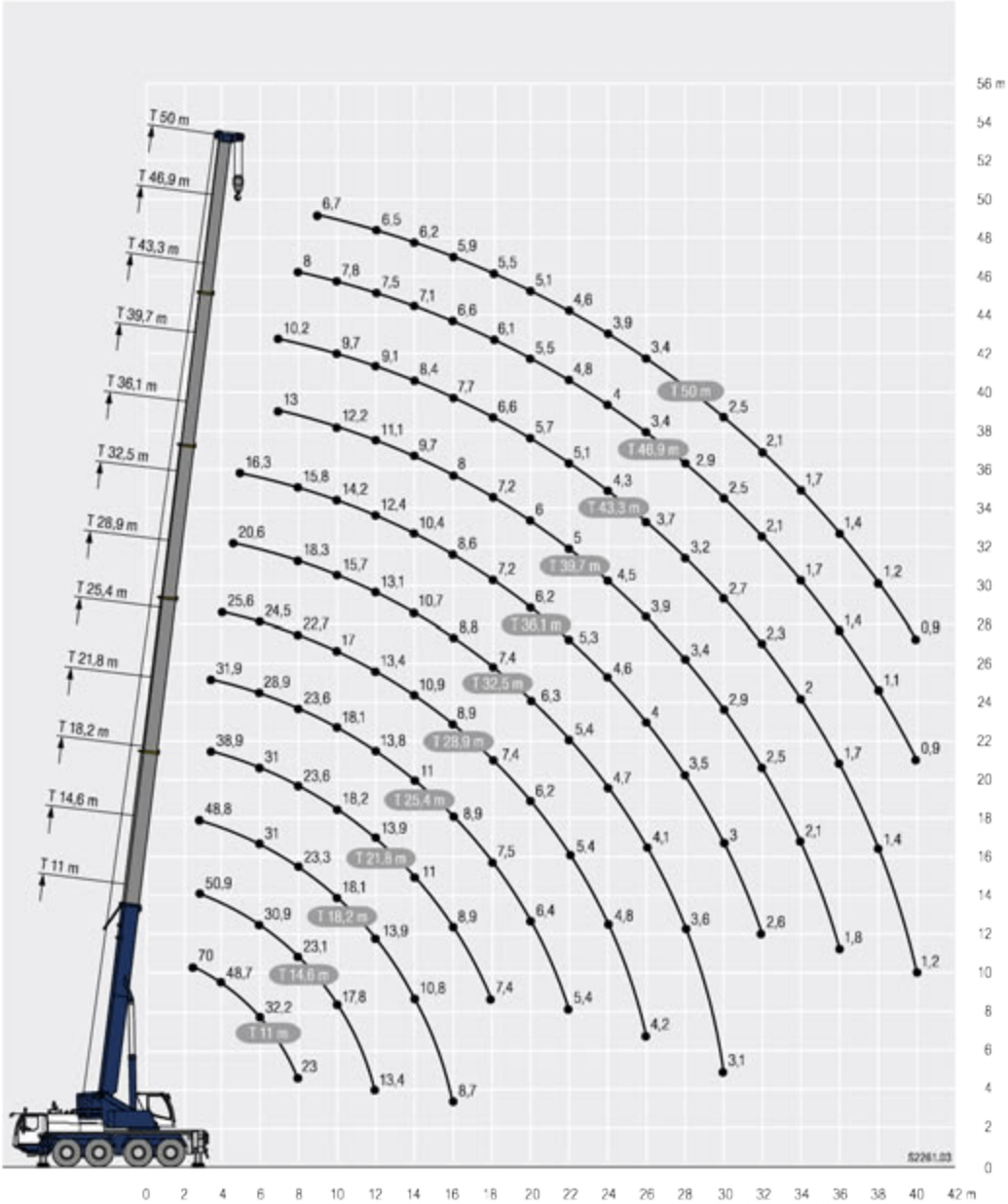

Tableau de charge Flèche de base / 14.5t ballastes

	11 m		14,6 m	18,2 m	21,8 m	25,4 m	28,9 m	32,5 m	36,1 m	39,7 m	43,3 m	46,9 m	50 m	
2,5	70													2,5
3	61,4	51,1	50,9	48,8										3
3,5	54,3	46,4	46,3	46,5	38,9	31,9								3,5
4	48,7	42,4	42,4	42,5	38,1	31,4	25,6							4
4,5	44	38,9	38,9	39,1	37,4	31	25,3	20,6						4,5
5	39,3	35,7	35,8	35,9	35,6	30,4	25,1	20,5	16,3					5
6	32,2	30,5	30,9	31	31	28,9	24,5	20,1	16,1					6
7	27,1	26,3	26,7	26,9	26,9	27,2	24	19,6	16	13	10,2			7
8	23	22,6	23,1	23,3	23,6	23,6	22,7	18,3	15,8	12,8	10,1	8		8
9			20,4	20,4	20,8	20,7	19,6	17	15,1	12,6	9,9	7,9	6,7	9
10			17,8	18,1	18,2	18,1	17	15,7	14,2	12,2	9,7	7,8	6,6	10
12			13,4	13,9	13,9	13,8	13,4	13,1	12,4	11,1	9,1	7,5	6,5	12
14				10,8	11	11	10,9	10,7	10,4	9,7	8,4	7,1	6,2	14
16				8,7	8,9	8,9	8,9	8,8	8,6	8	7,7	6,6	5,9	16
18					7,4	7,5	7,4	7,4	7,2	7,2	6,6	6,1	5,5	18
20						6,4	6,2	6,3	6,2	6	5,7	5,5	5,1	20
22						5,4	5,4	5,4	5,3	5	5,1	4,8	4,6	22
24							4,8	4,7	4,6	4,5	4,3	4	3,9	24
26							4,2	4,1	4	3,9	3,7	3,4	3,4	26
28								3,6	3,5	3,4	3,2	2,9	2,9	28
30								3,1	3	2,9	2,7	2,5	2,5	30
32									2,6	2,5	2,3	2,1	2,1	32
34										2,1	2	1,7	1,7	34
36										1,8	1,7	1,4	1,4	36
38											1,4	1,1	1,2	38
40											1,2	0,9	0,9	40

* nach hinten · over rear · en arrière · sul posteriore · hacia atrás · стрела повернута назад

t_189_00002_00_002 / 00024_00_002

Tableau de charge Flèche de base / 10.7t ballastes

	11 m	14,6 m	18,2 m	21,8 m	25,4 m	28,9 m	32,5 m	36,1 m	39,7 m	43,3 m	46,9 m	50 m	
3	50,9	50,8	48,8										3
3,5	46,1	46,1	46,3	38,9	31,9								3,5
4	42,1	42,1	42,3	38,1	31,4	25,6							4
4,5	38,4	38,4	38,6	37,3	31	25,3	20,6						4,5
5	35,2	35,4	35,4	35,2	30,4	25,1	20,5	16,3					5
6	29,9	30,4	30,6	30,5	28,9	24,5	20,1	16,1					6
7	25,4	25,8	26	26	25,3	23,3	19,6	16	13	10,2			7
8	21,5	22,2	22,3	22,4	21,1	19,7	18,1	15,8	12,8	10,1	8		8
9		19	19,4	18,9	17,9	17	16,4	15	12,6	9,9	7,9	6,7	9
10		15,8	16,3	16,3	15,5	14,9	14,3	13,6	12,2	9,7	7,8	6,6	10
12		11,5	12	12,2	12,1	11,9	11,4	10,9	10,1	9,1	7,5	6,5	12
14			9,2	9,5	9,7	9,5	9,2	8,7	8,6	8	7,1	6,2	14
16			7,4	7,7	7,8	7,6	7,7	7,5	7,1	6,8	6,4	5,9	16
18				6,4	6,4	6,4	6,4	6,2	6	5,8	5,4	5,2	18
20					5,4	5,5	5,4	5,3	5,1	4,9	4,5	4,3	20
22					4,5	4,7	4,6	4,5	4,3	4,1	3,8	3,6	22
24						4	3,9	3,9	3,7	3,5	3,1	3	24
26						3,4	3,3	3,3	3,1	2,9	2,6	2,5	26
28							2,8	2,8	2,6	2,5	2,2	2,1	28
30							2,4	2,4	2,2	2	1,8	1,7	30
32								2	1,8	1,7	1,4	1,4	32
34									1,5	1,4	1,1	1,1	34
36									1,3	1,1	0,8	0,8	36
38										0,8			38

t_189_00032_00_002

T05 - Grue Télescopique 80T.

Ref MB	T05
Modèle	GROVE GMK 4080-1
Grue	80 T.
Flèche de base	51m
Flèche Totale	51m
Options	x
Nbre d'essieux	4
Dimensions en position de travail avec plateaux, Longueur totale	12,55 x 8m
Rayon Giration des ballastes	3,53m
Type de crochet / capacité max	450kg 3 poulies max 35T.
Type de plateaux & dimensions	Rond synthétique 100 x 8cm
CP.base embarqué	9,3 T.
CP.suppl.	10,0 T.
CP TOTAL	19,3 T.
capacité de levage à 10m de portée axe-axe en (t)	22,5
capacité de levage à 20m de portée axe-axe en (t)	8
capacité de levage à 30m de portée axe-axe en (t)	3,9
capacité de levage à 40m de portée axe-axe en (t)	1,8

Manutention
www.mbgroupe.be

T05 - Grue Télescopique 80T.

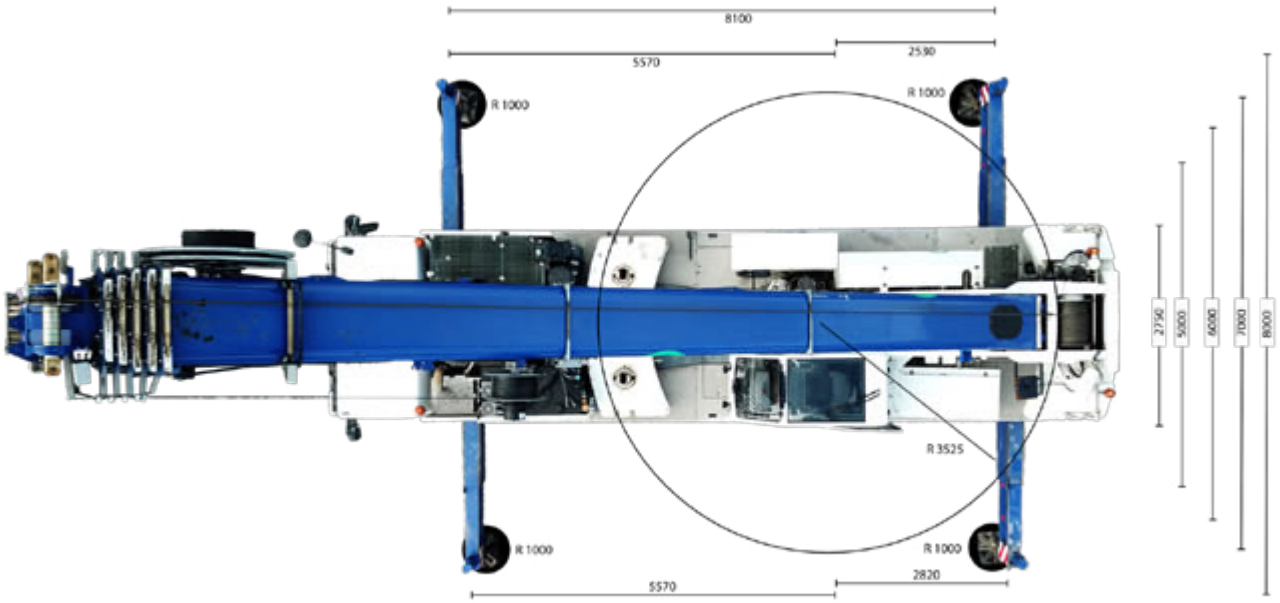

manutention@mbgroupe.be | +32 87 78 51 03 | Z.I Les Plenesses - Rue du Tiège 12 B-4890 Thimister-Clermont

Tableau de charge Flèche de base / 19,3t ballastes (SANS FLECHETTE)

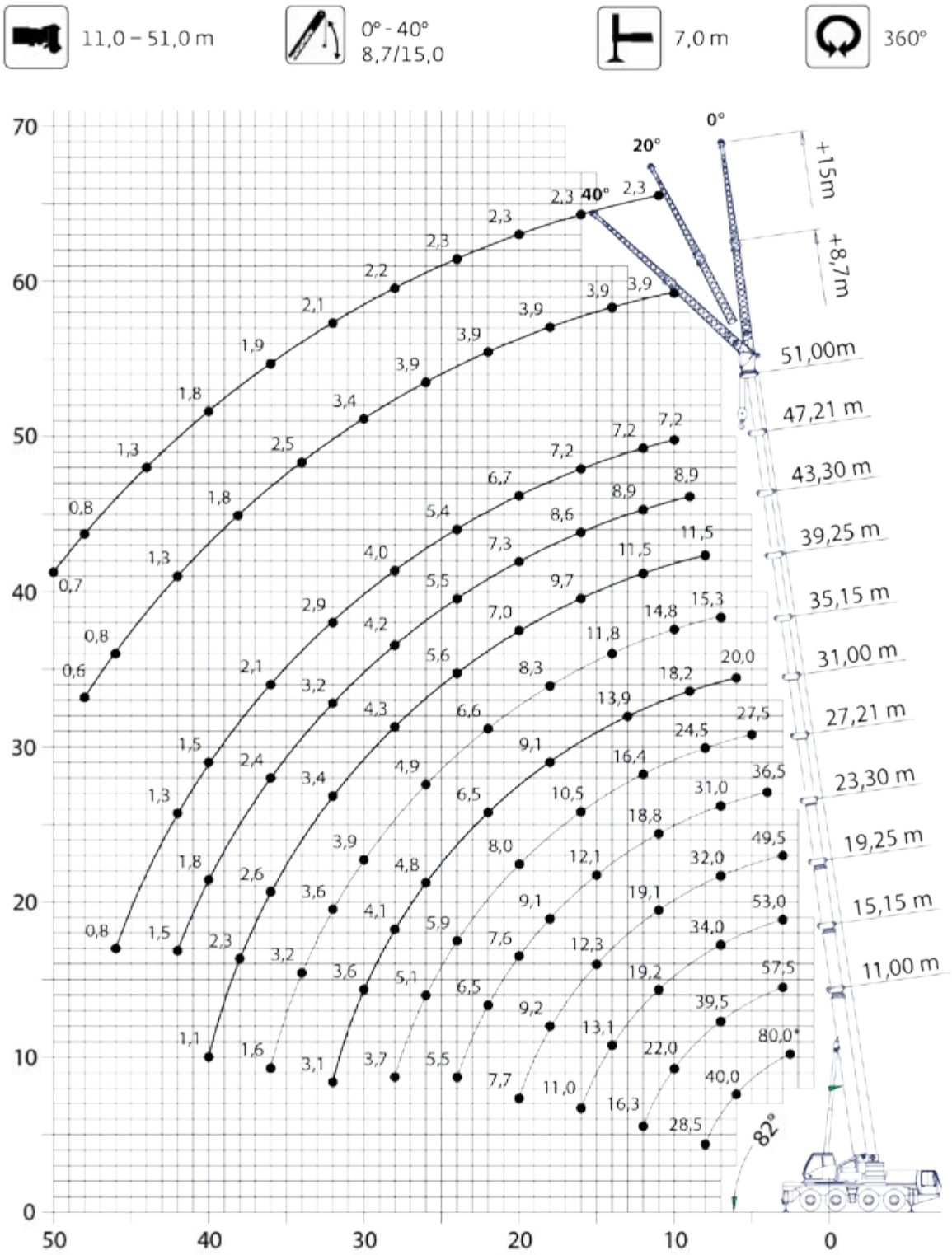

Tableau de charge Flèche de base / 19,3t ballastes

11,0 - 51,0 m | 7,0 m | 360° | 19,3 t

m	11,00	15,15	19,25	23,30	27,21	31,00	35,15	39,25	43,30	47,21	51,00	m
2,5	80,0*	-	-	-	-	-	-	-	-	-	-	2,5
3,0	68,0	57,5	53,0	49,5	-	-	-	-	-	-	-	3,0
4,0	53,5	50,5	47,0	44,0	36,5	-	-	-	-	-	-	4,0
5,0	46,0	44,5	41,5	39,0	35,0	27,5	-	-	-	-	-	5,0
6,0	40,0	39,5	38,0	35,0	33,5	26,5	20,0	-	-	-	-	6,0
7,0	34,5	34,5	34,0	32,0	31,0	25,5	19,7	15,3	-	-	-	7,0
8,0	28,5	30,0	30,0	28,5	28,0	24,5	19,3	15,3	11,5	-	-	8,0
9,0	-	25,5	25,5	25,0	24,0	23,0	18,2	15,1	11,5	8,9	-	9,0
10,0	-	22,0	22,0	22,5	21,0	20,5	17,1	14,8	11,5	8,9	7,2	10,0
11,0	-	18,8	19,2	19,1	18,8	18,4	16,0	14,0	11,5	8,9	7,2	11,0
12,0	-	16,3	16,7	16,6	17,2	16,4	15,0	13,3	11,5	8,9	7,2	12,0
13,0	-	-	14,7	14,8	15,2	14,7	13,9	12,5	11,2	8,9	7,2	13,0
14,0	-	-	13,1	13,7	13,5	13,1	12,6	11,8	10,8	8,9	7,2	14,0
15,0	-	-	11,9	12,3	12,1	11,7	11,4	11,0	10,3	8,9	7,2	15,0
16,0	-	-	11,0	11,1	11,0	10,5	10,5	10,1	9,7	8,6	7,2	16,0
18,0	-	-	-	9,2	9,1	8,8	9,1	8,3	8,4	8,0	7,2	18,0
20,0	-	-	-	7,7	7,6	8,0	7,6	7,1	7,0	7,3	6,7	20,0
22,0	-	-	-	-	6,5	6,8	6,5	6,6	6,1	6,1	6,3	22,0
24,0	-	-	-	-	5,5	5,9	5,5	5,7	5,6	5,5	5,4	24,0
26,0	-	-	-	-	-	5,1	4,8	4,9	5,0	4,9	4,6	26,0
28,0	-	-	-	-	-	3,7	4,1	4,3	4,3	4,2	4,0	28,0
30,0	-	-	-	-	-	-	3,6	3,9	3,8	3,7	3,4	30,0
32,0	-	-	-	-	-	-	3,1	3,6	3,4	3,2	2,9	32,0
34,0	-	-	-	-	-	-	-	3,2	3,0	2,8	2,5	34,0
36,0	-	-	-	-	-	-	-	1,6	2,6	2,4	2,1	36,0
38,0	-	-	-	-	-	-	-	-	2,3	2,1	1,8	38,0
40,0	-	-	-	-	-	-	-	-	1,1	1,8	1,5	40,0
42,0	-	-	-	-	-	-	-	-	-	1,5	1,3	42,0
44,0	-	-	-	-	-	-	-	-	-	-	1,0	44,0
46,0	-	-	-	-	-	-	-	-	-	-	0,8	46,0

Tableau de charge Flèche de base / 9,3t ballastes

11,0 - 51,0 m | 7,0 m | 360° | 9,3 t

m	11,00	15,15	19,25	23,30	27,21	31,00	35,15	39,25	43,30	47,21	51,00	m
3,0	68,0	57,5	53,0	49,5	-	-	-	-	-	-	-	3,0
4,0	53,5	50,5	47,0	44,0	36,5	-	-	-	-	-	-	4,0
5,0	45,0	44,5	41,5	39,0	35,0	27,5	-	-	-	-	-	5,0
6,0	37,0	37,0	34,0	31,0	30,0	26,5	20,0	-	-	-	-	6,0
7,0	29,0	29,5	27,5	26,5	25,0	24,0	19,7	15,3	-	-	-	7,0
8,0	22,5	24,0	23,5	22,0	22,0	20,5	18,8	15,3	11,5	-	-	8,0
9,0	-	19,4	19,8	20,0	18,8	17,4	16,2	15,1	11,5	8,9	-	9,0
10,0	-	16,2	16,9	17,3	16,4	15,2	14,1	13,5	11,5	8,9	7,2	10,0
11,0	-	13,7	14,6	14,8	14,4	13,3	13,3	11,9	11,5	8,9	7,2	11,0
12,0	-	12,0	12,7	12,8	12,6	11,9	12,0	10,5	10,3	8,9	7,2	12,0
13,0	-	-	11,1	11,2	11,1	11,2	10,7	9,7	9,2	8,9	7,2	13,0
14,0	-	-	9,8	9,9	9,8	10,2	9,7	9,3	8,7	8,3	7,2	14,0
15,0	-	-	8,7	8,9	8,7	9,1	8,7	8,7	8,3	8,2	7,2	15,0
16,0	-	-	7,8	7,9	7,8	8,2	7,8	8,0	7,8	7,5	6,9	16,0
18,0	-	-	-	6,8	6,3	6,7	6,3	6,8	6,7	6,3	5,7	18,0
20,0	-	-	-	5,7	5,1	5,5	5,6	5,7	5,5	5,3	4,8	20,0
22,0	-	-	-	-	4,2	4,6	4,9	4,8	4,6	4,4	4,0	22,0
24,0	-	-	-	-	3,7	4,2	4,2	4,1	3,9	3,7	3,4	24,0
26,0	-	-	-	-	-	3,6	3,5	3,5	3,3	3,1	2,8	26,0
28,0	-	-	-	-	-	2,0	3,0	2,9	2,8	2,6	2,3	28,0
30,0	-	-	-	-	-	-	2,6	2,5	2,3	2,1	1,8	30,0
32,0	-	-	-	-	-	-	1,6	2,1	1,9	1,7	1,4	32,0
34,0	-	-	-	-	-	-	-	1,8	1,6	1,4	1,1	34,0
36,0	-	-	-	-	-	-	-	-	1,3	1,1	0,8	36,0
38,0	-	-	-	-	-	-	-	-	1,0	0,8	-	38,0

T06 - Grue Télescopique 100T.

Ref MB	T06
Modèle	Liebherr LTM 1095-5.1
Grue	100 T.
Flèche de base	58m
Treillis	x
Flèche Totale	58m
Options	Vario Base
Nbre d'essieux	5
Dimensions en position de travail avec plateaux, Longueur totale	14,70 x 8,5m
Rayon Giration des ballastes	3,85m
Type de crochet / capacité max	450 kg 3 poulies max 40T.
Type de plateaux & dimensions	2,00 x 1,2m rectangle, épaisseur 10cm
CP.base embarqué	15,0 T.
CP.suppl.	14,0 T.
CP TOTAL	23,0 T.
capacité de levage à 10m de portée axe-axe en (t)	26,9
capacité de levage à 20m de portée axe-axe en (t)	10,6
capacité de levage à 30m de portée axe-axe en (t)	5,6
capacité de levage à 40m de portée axe-axe en (t)	3
capacité de levage à 50m de portée axe-axe en (t)	1,2

Manutention
www.mbgroupe.be

T06 - Grue Télescopique 100T.

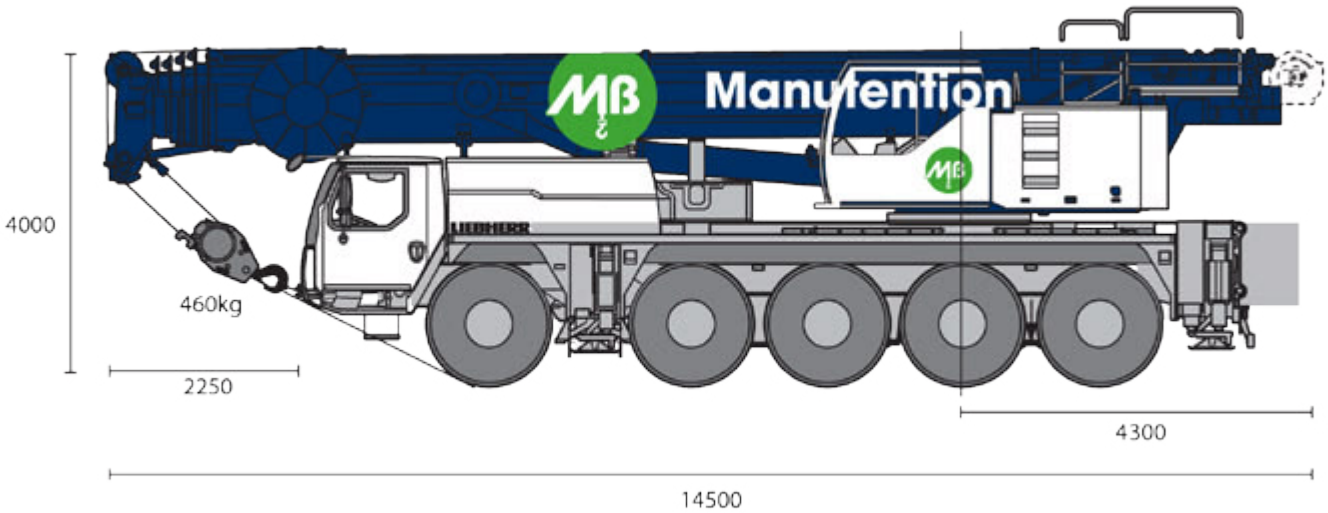

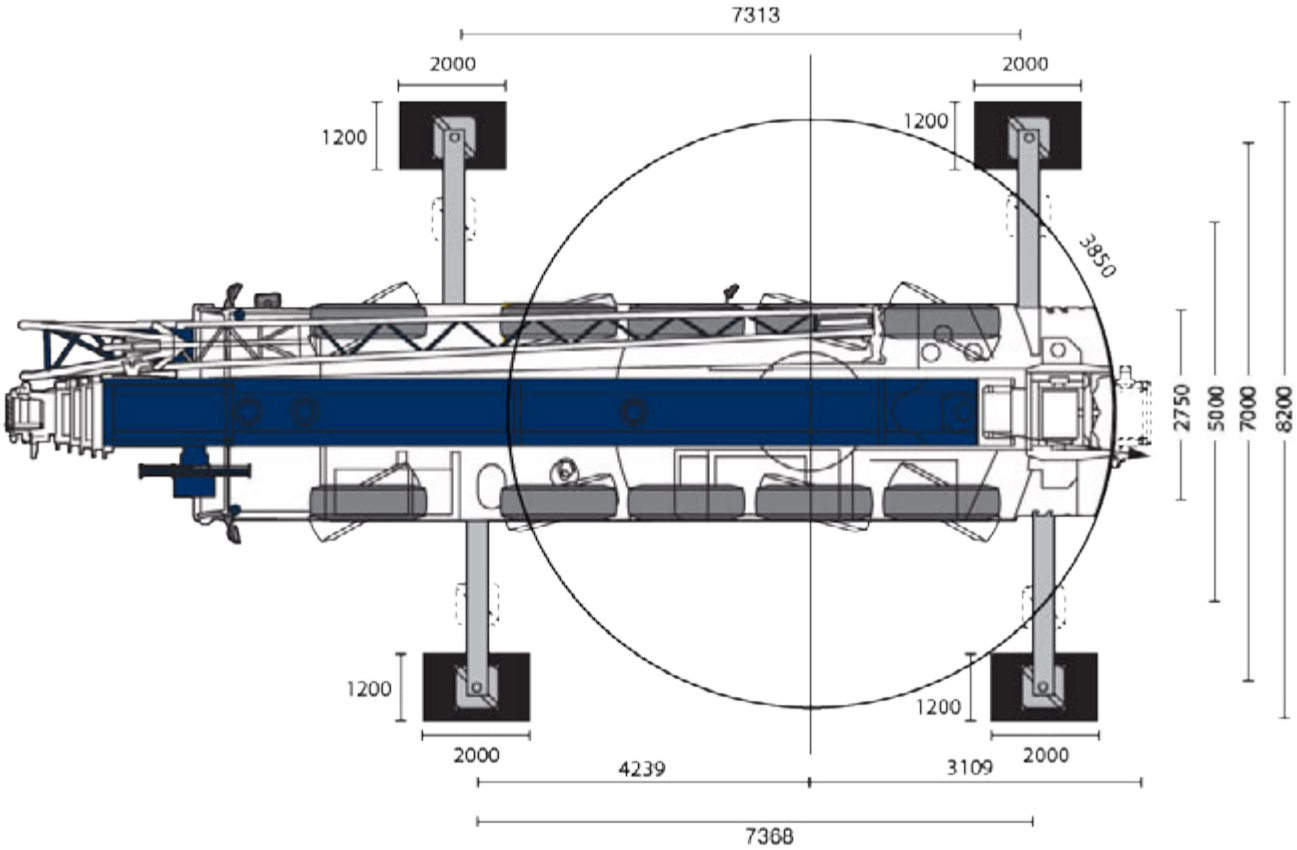

manutention@mbgroupe.be | +32 87 78 51 03 | Z.I Les Plenesses - Rue du Tiège 12 B-4890 Thimister-Clermont

Diagramme de levage full ballastes

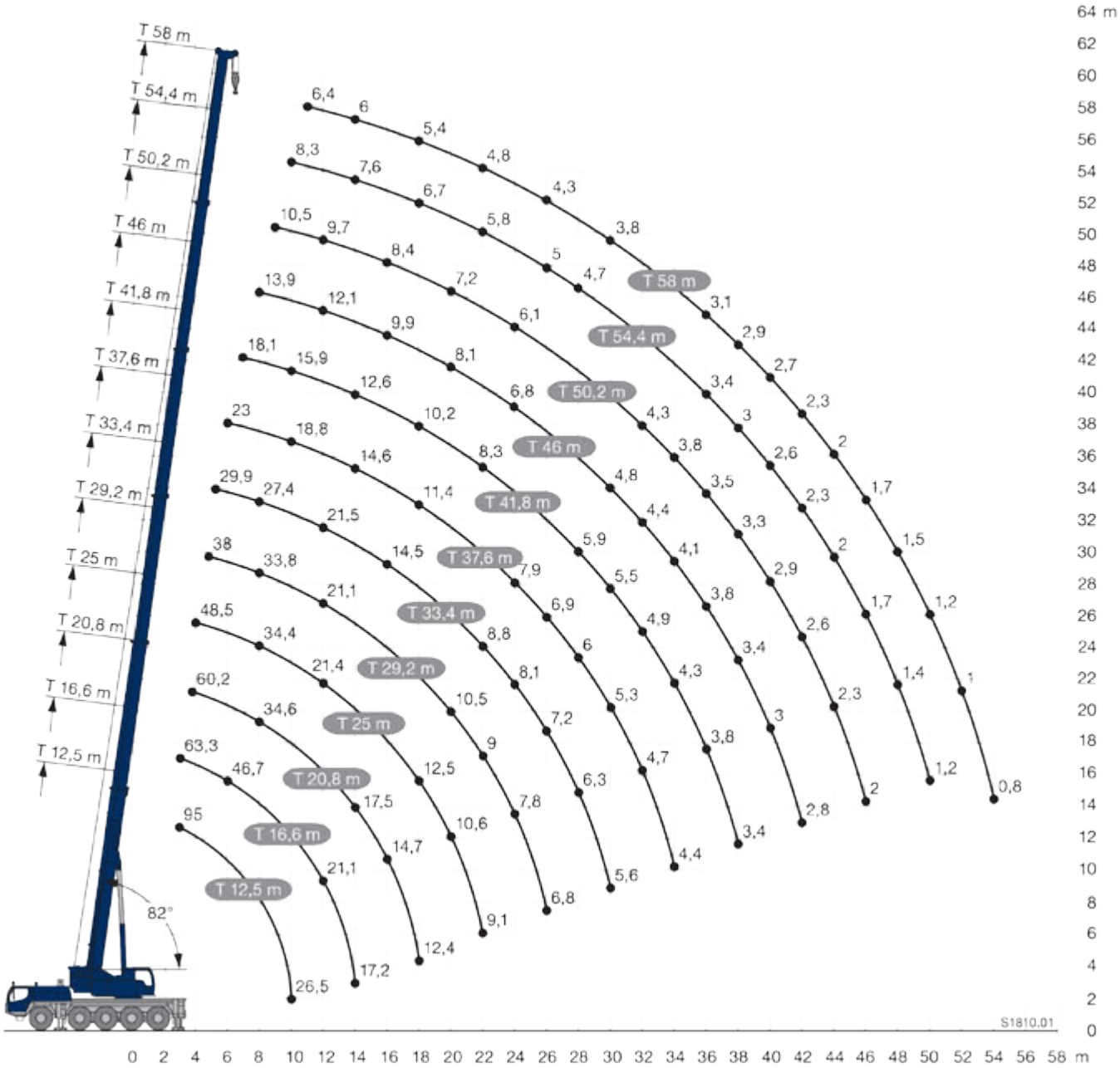

Tableau de charge Flèche de base / 23t ballastes

12,5 – 58 m | 360° | 23 t | EN

m	12,5 m *	12,5 m	16,6 m	20,8 m	25 m	29,2 m	33,4 m	37,6 m	41,8 m	46 m	50,2 m	54,4 m	58 m	m
3	95	63,3	63,3											3
3,5	74	63,3	63,3	60,2										3,5
4	69,5	62,8	62,8	59,3	48,5									4
4,5	66,3	59,1	58,9	55,9	47,9	38								4,5
5	60,7	54,2	54,6	53,3	47,2	37,6	29,9							5
6	49,7	46,3	46,7	46,8	45,1	36,6	29,4	23						6
7	41,4	39,9	40,2	40,3	40,1	35,2	28,5	22,5	18,1					7
8	35,1	34,1	34,5	34,6	34,4	33,8	27,4	21,2	17,6	13,9				8
9	30,2	29,5	30,3	30	30,6	30,4	25,9	20	16,8	13,6	10,5			9
10	26,5	26	26,7	26,4	26,9	26,7	24,4	18,8	15,9	13,1	10,3	8,3		10
11			23,6	23,9	23,9	23,6	23,2	17,6	15	12,6	10	8,2	6,4	11
12			21,1	21,4	21,4	21,1	21,5	16,5	14,1	12,1	9,7	8	6,3	12
14			17,2	17,5	17,4	17,9	17,7	14,6	12,6	11	9,1	7,6	6	14
16				14,7	14,9	14,9	14,5	12,9	11,3	9,9	8,4	7,2	5,7	16
18				12,4	12,5	12,4	12,1	11,4	10,2	9	7,7	6,7	5,4	18
20					10,6	10,5	10,1	10,1	9,2	8,1	7,2	6,2	5,1	20
22					9,1	9	8,8	9,1	8,3	7,4	6,6	5,8	4,8	22
24						7,8	8,1	7,9	7,1	6,8	6,1	5,4	4,5	24
26						6,8	7,2	6,9	6,5	6,2	5,6	5	4,3	26
28							6,3	6	5,9	5,4	5,2	4,7	4	28
30							5,6	5,3	5,5	4,8	4,8	4,4	3,8	30
32								4,7	4,9	4,4	4,3	4,1	3,5	32
34								4,4	4,3	4,1	3,8	3,8	3,3	34
36									3,8	3,8	3,5	3,4	3,1	36
38									3,4	3,4	3,3	3	2,9	38
40										3	2,9	2,6	2,7	40
42										2,8	2,6	2,3	2,3	42
44											2,3	2	2	44
46											2	1,7	1,7	46
48												1,4	1,5	48
50												1,2	1,2	50
52													1	52
54													0,8	54

* nach hinten - over rear - en arrière - sul posteriore - hacia atrás - стрела повернута назад

t_208_00001_00_000 / 00301_00_000

Tableau de charge Flèche de base / 15t ballastes

12,5 – 58 m | 360° | 15 t | EN

m	12,5 m	16,6 m	20,8 m	25 m	29,2 m	33,4 m	37,6 m	41,8 m	46 m	50,2 m	54,4 m	58 m	m
3	63,3	63,3											3
3,5	63,3	63,3	60,2										3,5
4	62,4	62,5	59,3	48,5									4
4,5	57,6	57,7	55,9	47,9	38								4,5
5	52,8	53,1	53,1	47,2	37,6	29,9							5
6	44,2	44,6	44,7	44,2	36,6	29,4	23						6
7	36,9	37,3	37,3	37,1	35,2	28,5	22,5	18,1					7
8	31,3	32,1	31,8	32,4	30,3	27,4	21,2	17,6	13,9				8
9	26,9	27,6	28	27,8	26,1	25,6	20	16,8	13,6	10,5			9
10	23,4	24,2	24,5	24,1	23,5	22,4	18,8	15,9	13,1	10,3	8,3		10
11		20,8	21,2	21	21	19,6	17,6	15	12,6	10	8,2	6,4	11
12		18,2	18,7	18,9	18,6	17,4	16,2	14,1	12,1	9,7	8	6,3	12
14		14,1	14,7	14,8	14,7	14,1	13,5	12,6	11	9,1	7,6	6	14
16			11,8	11,9	11,8	11,5	11,7	10,4	9,9	8,4	7,2	5,7	16
18			9,7	9,8	9,7	10,1	9,8	9,2	8,6	7,7	6,7	5,4	18
20				8,2	8,1	8,5	8,2	7,9	7,2	7,2	6,2	5,1	20
22				7	6,9	7,3	6,9	7,1	6,6	6,3	5,8	4,8	22
24					5,9	6,2	6,2	6,1	5,8	5,4	5,4	4,5	24
26					5,1	5,4	5,6	5,3	5,2	5	4,7	4,3	26
28						4,8	4,9	4,6	4,6	4,4	4,1	3,9	28
30						4,4	4,3	4,2	4	3,8	3,5	3,4	30
32							3,7	3,7	3,5	3,3	3	2,9	32
34							3,3	3,3	3,1	2,9	2,6	2,5	34
36								2,8	2,6	2,5	2,2	2,2	36
38								2,5	2,3	2,1	1,8	1,8	38
40									2	1,8	1,5	1,5	40
42									1,7	1,5	1,2	1,2	42
44										1,2	0,9	0,9	44
46										1			46

t_208_00309_00_000

manutention@mbgroupe.be | +32 87 78 51 03 | Z.I Les Plenesses - Rue du Tiège 12 B-4890 Thimister-Clermont

MANUTENTION

MANUTENTION

MANUTENTION
www.mbgroupe.be

T10 - Grue Télescopique 100T.

Ref MB	T10
Modèle	GROVE GMK 4100L-1
Grue	100T.
Flèche de base	60m
Treillis	x
Flèche Totale	60m
Options	x
Nbre d'essieux	4
Dimensions en position de travail avec plateaux, Longueur totale	13,65 x 8,40m
Rayon Giration des ballastes	3,90m
Type de crochet / capacité max	900kg double 3 poulies max 49t & 450kg 1 poulies 25t
Type de plateaux & dimensions	Rectangulaire métallique 240x140x12cm & Rond synthétique 120x8cm
CP.base embarqué	6,7 T.
CP.suppl.	19,5 T.
CP TOTAL	26,2 T.
capacité de levage à 10m de portée axe-axe en (t)	30
capacité de levage à 20m de portée axe-axe en (t)	11,5
capacité de levage à 30m de portée axe-axe en (t)	5,7
capacité de levage à 40m de portée axe-axe en (t)	3,3
capacité de levage à 50m de portée axe-axe en (t)	1,2

manutention@mbgroupe.be | +32 87 78 51 03 | Z.I Les Plenesses - Rue du Tiège 12 B-4890 Thimister-Clermont

T10 - Grue Télescopique 100T.

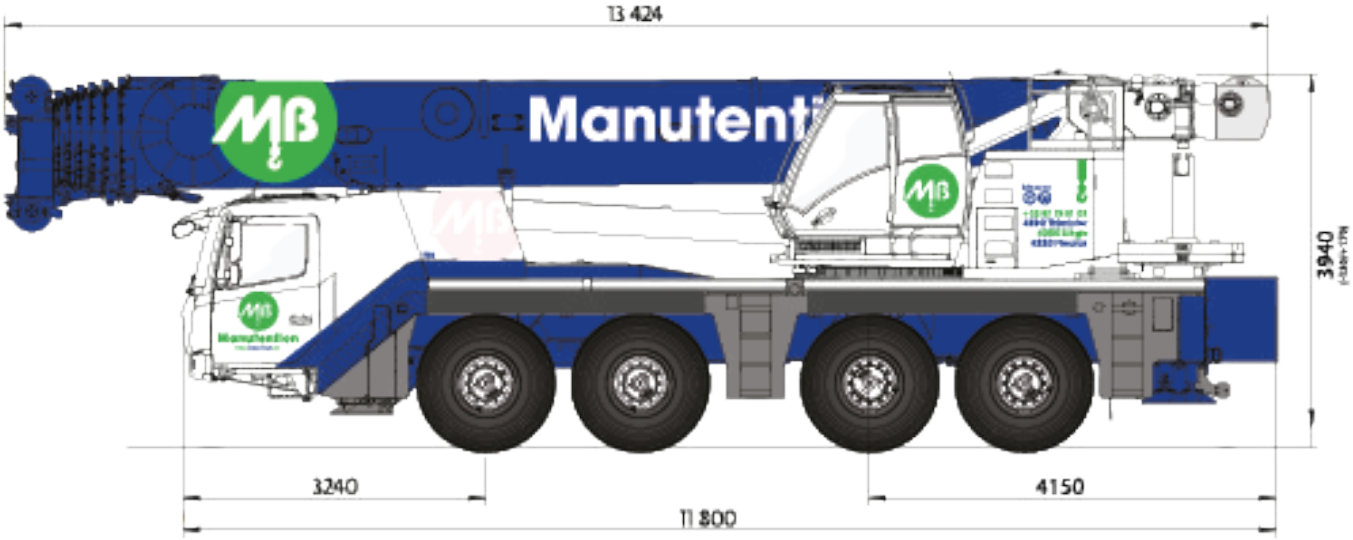

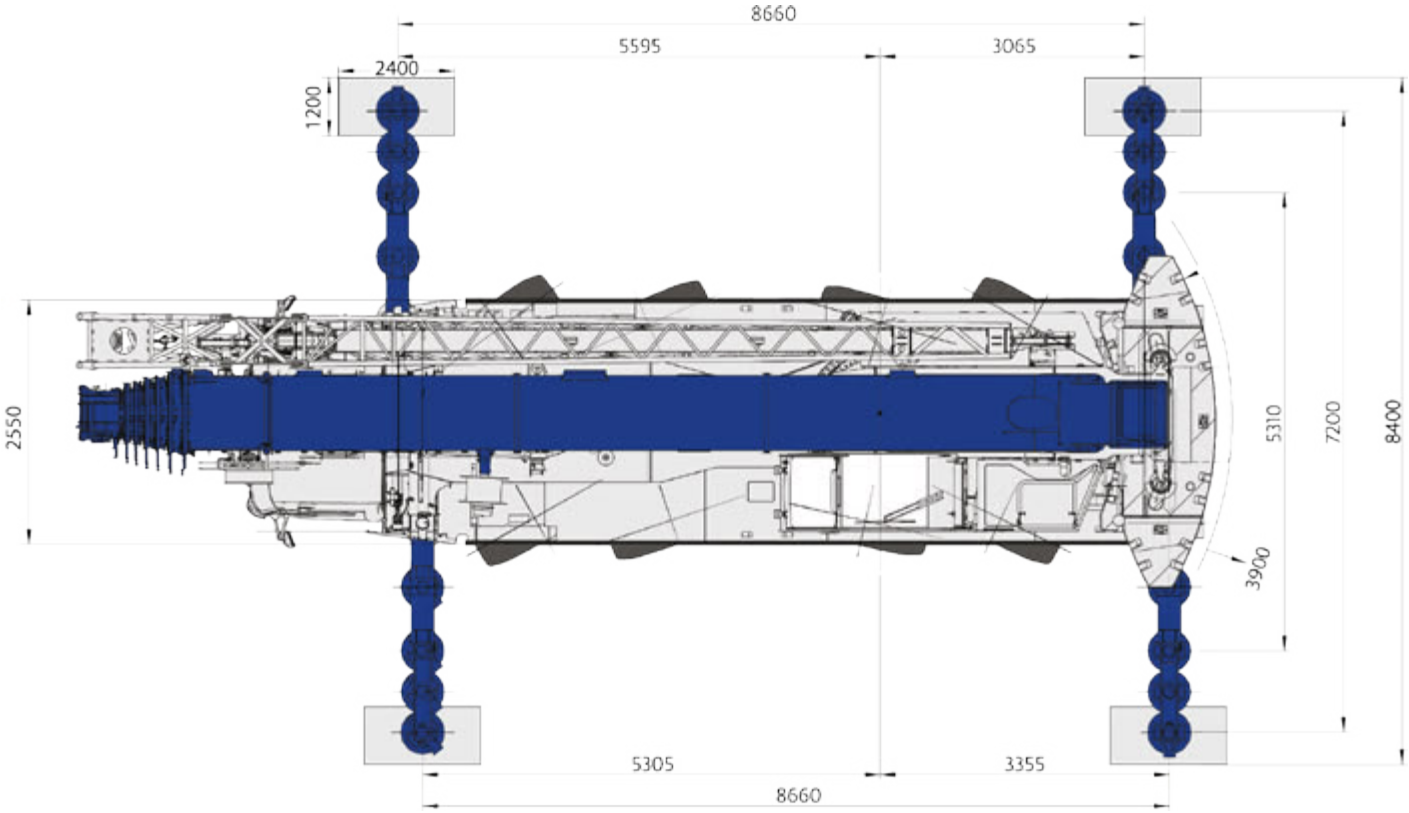

Diagramme de levage full ballastes

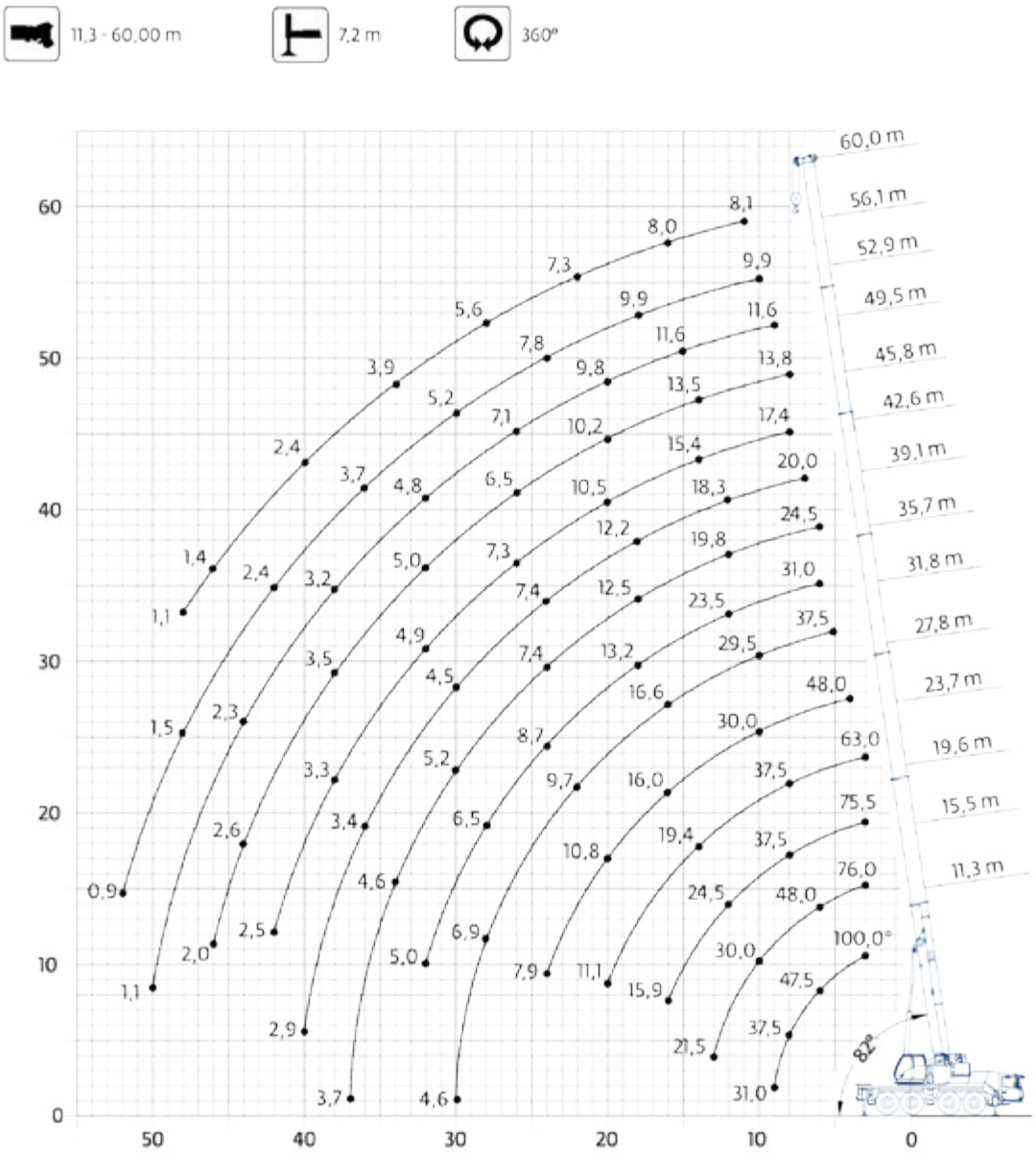

Tableau de charge flèche de base / 26,2t ballastes

11,3 - 60,0 m | 7,2 m | 360° | 26,2 t

EN 13000

m	11,3	15,5	19,6	23,7	27,8	31,8	35,7	39,1	42,6	45,8	49,5	52,9	56,1	58,0	60,0	m
3,0	100,0*															3,0
3,0	76,0	76,0	75,5													3,0
4,0	64,0	64,0	63,5	62,5												4,0
5,0	55,0	55,0	55,0	54,5	48,0	37,5										5,0
6,0	47,5	48,0	48,0	47,5	45,5	37,5	31,0									6,0
7,0	42,0	43,0	42,5	42,0	42,0	36,0	31,0	24,5								7,0
8,0	37,5	38,0	37,5	37,5	38,0	33,5	30,0	24,5	20,0							8,0
9,0	31,0	34,0	33,5	33,0	33,5	31,5	28,5	24,0	20,0	17,4						9,0
10,0		30,0	29,5	29,5	30,0	29,5	27,0	22,5	20,0	17,4	13,8	10,3				10,0
11,0		27,0	26,5	27,0	26,5	26,5	25,5	21,5	19,3	17,3	13,8	11,6	9,9			11,0
12,0		24,0	24,5	24,5	23,5	23,5	23,5	19,8	18,3	16,8	13,8	11,6	9,9	8,6	8,1	12,0
13,0		21,5	22,0	22,0	21,5	21,0	21,0	18,6	17,3	16,2	13,8	11,6	9,9	8,6	8,1	13,0
14,0			19,6	19,4	20,0	18,9	19,0	17,5	16,3	15,4	13,5	11,6	9,9	8,6	8,1	14,0
15,0			17,3	17,2	17,9	17,6	17,3	16,4	15,4	14,7	12,9	11,6	9,9	8,6	8,1	15,0
16,0			15,9	16,2	16,0	16,6	15,8	14,9	14,5	14,0	12,4	11,5	9,9	8,6	8,0	16,0
18,0				13,3	13,0	13,7	13,2	12,5	12,2	12,3	11,3	10,6	9,9	8,5	7,9	18,0
20,0				11,1	10,8	11,5	11,2	10,6	10,3	10,5	10,2	9,8	9,3	8,3	7,7	20,0
22,0					9,1	9,7	10,1	8,8	8,8	9,0	8,7	8,8	8,7	8,0	7,3	22,0
24,0					7,9	8,8	8,7	7,4	7,4	7,9	7,5	7,7	7,8	7,5	6,6	24,0
26,0						7,8	7,5	6,3	6,2	7,3	6,5	7,1	6,8	6,8	6,1	26,0
28,0						6,9	6,5	5,6	5,3	6,4	5,9	6,3	5,9	6,0	5,6	28,0
30,0						4,6	5,7	5,2	4,5	5,6	5,5	5,5	5,2	5,3	5,1	30,0
32,0							5,0	4,8	3,9	4,9	5,0	4,8	4,5	4,6	4,5	32,0
34,0								4,6	3,6	4,3	4,4	4,2	4,2	3,9	3,9	34,0
36,0								3,9	3,4	3,7	3,9	3,6	3,7	3,4	3,3	36,0
38,0								3,7	3,1	3,3	3,5	3,2	3,2	2,9	2,9	38,0
40,0									2,9	2,9	3,3	2,9	2,8	2,5	2,4	40,0
42,0										2,5	2,9	2,6	2,4	2,1	2,1	42,0
44,0											2,6	2,3	2,0	1,8	1,7	44,0
46,0											2,0	2,0	1,7	1,5	1,4	46,0
48,0												1,7	1,5	1,2	1,1	48,0
50,0												1,1	1,2	0,9		50,0
52,0													0,9			52,0

* Over rear with special equipment • Nach hinten mit Sonderausrüstung • En arrière avec équipement supplémentaire • Por la parte trasera con equipo adicional
Tal posteriore con equipaggiamento ausiliario • Назад с дополнительным оборудованием

Tableau de charge flèche de base / 6,7t ballastes

11,3 - 60,0 m | 7,2 m | 360° | 6,7 t

EN 13000

m	11,3	15,5	19,6	23,7	27,8	31,8	35,7	39,1	42,6	45,8	49,5	52,9	56,1	58,0	60,0	m
3,0	75,0	75,0	74,5													3,0
4,0	63,0	63,0	63,0	62,5												4,0
5,0	54,0	54,0	54,0	50,0	46,5	37,5										5,0
6,0	44,0	45,5	41,0	38,5	36,5	33,5	31,0									6,0
7,0	34,5	35,0	32,5	31,5	29,0	28,5	26,0	24,0								7,0
8,0	26,0	28,0	27,5	25,5	24,0	23,5	21,5	20,0	19,1							8,0
9,0	20,5	22,5	22,5	21,5	19,8	19,8	19,2	16,9	16,2	16,1						9,0
10,0		18,5	19,1	19,3	16,8	17,0	16,9	14,5	13,8	14,5	13,2	10,3				10,0
11,0		15,8	16,7	16,6	14,6	15,9	14,8	13,3	12,0	13,2	12,7	11,4	9,9			11,0
12,0		13,3	14,4	14,6	13,6	14,0	13,0	12,5	11,0	11,6	11,6	10,8	9,9	8,6	8,1	12,0
13,0		11,2	12,4	12,7	12,8	12,4	11,5	11,6	10,3	10,3	10,7	10,0	9,1	8,6	8,1	13,0
14,0			10,7	11,1	11,7	11,1	10,3	10,8	9,7	9,2	9,7	9,0	8,4	7,9	7,7	14,0
15,0			9,3	10,0	10,3	9,9	9,2	9,8	9,2	8,2	8,7	8,1	7,5	7,1	6,9	15,0
16,0			8,2	9,1	9,1	9,2	8,2	8,8	8,4	7,4	7,9	7,3	6,8	6,3	6,1	16,0
18,0				7,2	7,3	7,7	6,9	7,3	6,9	6,0	6,5	6,0	5,5	5,1	4,9	18,0
20,0				5,8	6,1	6,3	6,2	6,1	5,8	4,9	5,4	4,9	4,4	4,1	3,9	20,0
22,0					5,0	5,2	5,1	5,0	4,8	4,0	4,5	4,0	3,6	3,2	3,1	22,0
24,0					4,1	4,3	4,2	4,1	4,1	3,2	3,7	3,3	2,9	2,5	2,4	24,0
26,0						3,6	3,5	3,4	3,3	2,6	3,1	2,7	2,3	1,9	1,8	26,0
28,0						3,0	2,9	2,8	2,7	2,1	2,6	2,1	1,8	1,4	1,3	28,0
30,0						2,3	2,4	2,3	2,2	1,6	2,1	1,7	1,3	1,0	0,9	30,0
32,0							2,0	1,9	1,8	1,1	1,6	1,3	0,9			32,0
34,0								1,5	1,4		1,2	0,9				34,0
36,0								1,0	1,0		0,9					36,0

manutention@mbgroupe.be | +32 87 78 51 03 | Z.I Les Plenesses - Rue du Tiège 12 B-4890 Thimister-Clermont

Manutention

GROVE

T09 - Grue Télescopique 140T.

La LTM 1130-5.1 combine puissance et compacité. Cette grue à 5 essieux est très flexible en raison de ses dimensions compactes et est aisément opérationnelle sur les chantiers étroits. Cependant, elle ne manque absolument pas de puissance. En effet, elle dispose d'un système de flèche long et variable offrant des capacités de charge exceptionnelles dans tous les domaines. Avec option VarioBase.

Ref MB	T09
Modèle	LIEBHERR - LTM 1130-5.1
Grue	140T.
Flèche de base	60m
Flèche Totale	60m
Options	Vario Base
Nbre d'essieux	5
Dimensions en position de travail avec plateaux, Longueur totale	15,1 x 8,7m
Rayon Giration des ballastes	4,20m
Type de crochet / capacité max	1 :700Kg, 3 poulies Max 59,1T. 2: boulet 250kg 1 poulie max 8,8T.
Type de plateaux & dimensions	Rectangulaire métallique 200/120 x 11,4
CP.base embarqué	6.6 T.
CP.suppl.	35,4 T.
CP TOTAL	42,0 T
capacité de levage à 10m de portée axe-axe en (t)	40,6
capacité de levage à 20m de portée axe-axe en (t)	17,5
capacité de levage à 30m de portée axe-axe en (t)	9,7
capacité de levage à 40m de portée axe-axe en (t)	5,8
capacité de levage à 50m de portée axe-axe en (t)	3,2

manutention@mbgroupe.be | +32 87 78 51 03 | Z.I Les Plenesses - Rue du Tiège 12 B-4890 Thimister-Clermont

T09 - Grue Télescopique 140T.

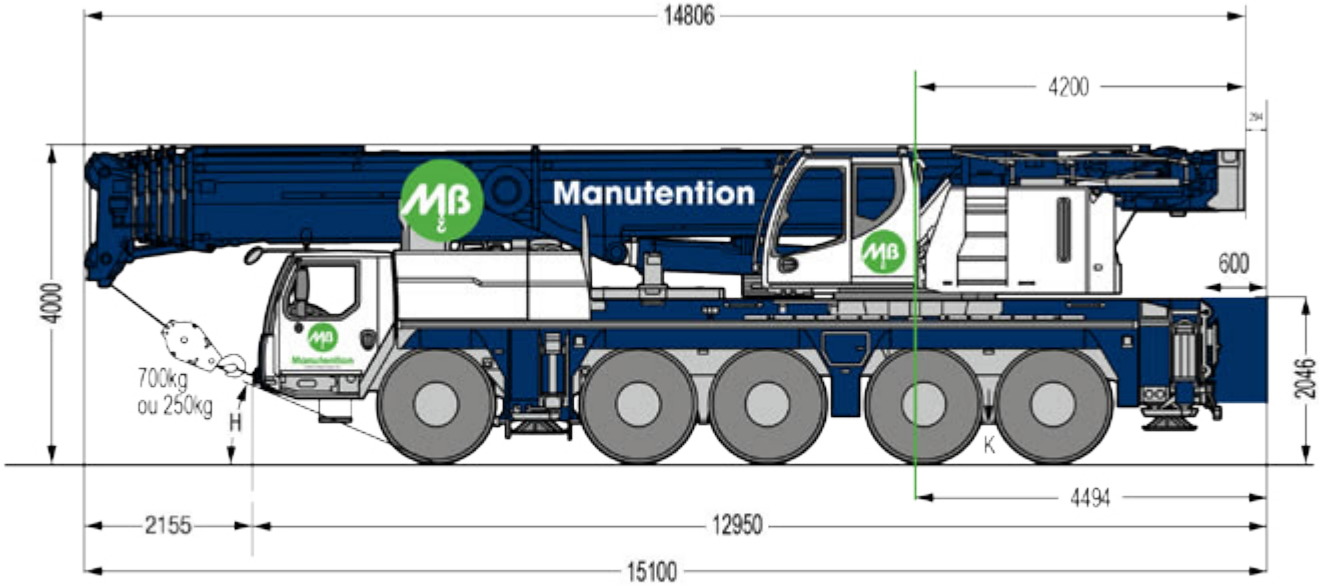

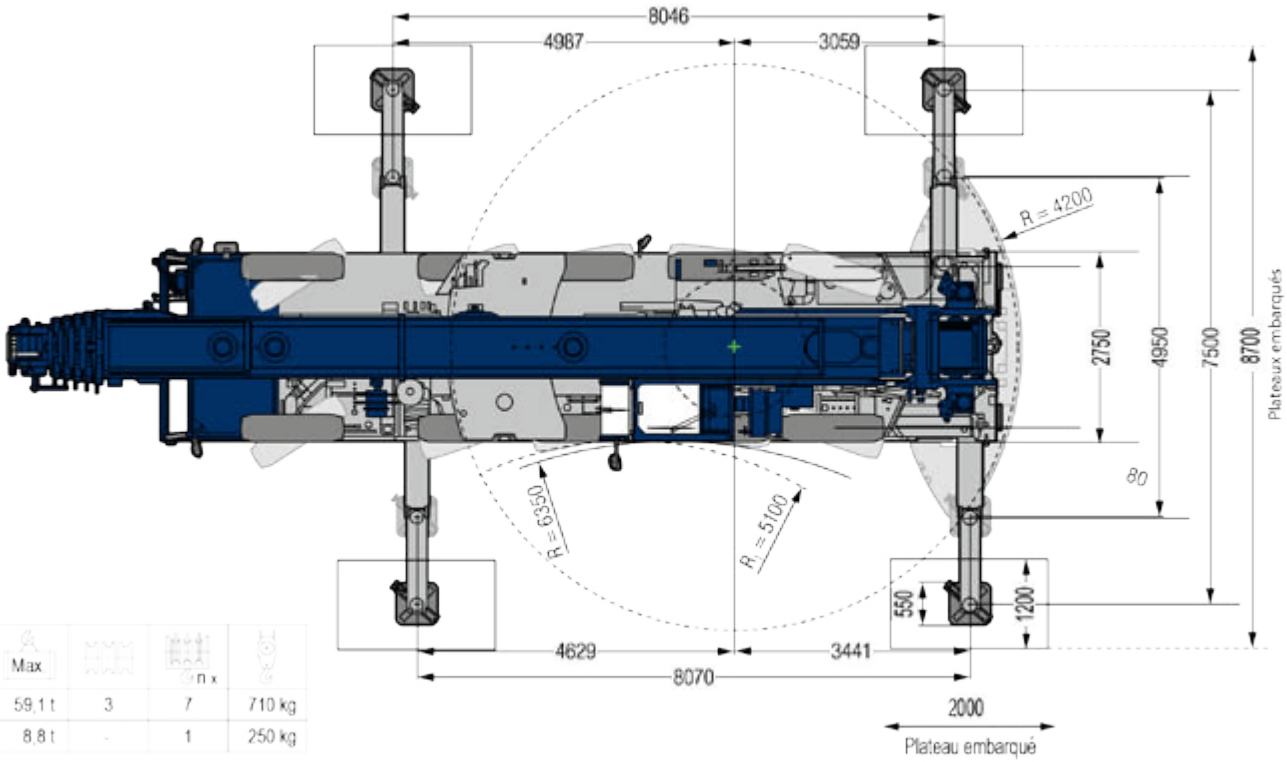

Max		n x	
59,1 t	3	7	710 kg
8,8 t	-	1	250 kg

Tableau de charge Flèche de base / 42t ballastes

	12,7 m		17 m	21,4 m	25,7 m	30,1 m	34,4 m	38,8 m	43,1 m	47,5 m	50,5 m	51,9 m	54,9 m	56,2 m	60 m	
3	59	59	59													3
3,5	59	59	59	59	59											3,5
4	59	59	59	59	59	56,1										4
4,5	59	59	59	59	59	55,4										4,5
5	59	59	59	59	59	54,7	43,7									5
6	59	59	59	59	59	52,2	42,5	32,9								6
7	60,1	56,9	57,6	55,9	53,9	49,3	41	32	25,2							7
8	53,5	50,2	50,9	50,7	48,9	47	39,4	31,1	24,7	19,8						8
9	46,8	44,6	45,3	45,5	44,7	43,9	37,9	30,2	24,1	19,5	14,5	16				9
10	37,7	37,7	40,4	40,6	40,4	40,5	36,5	28,9	23,5	19,1	14,5	16	12,8			10
11			36,3	36,4	36,3	36,8	35,1	27,3	22,9	18,7	14,2	15,9	12,8	13		11
12			32,8	33	32,8	33,4	33	25,7	21,9	18,3	13,7	15,7	12,7	13	10,5	12
14			27	27,5	27,9	27,7	27,2	23	19,8	17,1	12,7	14,9	12,2	12,6	10,5	14
16				23,6	23,6	23,3	22,9	20,6	17,9	15,7	11,7	13,9	11,5	12	10,3	16
18				20,2	20,2	19,9	19,5	18,5	16,2	14,3	10,8	12,9	10,7	11,2	9,9	18
20					17,5	17,2	16,7	16,9	14,7	13	9,9	11,9	9,9	10,5	9,2	20
22					15,3	15	14,7	15	13,5	12	9,1	10,9	9,2	9,8	8,6	22
24						13,1	13,5	13,1	12,2	11	8,4	10,1	8,5	9,2	8,1	24
26						11,7	12,1	11,6	11	10,2	7,7	9,3	8	8,6	7,5	26
28							10,8	10,3	10	9,3	7,1	8,6	7,4	8	7	28
30							9,7	9,2	9,3	8,3	6,6	8	6,9	7,5	6,6	30
32							7,5	8,2	8,5	7,8	6,1	7,4	6,5	7	6,1	32
34								7,8	7,6	7,2	5,6	6,8	6	6,5	5,7	34
36								7,1	6,9	6,8	5,3	6,2	5,7	6,1	5,3	36
38									6,2	6,2	4,9	5,9	5,3	5,6	4,9	38
40									5,8	5,6	4,6	5,4	5	5	4,6	40
42										5,1	4,3	4,9	4,7	4,5	4,3	42
44										4,6	4	4,4	4,4	4	3,9	44
46											3,8	4	4	3,5	3,5	46
48											3,3	3,6	3,6	3,1	3,1	48
50													3,2	2,8	2,8	50
52													2,8	2,4	2,4	52
54															2,1	54
56															1,8	56

* nach hinten

Tableau de charge Flèche de base / 22,6t ballastes

	12,7 m	17 m	21,4 m	25,7 m	30,1 m	34,4 m	38,8 m	43,1 m	47,5 m	50,5 m	51,9 m	54,9 m	56,2 m	60 m	
3	59	59													3
3,5	59	59	59	59											3,5
4	59	59	59	59	56,1										4
4,5	59	59	59	59	55,4										4,5
5	59	59	59	59	54,7	43,7									5
6	59	59	59	59	52,2	42,5	32,9								6
7	52,3	53,2	53,5	53,1	49,3	41	32	25,2							7
8	45	45,8	46,1	45,6	44,1	39,4	31,1	24,7	19,8						8
9	38,7	39,6	39,9	40,1	37,9	35,5	30,2	24,1	19,5	14,5	16				9
10	33,7	34,5	35,6	35,1	33,1	31,1	28,9	23,5	19,1	14,5	16	12,8			10
11		29,9	30,8	30,8	29,3	27,5	25,8	22,9	18,7	14,2	15,9	12,8	13		11
12		26,1	26,8	26,9	26	24,3	23,5	21,8	18,3	13,7	15,7	12,7	13	10,5	12
14		20,2	20,9	21	20,7	20,5	19,7	18,1	17	12,7	14,9	12,2	12,6	10,5	14
16			16,8	16,8	17,2	17,2	16,3	15,4	14,3	11,7	13,8	11,5	12	10,3	16
18			13,8	13,9	14,5	14,1	13,8	13,7	12,6	10,8	11,9	10,7	11,2	9,9	18
20				12,2	12,2	11,9	12,1	11,6	11,3	9,9	10,7	9,9	10	9,2	20
22				10,5	10,4	10,5	10,3	10,2	9,9	9,1	9,3	9	8,5	8,2	22
24					9	9,2	8,9	8,9	8,7	8,3	8,1	7,9	7,3	7,1	24
26					7,9	8	7,8	7,7	7,5	7,4	7	6,9	6,3	6,1	26
28						7,1	6,9	6,8	6,5	6,5	6,1	6	5,4	5,3	28
30						6,3	6	5,9	5,6	5,7	5,3	5,2	4,7	4,5	30
32						5,6	5,3	5,2	4,9	4,9	4,6	4,6	4	3,9	32
34							4,7	4,5	4,2	4,3	4	4	3,5	3,3	34
36							4,1	3,9	3,7	3,7	3,4	3,4	2,9	2,8	36
38								3,5	3,2	3,2	2,9	2,9	2,5	2,4	38
40								3	2,7	2,7	2,4	2,5	2	2	40
42									2,3	2,3	2	2,1	1,6	1,6	42
44									2	2	1,7	1,7	1,3	1,3	44
46										1,7	1,4	1,4			46
48										1,4	1,1	1,1			48

manutention@mbgroupe.be | +32 87 78 51 03 | Z.I Les Plenesses - Rue du Tiège 12 B-4890 Thimister-Clermont

Tableau de charge Flèche de base / 12,7t ballastes

	12,7 m	17 m	21,4 m	25,7 m	30,1 m	34,4 m	38,8 m	43,1 m	47,5 m	50,5 m	51,9 m	54,9 m	56,2 m	60 m	
3	59	59	59												3
3,5	59	59	59	59											3,5
4	59	59	59	59	56,1										4
4,5	59	59	59	59	55,4										4,5
5	59	59	59	59	54,7	43,7									5
6	58,2	59,1	59,1	54,5	51,5	42,5	32,9								6
7	48,5	49,5	47,5	45,6	42,3	39	32	25,2							7
8	40,5	41,4	40,2	38	35,3	32,6	30,3	24,7	19,8						8
9	32,5	34,1	33,9	32,1	29,8	28	27,1	23,8	19,5	14,5	16				9
10	26,6	28,4	28,9	27,4	25,7	25,4	23,6	21,9	19,1	14,5	16	12,8			10
11		23,8	24,5	23,9	22,7	22,4	20,7	19,3	17,9	14,2	15,9	12,8	13		11
12		20,3	21	21	21,1	19,8	18,7	18	16,7	13,7	15,4	12,7	13	10,5	12
14		15,3	16,2	16,8	16,8	15,9	15,7	14,6	14,1	12,7	13,5	12,2	12,3	10,5	14
16			12,8	13,4	13,4	13,6	12,9	12,5	11,8	11,6	11,1	10,8	10,1	9,6	16
18			10,4	11	11	11,2	11	10,5	9,8	9,7	9,2	9	8,3	7,9	18
20				9,1	9,2	9,3	9,1	8,8	8,3	8,2	7,7	7,5	6,9	6,6	20
22				7,7	7,8	7,9	7,7	7,5	7	6,9	6,5	6,3	5,7	5,5	22
24					6,6	6,7	6,5	6,4	6	5,9	5,4	5,3	4,7	4,5	24
26					5,6	5,8	5,6	5,4	5,1	5	4,6	4,5	3,9	3,7	26
28						4,9	4,7	4,6	4,3	4,2	3,9	3,8	3,2	3,1	28
30						4,2	4	3,9	3,6	3,6	3,2	3,2	2,6	2,5	30
32						3,7	3,4	3,3	3	3	2,7	2,6	2,1	2	32
34							2,9	2,7	2,5	2,5	2,2	2,2	1,6	1,5	34
36							2,5	2,3	2	2	1,7	1,8	1,2	1,1	36
38								1,9	1,6	1,6	1,3	1,4			38
40								1,6	1,2	1,3					40

Tableau de charge Flèche de base / 6,6t ballastes

	12,7 m	17 m	21,4 m	25,7 m	30,1 m	34,4 m	38,8 m	43,1 m	47,5 m	50,5 m	51,9 m	54,9 m	56,2 m	60 m	
3	59	59	59												3
3,5	59	59	59	59											3,5
4	59	59	59	59	56,1										4
4,5	59	59	59	59	55,4										4,5
5	59	59	59	59	54,7	43,7									5
6	55,2	54,7	50,4	48,1	44	39,9	32,9								6
7	45	42,6	41,2	38,2	35,1	32,4	30,3	25,2							7
8	34,3	34,7	33,2	31,3	28,8	28,1	25,9	23,6	19,8						8
9	26,6	28,5	27,7	26,2	25,7	24	22,4	21	18,9	14,5	16				9
10	21,4	23,2	23,5	22,4	22,1	20,7	20	18,5	17	14,5	15,4	12,8			10
11		19,3	20	20,3	19,3	18,2	17,6	16,7	15,8	14,2	14,5	12,8	13		11
12		16,3	17,3	17,9	17	16,7	15,7	14,9	14,1	13,6	13,1	12,7	12,1	10,5	12
14		12,2	13	13,7	13,6	13,3	12,6	12	11,2	11	10,4	10,3	9,5	9	14
16			10,2	10,8	10,8	10,9	10,3	9,7	9,1	8,9	8,4	8,2	7,6	7,2	16
18			8,1	8,7	8,7	8,9	8,5	8	7,4	7,3	6,8	6,7	6,1	5,7	18
20				7,1	7,2	7,3	7,1	6,6	6,1	6	5,6	5,5	4,9	4,6	20
22				5,9	6	6,1	5,9	5,5	5,1	5	4,6	4,5	3,9	3,7	22
24					4,9	5,1	4,8	4,6	4,2	4,1	3,7	3,6	3	2,9	24
26					4,1	4,2	4	3,8	3,4	3,4	2,9	2,9	2,3	2,2	26
28						3,5	3,3	3,1	2,8	2,7	2,3	2,3	1,7	1,6	28
30						2,9	2,7	2,5	2,2	2,2	1,8	1,8	1,1	1	30
32						2,4	2,2	2	1,8	1,7	1,3	1,3			32
34							1,7	1,6	1,3	1,3					34
36							1,4	1,2							36
38															38

T09 - Grue Télescopique 140T.

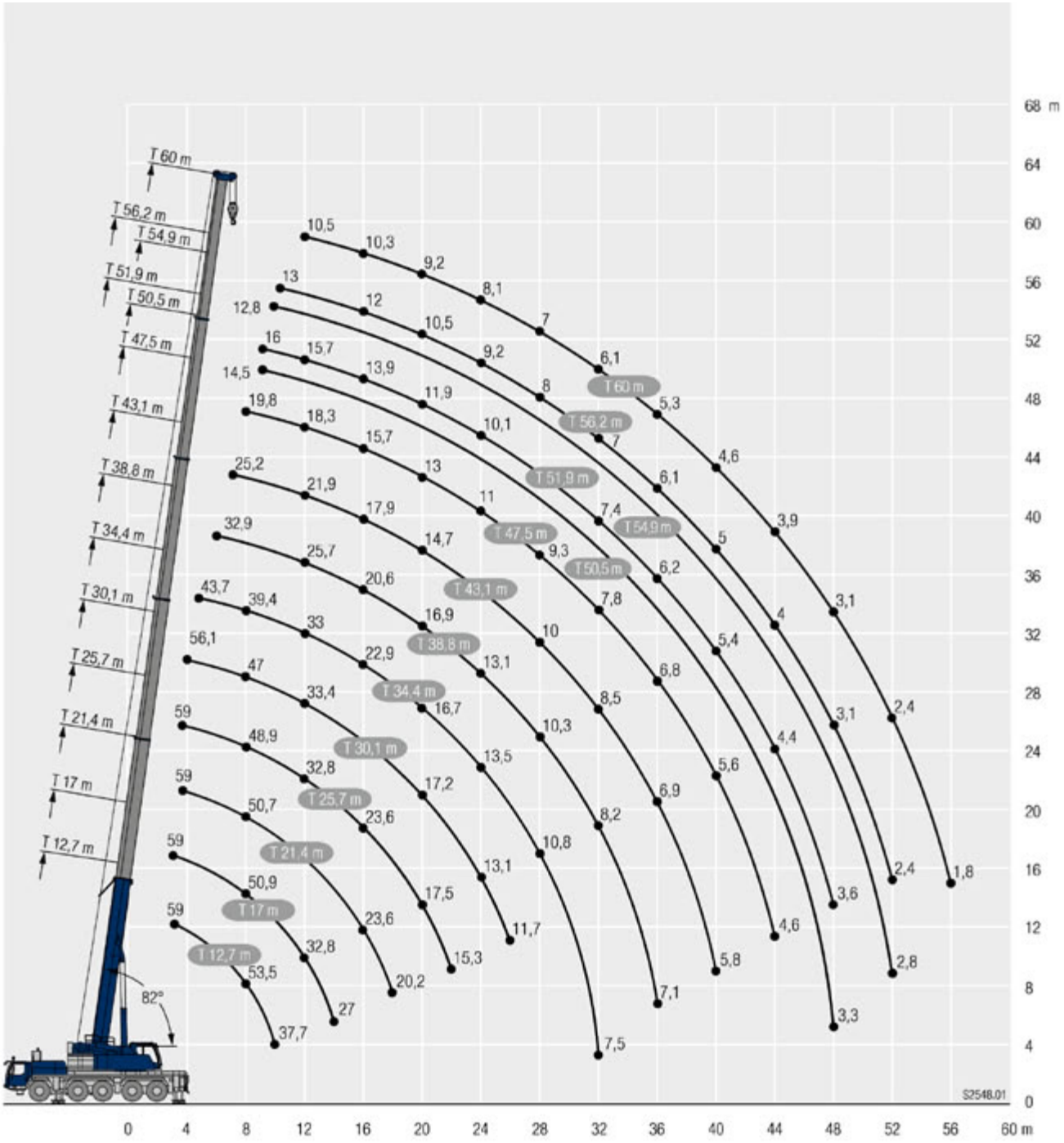

T07 - Grue Télescopique 160/180T.

Ref MB	T07
Modèle	Liebherr LTM 1160-5.2
Grue	160/180T.
Flèche de base	62m
Treillis	10,8m/19m
Flèche Totale	81m
Options	Vario Base / Vario Ballast
Nbre d'essieux	5
Dimensions en position de travail avec plateaux, Longueur totale	16,25 x 9,7m
Rayon Giration des ballastes	4,73 ou 5,23m(vario)
Type de crochet / capacité max	700kg 3 poulies max 61,8T. ou 900/1300kg 5 poulies 10 brins Max 86T.
Type de plateaux & dimensions	Rectangulaire métallique 240/140cm x 15cm ép. ou Rond synthétique 140 x 8cm
CP.base embarqué	10,0 T.
CP.suppl.	44,0 T.
CP TOTAL	54,0 T.
capacité de levage à 10m de portée axe-axe en (t)	56,3
capacité de levage à 20m de portée axe-axe en (t)	23,6
capacité de levage à 30m de portée axe-axe en (t)	13
capacité de levage à 40m de portée axe-axe en (t)	7,7
capacité de levage à 50m de portée axe-axe en (t)	4,7

Manutention
www.mbgroupe.be

T07 - Grue Télescopique 160/180T.

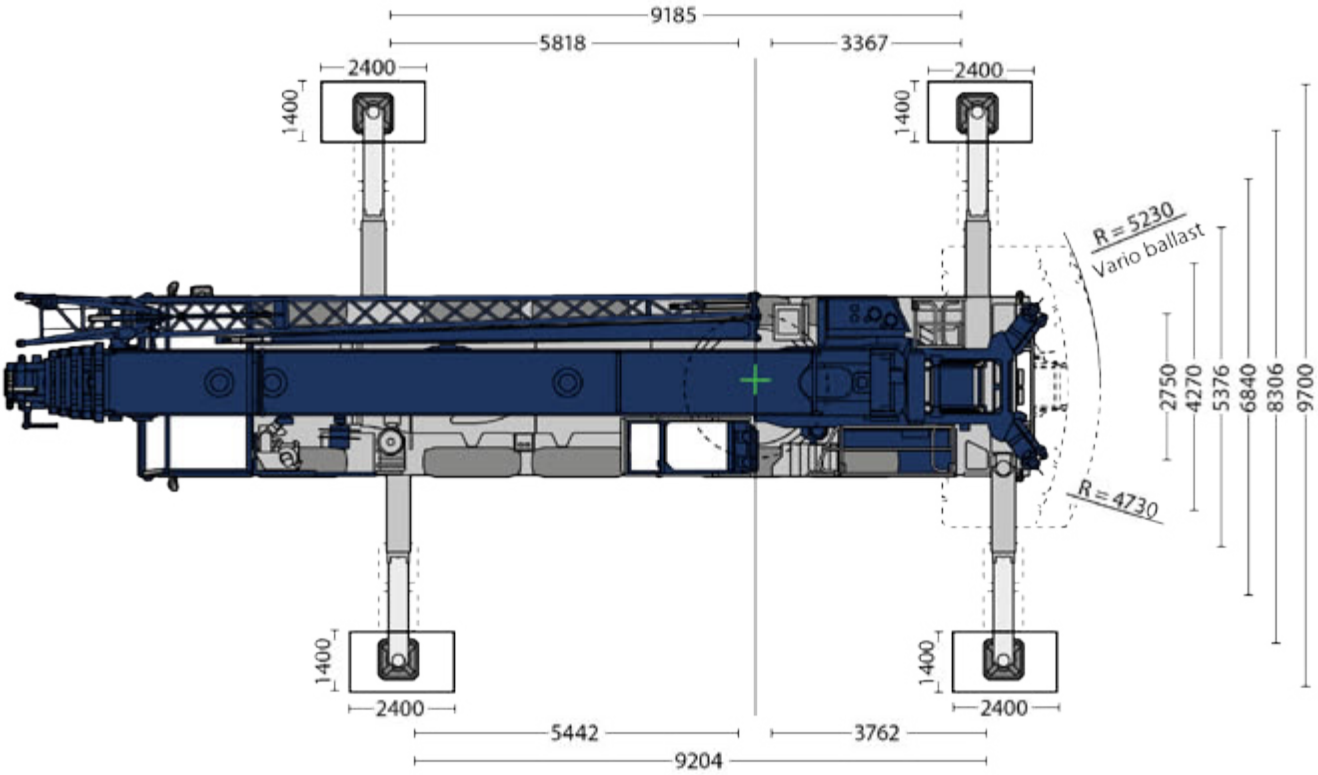

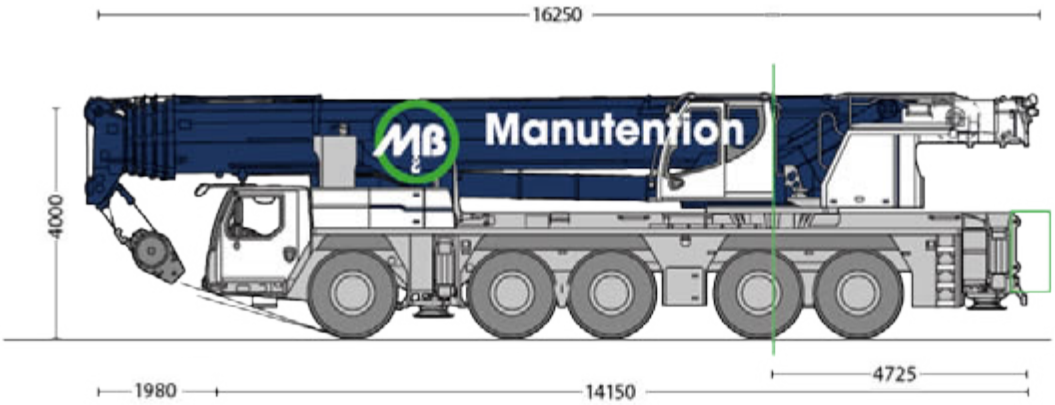

manutention@mbgroupe.be | +32 87 78 51 03 | Z.I Les Plenesses - Rue du Tiège 12 B-4890 Thimister-Clermont

Diagramme de levage full ballastes flèche de base

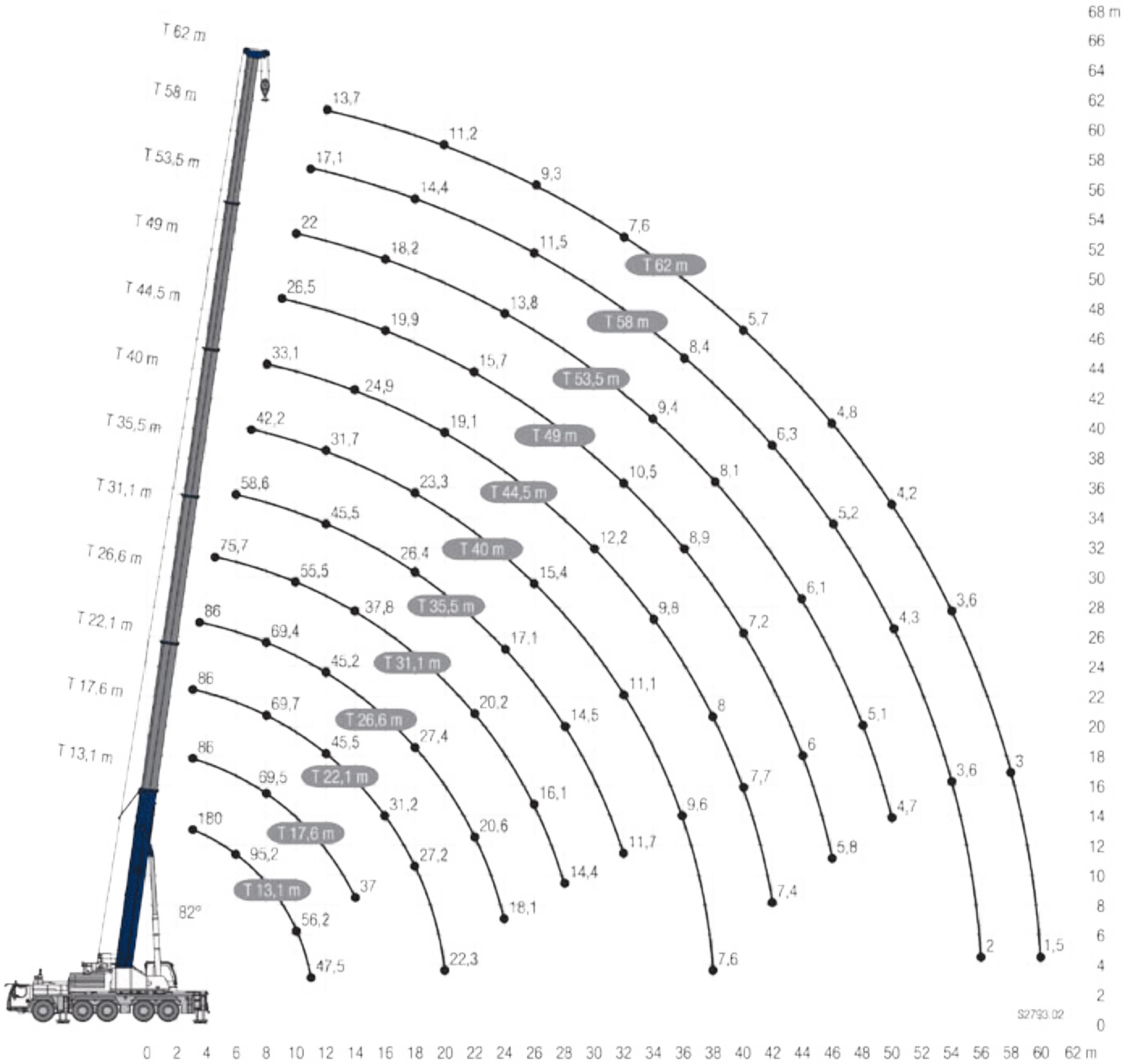

Tableau de charge Flèche de base 54t ballastes varioballastes 5,3m

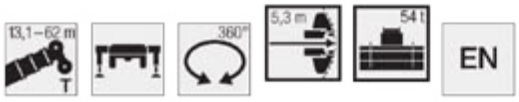

	13,1 m		17,6 m	22,1 m	26,6 m	31,1 m	35,5 m	40 m	44,5 m	49 m	53,5 m	58 m	62 m	
	*													
2,5	180													2,5
3	160	86	86	86										3
3,5	139,3	86	86	86	86									3,5
4	130,8	86	86	86	86									4
4,5	123,1	86	86	86	86	75,7								4,5
5	113,9	86	86	86	86	74,8								5
6	95,2	86	85,1	86	85,7	73	58,6							6
7	81,5	77,1	77,4	77,4	77,7	71,1	56,6	42,2						7
8	71,1	68,7	69,5	69,7	69,4	68,2	54,7	39,7	33,1					8
9	62,9	61,6	62,4	62,6	62,3	61,8	52,9	37,3	31,7	26,5				9
10	56,2	55,1	56,1	56,3	56	55,5	51	35,3	30,2	25,6	22			10
11	47,5	47,5	50,2	50,4	50,1	49,6	49,1	33,5	28,8	24,7	21,3	17,1		11
12			45,2	45,5	45,2	46	45,5	31,7	27,5	23,7	20,6	16,7	13,7	12
13			40,9	41,2	40,9	41,7	41,2	30,1	26,2	22,7	20	16,4	13,4	13
14			37	37,3	38,2	37,8	37,3	28,6	24,9	21,8	19,3	16	13,1	14
16				31,2	32	31,7	31,1	25,7	22,8	19,9	18,2	15,2	12,4	16
18				27,2	27,4	27	26,4	23,3	20,8	18,4	17,1	14,4	11,8	18
20				22,3	23,6	23,3	22,7	21,4	19,1	17	15,9	13,7	11,2	20
22					20,6	20,2	19,6	19,7	17,5	15,7	14,8	12,9	10,6	22
24					18,1	17,7	17,1	17,5	16,1	14,5	13,8	12,2	10	24
26						16,1	15,7	15,4	14,8	13,4	12,8	11,5	9,3	26
28						14,4	14,5	13,7	13,6	12,5	11,9	10,8	8,7	28
30							13	12,2	12,2	11,6	11,1	10,2	8,1	30
32							11,7	11,1	10,9	10,5	10,4	9,5	7,6	32
34								10,5	9,8	9,8	9,4	8,9	7,1	34
36								9,6	8,8	8,9	8,7	8,4	6,6	36
38								7,6	8	8	8,1	7,8	6,1	38
40									7,7	7,2	7,4	7	5,7	40
42									7,4	6,5	6,7	6,3	5,4	42
44										6	6,1	5,7	5,1	44
46										5,8	5,5	5,2	4,8	46
48											5,1	4,7	4,5	48
50											4,7	4,3	4,2	50
52												4	4	52
54												3,6	3,6	54
56												2	3,3	56
58													3	58
60													1,5	60

* ± 0° nach hinten · over rear · en arrière · sul posteriore · hacia atrás · стрела повернута назад

1_253_001_01566_00_000 / 001_00137_00_000

manutention@mbgroupe.be | +32 87 78 51 03 | Z.I Les Plenesses - Rue du Tiège 12 B-4890 Thimister-Clermont

Tableau de charge Flèche de base 54t ballastes varioballastes 4,8m

13,1–62 m T | 360° | 4,8 m | 54 t | EN

	13,1 m		17,6 m	22,1 m	26,6 m	31,1 m	35,5 m	40 m	44,5 m	49 m	53,5 m	58 m	62 m	
3	160	86	86	86										3
3,5	136,8	86	86	86	86									3,5
4	128,5	86	86	86	86									4
4,5	120,9	86	86	86	86	75,7								4,5
5	110,5	86	86	86	86	74,8								5
6	92,3	84,4	84,2	84,6	83,9	73	58,6							6
7	79	75	75,7	75,5	75,6	71,1	56,6	42,2						7
8	68,8	66,6	67,4	67,7	67,4	66,9	54,7	39,7	33,1					8
9	60,9	59,7	60,5	60,7	60,4	60	52,9	37,3	31,7	26,5				9
10	54,4	53,1	54	54,3	53,9	53,5	51	35,3	30,2	25,6	22			10
11	47,5	47,4	48,3	48,5	48,3	48,8	48,4	33,5	28,8	24,7	21,3	17,1		11
12			43,5	43,8	43,4	44,2	43,7	31,7	27,5	23,7	20,6	16,7	13,7	12
13			39,1	39,4	40,2	40	39,4	30,1	26,2	22,7	20	16,4	13,4	13
14			35,4	35,7	36,6	36,2	35,7	28,6	24,9	21,8	19,3	16	13,1	14
16				30,1	30,6	30,3	29,7	25,7	22,8	19,9	18,2	15,2	12,4	16
18				26,2	26,2	25,8	25,2	23,3	20,8	18,4	17,1	14,4	11,8	18
20				22,3	22,5	22,1	21,5	21,4	19,1	17	15,9	13,7	11,2	20
22					19,6	19,2	18,6	19	17,5	15,7	14,8	12,9	10,6	22
24					17,2	17,3	16,9	16,6	16	14,5	13,8	12,2	10	24
26						15,3	15,4	14,6	14,5	13,4	12,8	11,5	9,3	26
28						13,6	13,7	12,9	13	12,4	11,9	10,8	8,7	28
30							12,3	11,8	11,5	11,1	11	10,2	8,1	30
32							11,1	11	10,2	10,4	9,9	9,5	7,6	32
34								10	9,2	9,3	9,2	8,9	7,1	34
36								9,1	8,5	8,3	8,5	8,1	6,6	36
38								7,6	8	7,5	7,6	7,3	6,1	38
40									7,6	6,8	6,9	6,5	5,7	40
42									7	6,4	6,2	5,8	5,4	42
44										5,9	5,6	5,3	5,1	44
46										5,4	5,1	4,8	4,8	46
48											4,7	4,4	4,4	48
50											4,4	4	4	50
52												3,6	3,6	52
54												3,3	3,3	54
56												2	3	56
58													2,7	58
60													1,5	60

* à 0° nach hinten - over rear - en arrière - sul posteriore - hacia atrás - стрела повернута назад

t_253_001_01563_00_000 / 001_00045_00_000

Tableau de charge Flèche de base 10t ballastes varioballastes 5,3m

13,1–62 m T | 360° | 5,3 m | 10 t | EN

	13,1 m	17,6 m	22,1 m	26,6 m	31,1 m	35,5 m	40 m	44,5 m	49 m	53,5 m	58 m	62 m	
3	86	86	86										3
3,5	86	86	86	86									3,5
4	86	86	86	86									4
4,5	86	86	86	86	75,7								4,5
5	85,8	86	85,5	80,6	72,5								5
6	72,6	74,1	69,8	64	59,8	54,8							6
7	57,7	59,1	56,2	52,7	48,8	44,6	40,7						7
8	46	47,7	46,3	43,3	40	36,9	34,9	32,2					8
9	37,8	39,7	38,4	36,1	34,2	32,8	30,4	28,4	25,8				9
10	30,4	32,6	32,5	31,2	30,2	28,2	26,8	25,1	23,3	21,4			10
11	24,9	26,9	27,8	27,1	26,3	24,8	23,6	22	20,6	19,5	17,1		11
12		22,7	23,7	24,3	23,1	21,9	21,1	20,1	19,1	17,8	16,3	13,7	12
13		19,5	20,5	21,3	20,5	19,6	19,1	18,2	17	15,9	14,8	13,4	13
14		16,9	17,9	18,6	18,4	18,1	17,1	16,3	15,3	14,2	13,2	12,6	14
16			13,9	14,7	14,9	14,8	14	13,4	12,4	11,5	10,6	10,3	16
18			11,2	11,9	12	12,1	11,6	11,1	10,3	9,5	8,6	8,4	18
20			9,2	9,8	9,9	10	9,8	9,3	8,5	7,8	7	6,8	20
22				8,2	8,3	8,4	8,2	7,8	7,1	6,4	5,7	5,6	22
24				6,9	7	7,1	6,8	6,6	5,9	5,3	4,6	4,5	24
26					5,8	5,9	5,7	5,6	5	4,3	3,7	3,6	26
28					4,9	5	4,7	4,6	4,1	3,5	2,9	2,8	28
30						4,2	4	3,8	3,4	2,8	2,2	2,1	30
32						3,6	3,3	3,1	2,7	2,2			32
34							2,7	2,6	2,1	1,6			34
36							2,2	2,1	1,6				36
38							1,9	1,6					38

t_253_001_00148_00_000

Tableau de charge Flèche de base 10t ballastes varioballastes 4,8m

13,1–62 m T | 360° | 4,8 m | 10 t | EN

	13,1 m	17,6 m	22,1 m	26,6 m	31,1 m	35,5 m	40 m	44,5 m	49 m	53,5 m	58 m	62 m	
3	86	86	86										3
3,5	86	86	86	86									3,5
4	86	86	86	86									4
4,5	86	86	86	85,8	75,7								4,5
5	85,6	86	85,3	79,7	71,7								5
6	71,7	73,2	68,6	63,6	59,2	53,8							6
7	56,8	58,1	55,8	51,8	47,8	43,7	39,8						7
8	45,3	47,3	45,4	42,4	39,2	36,7	34,4	31,6					8
9	37,1	39	37,6	35,4	33,6	32,1	29,8	27,8	25,5				9
10	29,7	31,9	31,8	30,6	29,6	27,6	26,4	24,6	22,9	21			10
11	24,4	26,4	27,2	26,7	25,7	24,3	23	21,5	20,1	19,2	17,1		11
12		22,2	23,2	23,8	22,6	21,4	20,7	19,8	18,6	17,4	16	13,7	12
13		19	20	20,8	20,1	19,4	18,6	17,8	16,6	15,5	14,4	13,4	13
14		16,5	17,5	18,2	17,9	17,7	16,7	15,9	14,9	13,8	12,8	12,4	14
16			13,6	14,3	14,5	14,4	13,7	13	12,1	11,2	10,3	10	16
18			10,9	11,6	11,7	11,8	11,3	10,8	10	9,2	8,3	8,1	18
20			8,9	9,5	9,7	9,8	9,5	9	8,3	7,5	6,8	6,6	20
22				8	8,1	8,1	7,9	7,6	6,9	6,2	5,5	5,3	22
24				6,7	6,8	6,9	6,6	6,4	5,7	5,1	4,4	4,3	24
26					5,7	5,7	5,5	5,4	4,8	4,1	3,5	3,4	26
28					4,8	4,8	4,6	4,4	3,9	3,3	2,7	2,6	28
30						4,1	3,8	3,7	3,2	2,7	2	1,9	30
32						3,4	3,1	3	2,6	2,1			32
34							2,6	2,4	2				34
36							2,1	1,9					36

Diagramme de levage full ballastes Flèche de base + treillis

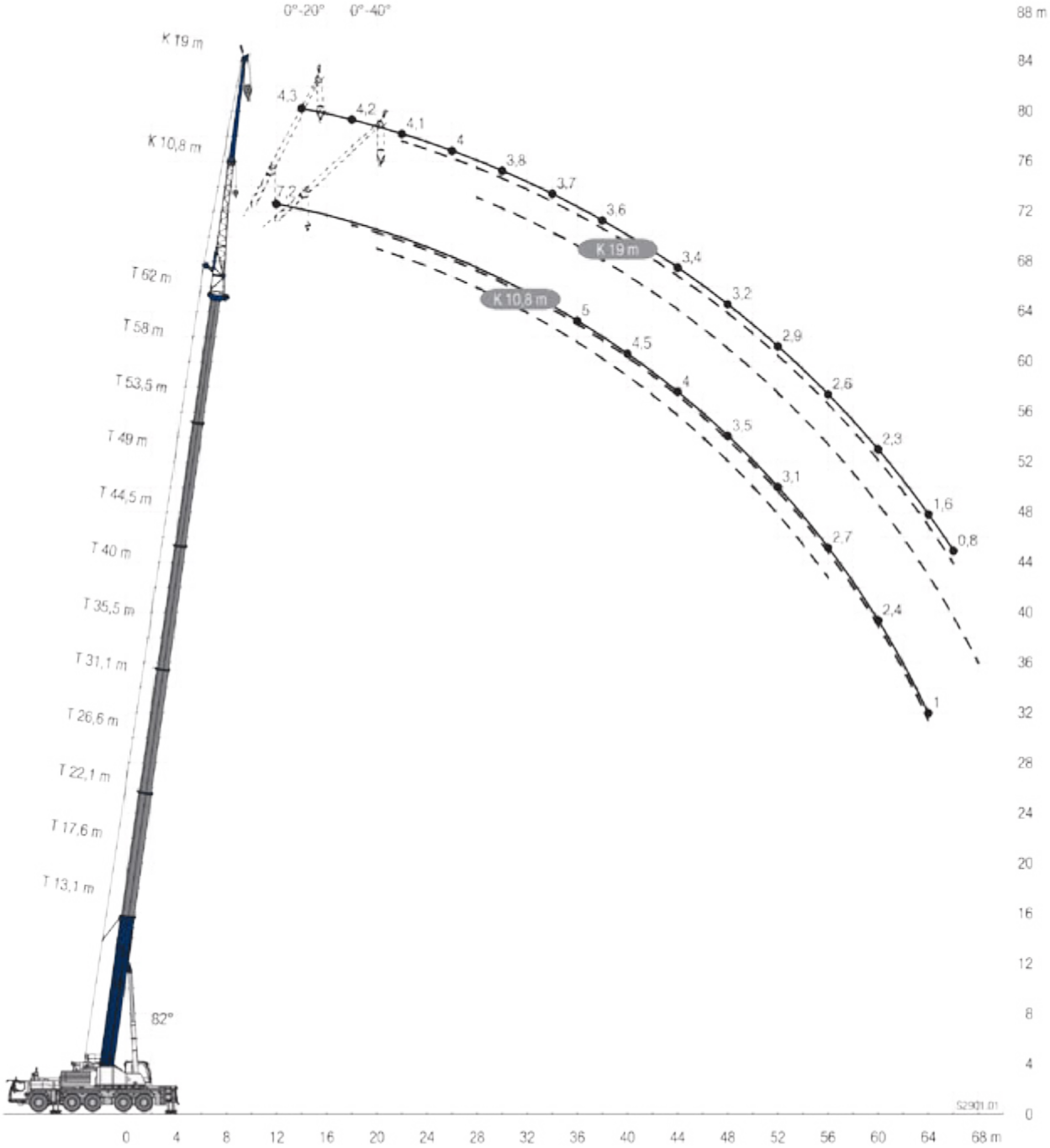

Tableau Flèche de base + treillis 10,8m 54t ballastes varioballast 5,3m

↔	13,1 m 10,8 m			17,6 m 10,8 m			22,1 m 10,8 m			26,6 m 10,8 m			31,1 m 10,8 m			35,5 m 10,8 m			↔
	0°	20°	40°	0°	20°	40°	0°	20°	40°	0°	20°	40°	0°	20°	40°	0°	20°	40°	
5	18,3	15,9		18,3			18,3			18,3			18,3						5
6	17,5	14,7		18,3	15,6		18,3			18,3			18,3			18,3			6
7	16,3	13,6		18,1	14,6		18,3	15,4		18,3			18,3			18,3			7
8	15	12,7	10,8	17	13,7		18,2	14,5		18,3	15,2		18,3	15,4		18,3			8
9	13,9	11,8	10,3	15,9	12,9	10,6	17,5	13,7	10,8	18,3	14,4		18,3	14,8		18,2	14,2		9
10	12,9	11,1	9,8	14,9	12,2	10,2	16,5	13	10,4	17,9	13,8	10,6	18,3	14,1		17,7	13,7		10
11	12,1	10,5	9,4	13,9	11,5	9,8	15,6	12,4	10,1	17	13,2	10,2	18	13,5	10,3	17,3	13,2		11
12	11,3	10	9	13,1	11	9,4	14,8	11,8	9,7	16,2	12,6	9,9	17,4	13	10	16,8	12,7	9,9	12
13	10,6	9,5	8,6	12,3	10,5	9,1	13,9	11,3	9,4	15,4	12,1	9,6	16,7	12,5	9,8	16,2	12,3	9,6	13
14	9,7	9	8,3	11,6	10	8,8	13,2	10,9	9,1	14,7	11,6	9,4	16	12,1	9,5	15,7	11,9	9,4	14
16	8,1	8,3	7,8	10,3	9,2	8,3	11,9	10	8,6	13,3	10,8	8,9	14,6	11,2	9,1	14,6	11,1	9	16
18	6,9	7,7	7,5	8,8	8,5	7,9	10,7	9,3	8,2	12,2	10	8,5	13,4	10,5	8,7	13,7	10,5	8,6	18
20	5,9	7,2	7,4	7,7	8	7,6	9,4	8,7	7,9	11,1	9,4	8,1	12,4	9,9	8,3	12,8	9,9	8,3	20
22				6,7	7,6	7,4	8,3	8,2	7,6	9,8	8,9	7,8	11,2	9,4	8	11,7	9,4	8	22
24				5,9	7,2		7,3	7,8	7,4	8,7	8,4	7,6	10	8,9	7,8	10,7	9	7,8	24
26				5,3			6,6	7,5	7,3	7,8	8	7,4	9	8,5	7,6	9,7	8,6	7,6	26
28							5,9	7,1		7,1	7,7	7,3	8,2	8,1	7,4	8,9	8,3	7,4	28
30							5,4	6,9		6,4	7,4		7,5	7,8	7,3	8,2	7,9	7,3	30
32										5,9	7,1		6,8	7,5	7,2	7,5	7,7	7,2	32
34										5,5	6,9		6,3	7,3		7	7,5	7,1	34
36													5,9	7		6,5	7,2	7,1	36
38													5,5	6,9		6,1	7		38
40																5,7	6,8		40
42																5,4	6,7		42
44																5,2			44

t_253_003_00265_00_000

↔	40 m 10,8 m			44,5 m 10,8 m			49 m 10,8 m			53,5 m 10,8 m			58 m 10,8 m			62 m 10,8 m			↔
	0°	20°	40°	0°	20°	40°	0°	20°	40°	0°	20°	40°	0°	20°	40°	0°	20°	40°	
7	17,7																		7
8	17,4			15															8
9	17,1			14,7			12,9												9
10	16,7	13,4		14,5			12,7			11									10
11	16,3	13		14,3			12,6			10,9			9,1						11
12	15,9	12,6		14	11,9		12,4			10,8			9,1			7,2			12
13	15,4	12,2	9,6	13,7	11,6		12,2	10,9		10,7			9			7,2			13
14	15	11,8	9,4	13,4	11,3	9,2	12,1	10,7		10,6	9,9		9			7,2			14
16	14,2	11,1	9	12,8	10,7	9	11,7	10,2	8,8	10,4	9,6		8,9	8,4		7,2			16
18	13,4	10,5	8,7	12,3	10,2	8,7	11,2	9,8	8,5	10,1	9,2	8,2	8,8	8,3	7,6	7,1	7		18
20	12,7	10	8,4	11,8	9,7	8,4	10,9	9,4	8,3	9,8	8,9	8	8,6	8,1	7,5	6,9	6,7	6,6	20
22	12	9,5	8,1	11,3	9,3	8,1	10,5	9	8	9,6	8,6	7,8	8,4	7,8	7,3	6,6	6,4	6,3	22
24	11,2	9,1	7,9	10,8	8,9	7,9	10,1	8,7	7,8	9,3	8,4	7,6	8,2	7,5	7,2	6,4	6,1	6,1	24
26	10,4	8,7	7,6	10,3	8,6	7,7	9,8	8,4	7,7	9,1	8,1	7,4	7,8	7,2	7	6,1	5,9	5,8	26
28	9,6	8,4	7,5	9,7	8,3	7,6	9,4	8,1	7,5	8,8	7,9	7,3	7,5	6,9	6,8	5,9	5,7	5,6	28
30	8,9	8,1	7,3	9,1	8	7,4	9	7,9	7,4	8,5	7,7	7,2	7,2	6,6	6,6	5,6	5,4	5,4	30
32	8,2	7,8	7,2	8,5	7,8	7,3	8,6	7,7	7,2	8,2	7,5	7,1	6,9	6,4	6,3	5,4	5,2	5,2	32
34	7,7	7,6	7,1	8	7,6	7,2	8,1	7,5	7,1	7,7	7,3	7	6,6	6,1	6,1	5,2	5,1	5	34
36	7,2	7,4	7	7,5	7,4	7,1	7,7	7,3	7	7,3	7,1	6,9	6,3	5,9	5,9	5	4,9	4,9	36
38	6,7	7,2	7	7,1	7,2	7,1	7,3	7,2	7	6,8	6,8	6,8	6,1	5,7	5,7	4,8	4,7	4,7	38
40	6,3	6,9	6,9	6,7	7	7	6,7	6,9	6,9	6,4	6,5	6,6	5,8	5,5	5,5	4,5	4,5	4,6	40
42	5,9	6,7		6,3	6,7	6,8	6,2	6,3	6,5	5,9	6,1	6,2	5,5	5,3	5,3	4,2	4,3	4,4	42
44	5,6	6,3		5,9	6,1	6,2	5,8	5,9	5,9	5,4	5,6	5,8	5,2	5,1	5,2	4	4,1	4,2	44
46	5,4	5,8		5,4	5,5		5,3	5,5	5,6	5	5,1	5,3	4,9	4,9	5	3,8	3,9	4	46
48	5,2			4,9	5		4,8	5		4,7	4,8	4,8	4,5	4,7	4,8	3,5	3,6	3,7	48
50				4,7	4,7		4,4	4,6		4,5	4,6	4,6	4,1	4,4	4,5	3,3	3,4	3,5	50
52				4,4			4,1	4,2		4,1	4,3		3,7	4	4,1	3,1	3,2	3,3	52
54							3,8	3,9		3,8	3,9		3,4	3,6	3,7	2,9	3	3,1	54
56							3,7			3,5	3,6		3,1	3,3		2,7	2,8	2,9	56
58										3,2	3,3		2,8	2,9		2,6	2,6		58
60										2,9			2,5	2,6		2,4	2,5		60
62										1,9			2,2	2,3		1,8	2,1		62
64													1,9	2		1	1,4		64
66													1,4						66

t_253_003_00265_00_000

Tableau Flèche de base + treillis 10,8m 54t ballastes varioballast 4,8m

	13,1 m			17,6 m			22,1 m			26,6 m			31,1 m			35,5 m			
	10,8 m			10,8 m			10,8 m			10,8 m			10,8 m			10,8 m			
	0°	20°	40°	0°	20°	40°	0°	20°	40°	0°	20°	40°	0°	20°	40°	0°	20°	40°	
5	18,3	15,9		18,3			18,3			18,3			18,3						5
6	17,5	14,7		18,3	15,6		18,3			18,3			18,3			18,3			6
7	16,3	13,6		18,1	14,6		18,3	15,4		18,3			18,3			18,3			7
8	15	12,7	10,8	17	13,7		18,2	14,5		18,3	15,2		18,3	15,4		18,3			8
9	13,9	11,8	10,3	15,9	12,9	10,6	17,5	13,7	10,8	18,3	14,4		18,3	14,8		18,2	14,2		9
10	12,9	11,1	9,8	14,9	12,2	10,2	16,5	13	10,4	17,9	13,8	10,6	18,3	14,1		17,7	13,7		10
11	12,1	10,5	9,4	13,9	11,5	9,8	15,6	12,4	10,1	17	13,2	10,2	18	13,5	10,3	17,3	13,2		11
12	11,3	10	9	13,1	11	9,4	14,8	11,8	9,7	16,2	12,6	9,9	17,4	13	10	16,8	12,7	9,9	12
13	10,6	9,5	8,6	12,3	10,5	9,1	13,9	11,3	9,4	15,4	12,1	9,6	16,7	12,5	9,8	16,2	12,3	9,6	13
14	9,7	9	8,3	11,6	10	8,8	13,2	10,9	9,1	14,7	11,6	9,4	16	12,1	9,5	15,7	11,9	9,4	14
16	8,1	8,3	7,8	10,3	9,2	8,3	11,9	10	8,6	13,3	10,8	8,9	14,6	11,2	9,1	14,6	11,1	9	16
18	6,9	7,7	7,5	8,8	8,5	7,9	10,7	9,3	8,2	12,2	10	8,5	13,4	10,5	8,7	13,7	10,5	8,6	18
20	5,9	7,2	7,4	7,7	8	7,6	9,4	8,7	7,9	11,1	9,4	8,1	12,4	9,9	8,3	12,8	9,9	8,3	20
22				6,7	7,6	7,4	8,3	8,2	7,6	9,8	8,9	7,8	11,2	9,4	8	11,7	9,4	8	22
24				5,9	7,2		7,3	7,8	7,4	8,7	8,4	7,6	10	8,9	7,8	10,7	9	7,8	24
26				5,3			6,6	7,5	7,3	7,8	8	7,4	9	8,5	7,6	9,7	8,6	7,6	26
28							5,9	7,1		7,1	7,7	7,3	8,2	8,1	7,4	8,9	8,3	7,4	28
30							5,4	6,9		6,4	7,4		7,5	7,8	7,3	8,2	7,9	7,3	30
32										5,9	7,1		6,8	7,5	7,2	7,5	7,7	7,2	32
34										5,5	6,9		6,3	7,3		7	7,5	7,1	34
36													5,9	7		6,5	7,2	7,1	36
38													5,5	6,9		6,1	7		38
40																5,7	6,8		40
42																5,4	6,4		42
44																5,2			44

t_253_003_00001_00_000

	40 m			44,5 m			49 m			53,5 m			58 m			62 m			
	10,8 m			10,8 m			10,8 m			10,8 m			10,8 m			10,8 m			
	0°	20°	40°	0°	20°	40°	0°	20°	40°	0°	20°	40°	0°	20°	40°	0°	20°	40°	
7	17,7																		7
8	17,4			15															8
9	17,1			14,7			12,9												9
10	16,7	13,4		14,5			12,7			11									10
11	16,3	13		14,3			12,6			10,9			9,1						11
12	15,9	12,6		14	11,9		12,4			10,8			9,1			7,2			12
13	15,4	12,2	9,6	13,7	11,6		12,2	10,9		10,7			9			7,2			13
14	15	11,8	9,4	13,4	11,3	9,2	12,1	10,7		10,6	9,9		9			7,2			14
16	14,2	11,1	9	12,8	10,7	9	11,7	10,2	8,8	10,4	9,6		8,9	8,4		7,2			16
18	13,4	10,5	8,7	12,3	10,2	8,7	11,2	9,8	8,5	10,1	9,2	8,2	8,8	8,3	7,6	7,1	7		18
20	12,7	10	8,4	11,8	9,7	8,4	10,9	9,4	8,3	9,8	8,9	8	8,6	8,1	7,5	6,9	6,7	6,6	20
22	12	9,5	8,1	11,3	9,3	8,1	10,5	9	8	9,6	8,6	7,8	8,4	7,8	7,3	6,6	6,4	6,3	22
24	11,2	9,1	7,9	10,8	8,9	7,9	10,1	8,7	7,8	9,3	8,4	7,6	8,2	7,5	7,2	6,4	6,1	6,1	24
26	10,4	8,7	7,6	10,3	8,6	7,7	9,8	8,4	7,7	9,1	8,1	7,4	7,8	7,2	7	6,1	5,9	5,8	26
28	9,6	8,4	7,5	9,7	8,3	7,6	9,4	8,1	7,5	8,8	7,9	7,3	7,5	6,9	6,8	5,9	5,7	5,6	28
30	8,9	8,1	7,3	9,1	8	7,4	9	7,9	7,4	8,5	7,7	7,2	7,2	6,6	6,6	5,6	5,4	5,4	30
32	8,2	7,8	7,2	8,5	7,8	7,3	8,6	7,7	7,2	8,2	7,5	7,1	6,9	6,4	6,3	5,4	5,2	5,2	32
34	7,7	7,6	7,1	8	7,6	7,2	8,1	7,5	7,1	7,7	7,3	7	6,6	6,1	6,1	5,2	5,1	5	34
36	7,2	7,4	7	7,5	7,4	7,1	7,6	7,3	7	7,3	7,1	6,9	6,3	5,9	5,9	5	4,9	4,9	36
38	6,7	7,2	7	7	7,1	7,1	7	7,1	7	6,8	6,8	6,8	6,1	5,7	5,7	4,8	4,7	4,7	38
40	6,2	6,9	6,9	6,6	6,9	7	6,6	6,6	6,7	6,1	6,4	6,6	5,8	5,5	5,5	4,5	4,5	4,6	40
42	5,9	6,6		6	6,2	6,4	5,9	6,2	6,3	5,5	5,8	6,1	5,5	5,3	5,3	4,2	4,3	4,4	42
44	5,5	6		5,5	5,6	5,8	5,4	5,6	5,8	5,2	5,2	5,4	5	5,1	5,2	4	4,1	4,2	44
46	5,3	5,7		5,2	5,2		4,9	5,1	5,2	5	5	5	4,5	4,8	5	3,8	3,9	4	46
48	5,2			4,8	4,9		4,5	4,6		4,5	4,7	4,8	4,1	4,4	4,6	3,5	3,6	3,7	48
50				4,5	4,5		4,2	4,3		4,1	4,3	4,4	3,7	4	4,1	3,3	3,4	3,5	50
52				4,3			4	4,1		3,8	3,9		3,4	3,6	3,7	3,1	3,2	3,3	52
54							3,8	3,8		3,4	3,6		3	3,3	3,3	2,9	3	3,1	54
56							3,5			3,1	3,2		2,7	2,9		2,7	2,8	2,9	56
58										2,9	2,9		2,5	2,6		2,4	2,6		58
60										2,6			2,1	2,3		2,1	2,3		60
62										1,9			1,9	2		1,5	1,9		62
64													1,6	1,7			1,2		64
66													1,2						66

t_253_003_00001_00_000

Tableau Flèche de base + treillis 19m 54t ballastes varioballast 5,3m

	13,1 m			17,6 m			22,1 m			26,6 m			31,1 m			35,5 m			
	19 m			19 m			19 m			19 m			19 m			19 m			
	0°	20°	40°	0°	20°	40°	0°	20°	40°	0°	20°	40°	0°	20°	40°	0°	20°	40°	
5	7,4			7,4			7,5			7,5									5
6	7,3			7,4			7,4			7,4			7,5						6
7	7,2			7,3			7,4			7,4			7,4			7,3			7
8	7			7,2			7,3			7,4			7,4			7,2			8
9	6,7			7			7,2			7,3			7,4			7,1			9
10	6,4	5,5		6,9			7,1			7,2			7,3			7			10
11	6,2	5,3		6,6	5,4		7	5,5		7,1			7,1			6,9			11
12	5,9	5,1		6,4	5,2		6,7	5,4		6,9	5,4		6,9			6,7			12
13	5,6	4,9		6,1	5,1		6,5	5,2		6,7	5,3		6,8	5,3		6,6			13
14	5,4	4,7		5,9	4,9		6,3	5		6,5	5,1		6,6	5,2		6,4	5,2		14
16	5	4,4	3,9	5,4	4,6	3,9	5,9	4,7	4	6,1	4,8		6,3	4,9		6,1	4,9		16
18	4,5	4,1	3,7	5,1	4,3	3,8	5,5	4,5	3,8	5,8	4,6	3,8	5,9	4,7	3,9	5,9	4,7		18
20	4	3,9	3,6	4,7	4,1	3,6	5,1	4,3	3,7	5,4	4,4	3,7	5,6	4,5	3,8	5,6	4,5	3,8	20
22	3,6	3,7	3,5	4,2	3,9	3,5	4,7	4,1	3,6	5,1	4,2	3,6	5,3	4,3	3,7	5,3	4,3	3,7	22
24	3,3	3,6	3,4	3,8	3,7	3,4	4,4	3,9	3,5	4,8	4	3,5	5	4,1	3,6	5,1	4,2	3,6	24
26	3	3,4	3,4	3,5	3,6	3,4	4	3,8	3,4	4,4	3,9	3,5	4,8	4	3,5	4,9	4	3,5	26
28	2,7	3,4	3,4	3,2	3,5	3,4	3,7	3,6	3,4	4,1	3,8	3,4	4,5	3,9	3,5	4,7	3,9	3,5	28
30	2,5			3	3,4	3,4	3,4	3,5	3,4	3,8	3,7	3,4	4,2	3,8	3,4	4,4	3,8	3,4	30
32				2,7	3,4		3,1	3,4	3,4	3,5	3,6	3,4	3,9	3,7	3,4	4,1	3,7	3,4	32
34				2,6	3,4		2,9	3,4	3,4	3,3	3,5	3,4	3,6	3,6	3,4	3,9	3,6	3,4	34
36							2,7	3,4		3,1	3,4	3,4	3,4	3,5	3,3	3,7	3,5	3,3	36
38							2,6	3,4		2,9	3,4	3,4	3,2	3,4	3,3	3,5	3,5	3,3	38
40										2,7	3,4		3	3,4	3,3	3,3	3,4	3,3	40
42										2,6	3,4		2,9	3,3	3,3	3,1	3,4	3,3	42
44													2,7	3,3		2,9	3,3	3,3	44
46													2,6	3,3		2,8	3,3	3,3	46
48													2,5			2,7	3,3		48
50																2,6	3,3		50
52																2,5			52

t_253_003_00277_00_000

	40 m			44,5 m			49 m			53,5 m			58 m			62 m			
	19 m			19 m			19 m			19 m			19 m			19 m			
	0°	20°	40°	0°	20°	40°	0°	20°	40°	0°	20°	40°	0°	20°	40°	0°	20°	40°	
8	7																		8
9	6,9			6,4															9
10	6,8			6,3			5,9												10
11	6,7			6,2			5,8			5,4									11
12	6,6			6,2			5,8			5,3			4,8						12
13	6,5			6,1			5,7			5,3			4,8						13
14	6,3			6			5,6			5,2			4,8			4,3			14
16	6,1	4,9		5,8	4,8		5,5			5,2			4,7			4,3			16
18	5,8	4,7		5,6	4,6		5,3	4,5		5,1	4,4		4,6			4,2			18
20	5,6	4,5	3,8	5,4	4,5		5,2	4,4		4,9	4,3		4,5	4,1		4,2			20
22	5,3	4,4	3,7	5,2	4,3	3,7	5	4,3	3,6	4,8	4,2		4,5	4		4,1	3,8		22
24	5,1	4,2	3,6	5	4,2	3,6	4,9	4,2	3,6	4,7	4,1	3,6	4,4	3,9		4	3,8		24
26	4,9	4,1	3,5	4,8	4,1	3,5	4,7	4	3,5	4,6	4	3,5	4,3	3,8	3,4	4	3,7		26
28	4,7	4	3,5	4,7	4	3,5	4,6	3,9	3,5	4,4	3,9	3,4	4,2	3,8	3,4	3,9	3,6	3,3	28
30	4,6	3,9	3,4	4,5	3,9	3,4	4,4	3,9	3,4	4,3	3,8	3,4	4,1	3,7	3,3	3,8	3,6	3,3	30
32	4,4	3,8	3,4	4,4	3,8	3,4	4,3	3,8	3,4	4,2	3,7	3,4	4	3,6	3,3	3,8	3,5	3,3	32
34	4,1	3,7	3,4	4,2	3,7	3,4	4,2	3,7	3,4	4,1	3,7	3,3	4	3,6	3,3	3,7	3,5	3,2	34
36	3,9	3,6	3,3	4	3,6	3,3	4,1	3,6	3,3	4	3,6	3,3	3,9	3,5	3,3	3,7	3,4	3,2	36
38	3,7	3,5	3,3	3,8	3,5	3,3	3,9	3,6	3,3	3,9	3,5	3,3	3,8	3,5	3,3	3,6	3,4	3,2	38
40	3,5	3,5	3,3	3,6	3,5	3,3	3,8	3,5	3,3	3,8	3,5	3,3	3,7	3,4	3,2	3,5	3,3	3,2	40
42	3,3	3,4	3,3	3,5	3,4	3,3	3,6	3,4	3,3	3,6	3,4	3,3	3,6	3,4	3,2	3,5	3,3	3,2	42
44	3,2	3,4	3,3	3,3	3,4	3,3	3,4	3,4	3,3	3,5	3,4	3,2	3,5	3,3	3,2	3,4	3,3	3,2	44
46	3	3,3	3,3	3,2	3,3	3,3	3,3	3,4	3,3	3,4	3,3	3,2	3,4	3,3	3,2	3,3	3,2	3,2	46
48	2,9	3,3	3,3	3	3,3	3,3	3,2	3,3	3,3	3,3	3,3	3,2	3,3	3,3	3,2	3,2	3,2	3,1	48
50	2,8	3,3	3,3	2,9	3,3	3,3	3	3,3	3,3	3,1	3,3	3,2	3,2	3,2	3,2	3,1	3,1	3,1	50
52	2,7	3,3		2,8	3,3	3,3	2,9	3,3	3,3	3	3,3	3,2	3,1	3,2	3,2	2,9	3	3,1	52
54	2,6	3,3		2,7	3,3	3,3	2,8	3,3	3,3	2,9	3,3	3,2	3	3,2	3,2	2,8	2,9	3	54
56	2,5	3,3		2,6	3,3		2,8	3,3	3,3	2,9	3,2	3,2	2,9	3,2	3,2	2,6	2,8	2,9	56
58				2,6	3,3		2,7	3,3		2,8	3,2	3,2	2,8	3,2	3,2	2,5	2,6	2,7	58
60				2,5	3,3		2,6	3,3		2,7	3,2	3,2	2,7	3,1	3,2	2,3	2,5	2,6	60
62							2,5	3,1		2,6	3,1		2,6	2,8	2,9	2,2	2,3	2,4	62
64							2,5	2,9		2,5	2,9		2,3	2,5	2,6	1,6	2,2	2,2	64
66							1,3			2,5	2,6		1,9	2,3		0,8	1,7	2	66
68										2,3	2,4		1,3	1,8				1,2	68
70										1,7				1,2					70

t_253_003_00277_00_000

T14 - Grue Télescopique 230T. + NZF

La T14 est une grue télescopique de 230 tonnes, avec une flèche principale de 75 m. Grâce à sa fléchette NZF de 43 m, nous sommes fiers d'être les premiers en Belgique à offrir cette combinaison unique, permettant d'atteindre des hauteurs impressionnantes allant jusqu'à 111 m !

Ref MB	T14
Modèle	LIEBHERR - LTM 1230-5.1
Grue	230T.
Capacité de charge max	230T.
Portée max	86m
Flèche de base	75m
Options	Vario Base - Vario Ballast - ECO mode - ECO Drive
Nbre d'essieux	5
Dimensions en position de travail avec plateaux, Longueur totale	16,54 x 8,09m
Rayon Giration des ballastes	5,73m
CP.base embarqué	12,0 T.
CP.suppl.	60,0 T.
CP TOTAL	72,0 T.
Puissance Moteur	400 kW
Hauteur de levage max	111m

Manutention
www.mbgroupe.be

T14 - Grue Télescopique 230T. + NZF

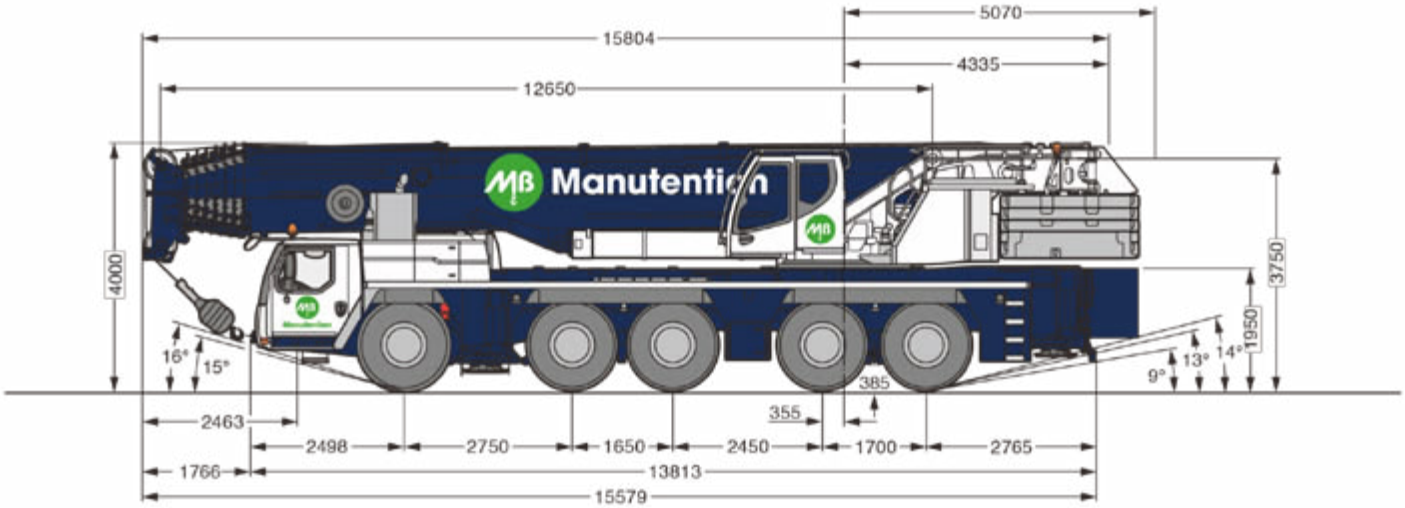

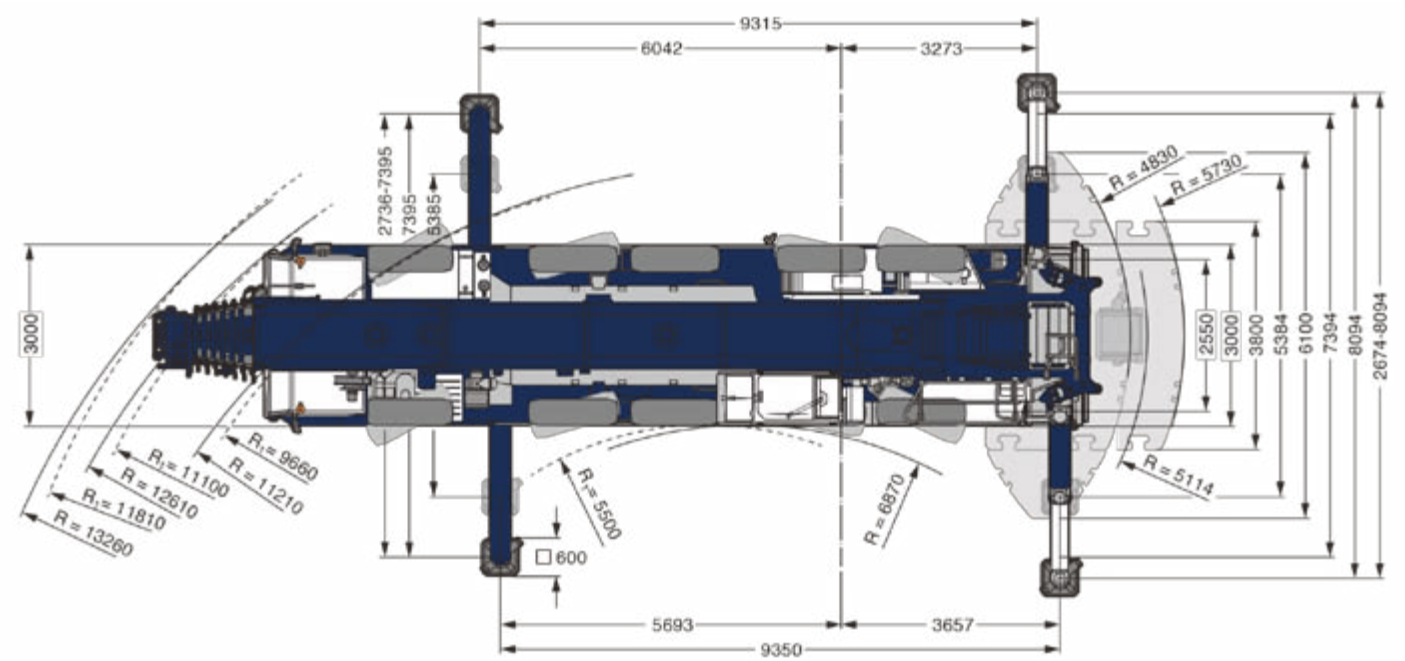

manutention@mbgroupe.be | +32 87 78 51 03 | Z.I Les Plenesses - Rue du Tiège 12 B-4890 Thimister-Clermont

Diagramme de levage flèche de base

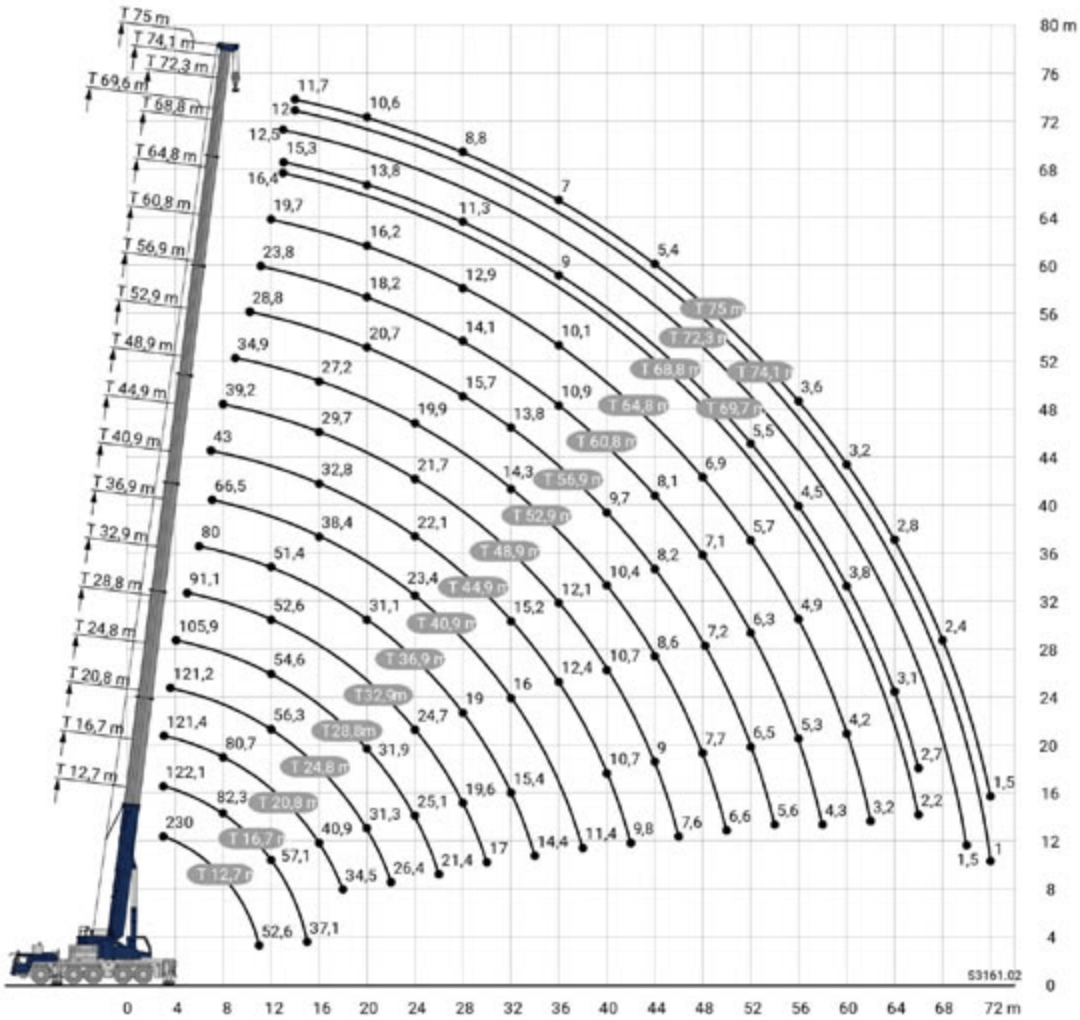

Diagramme de levage flèche NZF

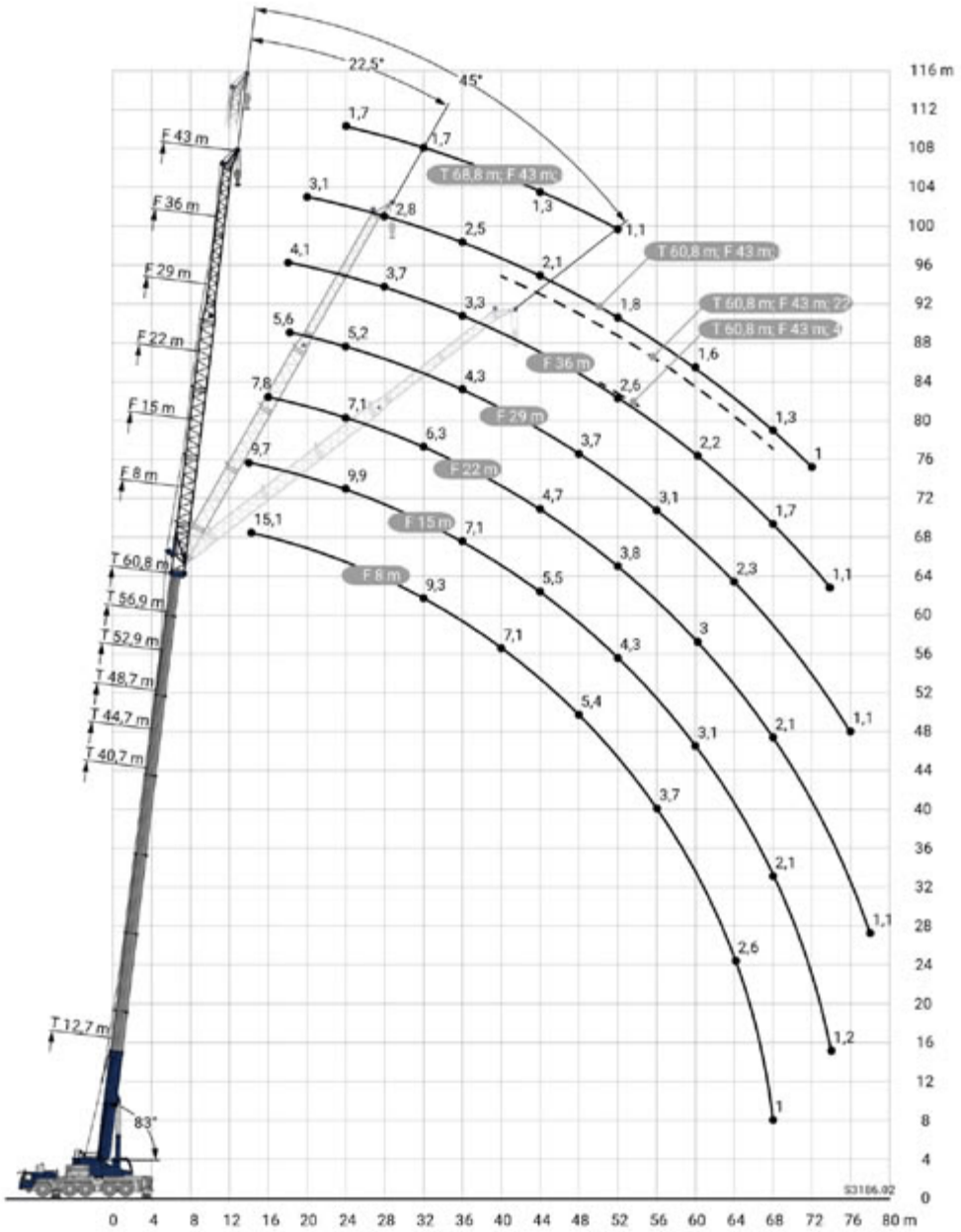

Tableau de charge Flèche de base 52t

12,7 - 75 m | T | 360° | 52 t | 4,83 m | 5,73 m

	12,7 m En arrière		16,7 m	20,8 m	24,8 m	28,8 m	32,9 m	36,9 m	40,9 m	44,9 m	
3	230	134	122,1	121,4							3
3,5	145,8	134	123,1	122	121,2						3,5
4	138,5	129,5	124,1	122,7	121,8	105,9					4
4,5	131,8	120,6	119,9	119,8	116,8	106,3					4,5
5	122,8	112,8	112,7	112,2	106,8	102,4	91,1				5
6	107,5	99,6	99,9	99,2	95,6	91,1	86,9	80			6
7	95,5	88,2	88,6	89,2	86,6	82,9	79,5	75,5	66,5		7
8	85,3	78,7	79,7	79,7	79,2	75,9	72,4	68,8	65,3	51,7	8
9	76	70,3	71,3	71,4	71,9	69,4	66,3	64	61,1	48,9	9
10	66,4	62,6	63,9	63,7	64,5	63,2	60,8	59,5	56,8	46,1	10
11	52,6	52,6	57,2	56,9	57,8	56,9	55,8	53,9	51,3	43,4	11
12			51,3	51,9	52	51,5	50,6	48,7	46,1	40,8	12
13			46,4	46,9	47,2	46,3	46,1	44	41,6	38,6	13
14			41,8	42,6	42,7	43,4	41,8	40	37,9	35,9	14
15			37,6	38,4	38,4	39,1	38,2	36,5	34,4	32,7	15
16				34,6	34,8	35,6	35	33,5	31,7	30,6	16
18				28,9	29,7	29,6	29,1	28,6	27,1	26,7	18
20					25,2	25,1	24,6	24,1	23,7	23,7	20
22					21,8	21,6	21,2	20,7	21,4	20,9	22
24						18,8	18,4	19,1	18,6	18,2	24
26						16,6	16,7	16,9	16,3	16,1	26
28							15,4	15	14,4	14,2	28
30							13,8	13,4	12,9	13,1	30
32								12	11,9	11,8	32
34								10,9	11	10,6	34
36									10,1	9,5	36
38									9,2	8,9	38
40										8,3	40

	48,9 m	52,9 m	56,9 m	60,8 m	64,8 m	68,8 m	69,6 m	72,3 m	74,1 m	75 m	
8											8
9	42	34,8									9
10	40	34	28,8								10
11	38	32,9	28,3	23,8							11
12	36,1	31,9	27,4	23,5	19,7						12
13	34,2	30,9	26,4	22,8	19,5	16,4					13
14	32,6	29,7	25,5	22,1	19,2	16,2	15,6	12,7	12	11,7	14
15	31	28,4	24,5	21,4	18,8	15,9	15,4	12,6	11,9	11,6	15
16	29,1	27,2	23,7	20,7	18,2	15,6	15,1	12,4	11,7	11,4	16
18	26	24,9	22,1	19,4	17,2	14,9	14,4	11,9	11,3	11,1	18
20	22,9	21,5	20,5	18,2	16,2	14,3	13,8	11,4	10,8	10,6	20
22	20	19,2	18,3	17,1	15,3	13,6	13,2	10,9	10,4	10,2	22
24	17,5	17,1	16,5	15,6	14,5	13	12,6	10,4	9,9	9,7	24
26	15,7	15,6	14,7	14	13,7	12,3	12	9,9	9,4	9,2	26
28	14,3	13,8	13,3	12,8	12,3	11,5	11,4	9,5	8,9	8,8	28
30	12,7	12,3	12	11,7	11,2	10,8	10,7	9,1	8,4	8,3	30
32	11,3	11,5	10,8	10,6	10,3	9,7	9,7	8,6	7,9	7,9	32
34	10,2	10,3	9,9	9,9	9,5	8,7	8,7	8,2	7,5	7,4	34
36	9,6	9,2	9,1	8,8	8,5	7,8	7,8	7,8	7,1	7	36
38	8,8	8,5	8,5	8	7,5	7	7	7	6,7	6,6	38
40	7,9	7,8	7,6	7,1	6,7	6,1	6,3	6,2	6,1	6	40
42	7,2	7,1	6,8	6,4	5,9	5,4	5,8	5,5	5,4	5,3	42
44	6,8	6,4	6,2	5,7	5,3	4,7	5,2	4,8	4,7	4,6	44
46	6,3	5,8	5,5	5,1	4,9	4,2	4,6	4,3	4,2	4,1	46
48		5,3	5	4,5	4,5	3,7	4,2	3,8	3,7	3,7	48
50		4,8	4,5	4,1	4,1	3,3	3,7	3,4	3,3	3,3	50
52			4,1	3,7	3,7	3	3,4	3	3	2,9	52
54			3,8	3,4	3,4	2,5	3	2,7	2,6	2,5	54
56				3,1	3	2,2	2,7	2,3	2,2	2,1	56
58				2,7	2,7	1,8	2,3	2	1,9	1,8	58
60					2,4	1,5	2	1,6	1,6	1,5	60
62					2,1	1,2	1,7	1,3	1,3	1,2	62
64					1,8		1,5	1,1			64
66							1,2				66

Tableau de charge Flèche de base 72t

	12,7 m En arrière		16,7 m	20,8 m	24,8 m	28,8 m	32,9 m	36,9 m	40,9 m	44,9 m	
3	230	134	122,1	121,4							3
3,5	145,8	134	123,1	122	121,2						3,5
4	138,5	130,8	124,2	122,8	121,8	105,9					4
4,5	131,8	122,4	121,7	121,4	117,1	106,3					4,5
5	122,8	114,9	114,7	113,2	106,8	102,2	91,1				5
6	107,5	101,4	101,7	99,4	95,7	90,9	86,9	80			6
7	95,5	90,6	91,2	89,8	86,8	82,9	79,6	75,6	66,5	43	7
8	85,3	81,5	82,3	80,7	79,2	76	72,5	68,8	65,3	51,8	8
9	76	73,7	74,7	73,3	71,9	69,5	66,2	64	61,3	49	9
10	66,4	66,4	68,1	67,1	65,9	64	61	59,4	56,8	46,1	10
11	52,6	52,6	62,2	61,8	60,8	59	56,5	55,1	52,6	43,4	11
12			57,1	57	56,3	54,6	52,6	51,4	49	40,9	12
13			52,3	52,2	52,4	50,8	49,6	48,2	45,9	38,6	13
14			46,3	48,1	48,8	47,5	46,9	45,3	43,1	36,5	14
15			37,1	44,3	45	44,5	44,1	42,7	40,6	34,6	15
16				40,9	41,6	41,3	41,5	40,2	38,4	32,8	16
18				34,5	35,9	35,6	36,2	35,6	34,4	29,6	18
20					31,3	31,9	31,6	31,1	30,3	26,8	20
22					26,4	28,3	27,9	27,4	26,8	24,3	22
24						25,1	24,7	24,1	23,4	22,1	24
26						21,4	21,9	21,4	20,6	20,4	26
28							19,6	19	18,3	18,9	28
30							17	17	17,3	17	30
32								15,4	16	15,2	32
34								14,4	14,5	13,7	34
36									13,2	12,4	36
38									11,4	11,3	38
40										10,7	40
42										9,8	42

	48,9 m	52,9 m	56,9 m	60,8 m	64,8 m	68,8 m	69,6 m	72,3 m	74,1 m	75 m	
8	39,2										8
9	42,1	34,9									9
10	40	34	28,8								10
11	38	32,9	28,3	23,8							11
12	36,1	31,9	27,4	23,5	19,7						12
13	34,3	30,8	26,4	22,8	19,5	16,4	15,3	12,5			13
14	32,6	29,7	25,5	22,1	19,2	16,2	15,6	12,7	12	11,7	14
15	31,1	28,4	24,6	21,4	18,8	15,9	15,4	12,6	11,9	11,6	15
16	29,7	27,2	23,7	20,7	18,2	15,6	15,1	12,3	11,7	11,4	16
18	27,2	25,1	22,1	19,4	17,2	14,9	14,4	11,9	11,3	11	18
20	25,3	23,2	20,7	18,2	16,2	14,3	13,8	11,4	10,8	10,6	20
22	23,5	21,5	19,4	17,1	15,3	13,6	13,2	10,9	10,4	10,2	22
24	21,7	19,9	18,1	16,1	14,5	12,9	12,6	10,4	9,9	9,7	24
26	19,9	18,5	16,9	15,1	13,7	12,3	12	9,9	9,4	9,3	26
28	18,3	17	15,7	14,1	12,9	11,6	11,3	9,5	8,9	8,8	28
30	16,3	15,7	14,6	13,3	12,1	10,9	10,7	9	8,4	8,3	30
32	14,9	14,3	13,8	12,4	11,4	10,3	10,1	8,6	7,9	7,9	32
34	13,4	13,1	13	11,6	10,7	9,7	9,6	8,2	7,5	7,4	34
36	12,1	12,2	11,9	10,9	10,1	9,2	9	7,9	7,1	7	36
38	11,4	11,4	10,8	10,2	9,5	8,6	8,5	7,5	6,7	6,6	38
40	10,7	10,4	9,7	9,6	9	8,2	8	7,2	6,3	6,2	40
42	9,8	9,4	8,8	8,8	8,5	7,7	7,6	6,9	5,9	5,8	42
44	9	8,6	8,2	8,1	8	7,3	7,2	6,6	5,6	5,4	44
46	7,6	8	7,8	7,7	7,5	6,9	6,8	6,3	5,3	5	46
48		7,7	7,2	7,1	6,9	6,5	6,5	6	5	4,7	48
50		6,6	6,8	6,6	6,3	6	6,1	5,7	4,7	4,4	50
52			6,5	6,3	5,7	5,4	5,5	5,4	4,4	4,1	52
54			5,6	5,8	5,3	4,9	5	5	4,2	3,9	54
56				5,3	4,9	4,4	4,5	4,5	4	3,6	56
58				4,3	4,5	4,1	4,1	4,2	3,8	3,4	58
60					4,2	3,7	3,8	3,8	3,6	3,2	60
62					3,2	3,4	3,5	3,5	3,4	3	62
64						3,1	3,1	3,2	3,1	2,8	64
66						2,2	2,7	2,9	2,8	2,7	66
68								2,6	2,5	2,4	68
70								1,5	2,2	2,1	70
72									1	1,5	72

T12 - Grue Télescopique 250/300T.

La LTM 1250-5.1 se caractérise par ses énormes capacités de charge. Elle est aujourd'hui la grue à cinq essieux la plus puissante au monde. Grâce aux technologies VarioBase®, VarioBallast®, ECOmode et ECOdrive.

Ref MB	T12
Modèle	LIEBHERR - LTM 1250-5.1
Grue	250/300T.
Flèche de base	60m
Flèche Totale	60m
Options	Vario Base - Vario Ballast
Nbre d'essieux	5
Dimensions en position de travail avec plateaux, Longueur totale	16,50 x 10,65 ou 9,74m
Rayon Giration des ballastes	4,80m ou 5,60m
Type de crochet / capacité max	5 poulies / 1600kg / Max 107,7t Dépôt <> 3 poulies / 1450kg / max 70,6t (SP23) <> 1 poulie / 840kg / max 31,2t (Embarqué)
Type de plateaux & dimensions	Carré Métallique 235/235x16cm (SP23) <> Rectangulaire Métallique 236/144x12cm (Embarqués)
CP TOTAL	88,00 T
capacité de levage à 10m de portée axe-axe en (t)	74,5
capacité de levage à 20m de portée axe-axe en (t)	35,1
capacité de levage à 30m de portée axe-axe en (t)	20,6
capacité de levage à 40m de portée axe-axe en (t)	13,1
capacité de levage à 50m de portée axe-axe en (t)	8,9
Puissance Moteur	400 kW

Manutention
www.mbgroupe.be

T12 - Grue Télescopique 250/300T.

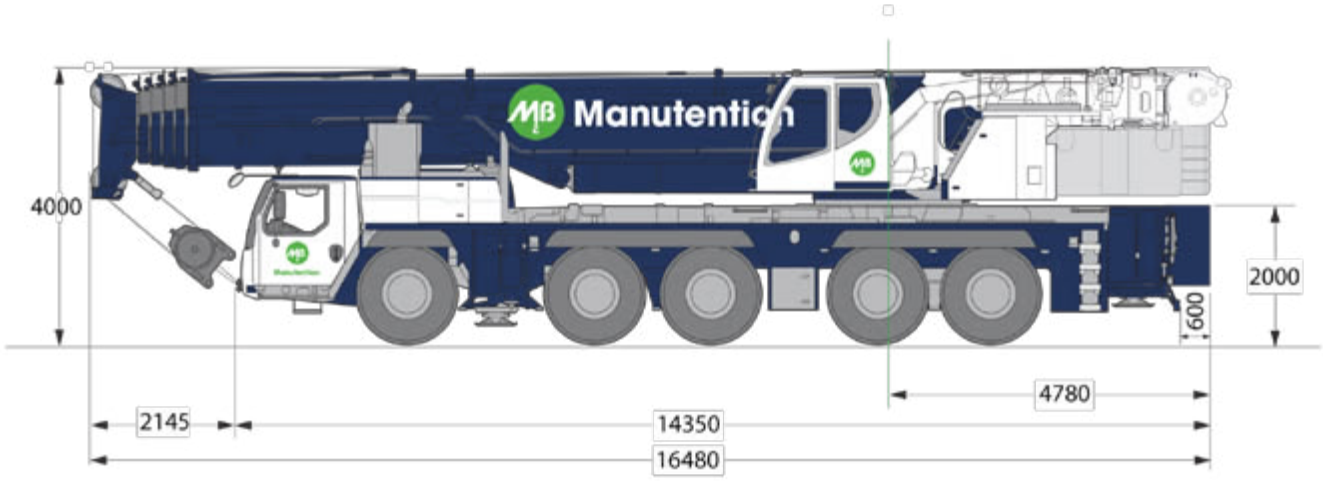

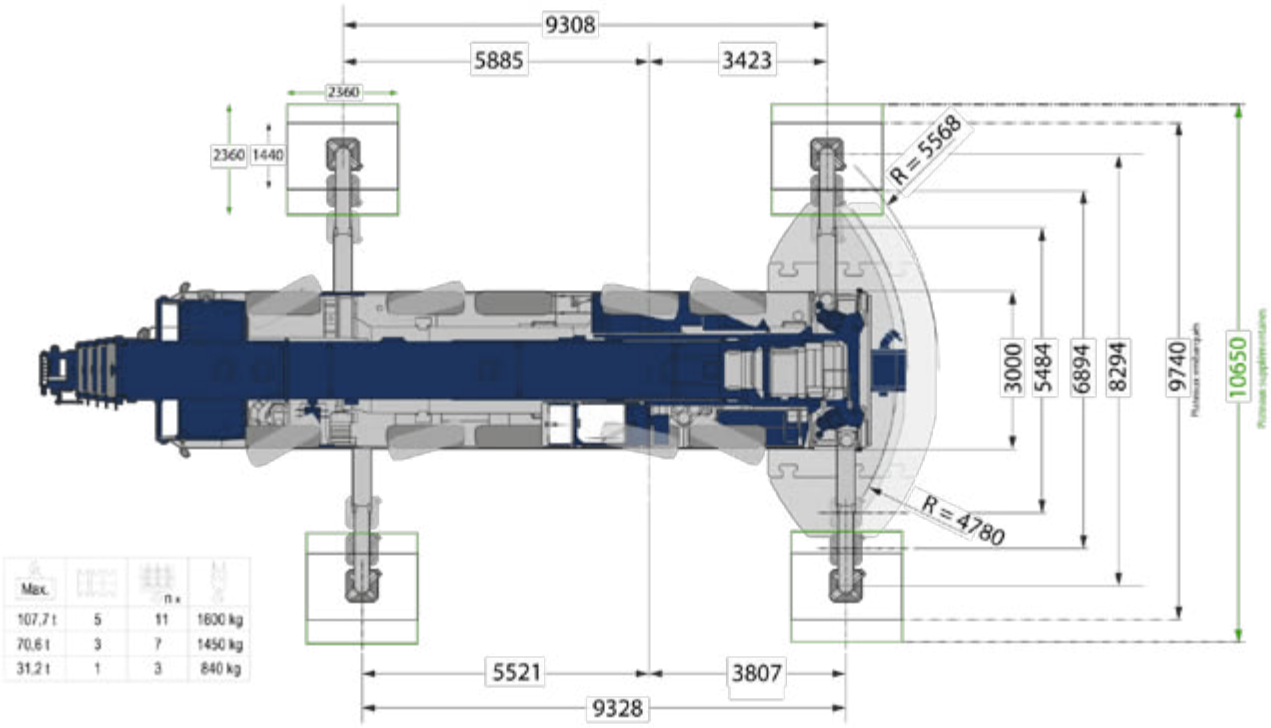

Max.			
107,7 t	5	11	1600 kg
70,6 t	3	7	1450 kg
31,2 t	1	3	840 kg

manutention@mbgroupe.be | +32 87 78 51 03 | Z.I Les Plenesses - Rue du Tiège 12 B-4890 Thimister-Clermont

Diagramme de levage flèche de base

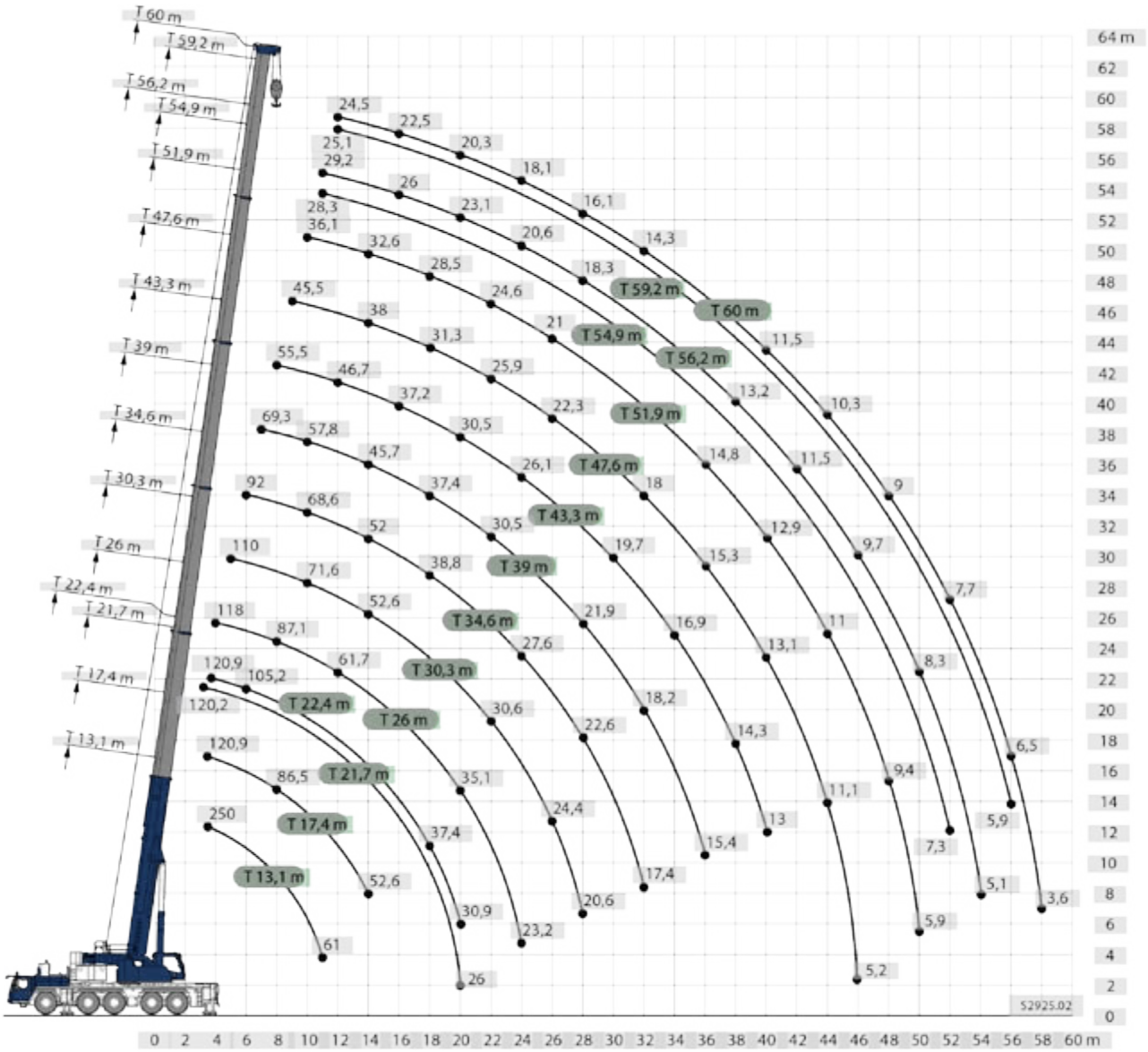

Tableau de charge Flèche de base / 88t ballastes – Vario Ballast

	13,1 m		17,4m	21,7m	22,4m	26m	30,3m	34,6m	39 m	43,3m	47,6m	51,9m	54,9m	56,2m	59,2m	60m	
3	250	134	120,9	120,2													3
3,5	142,2	134	121,7	120,9	120,9												3,5
4	140,3	134	122,7	121,6	121	118											4
4,5	138,1	127,8	123,8	122,4	119,3	118,8											4,5
5	134,7	120,2	120,3	119,6	118,3	117	110										5
6	119,8	106,5	106,7	106,6	105,2	104,1	101,2	92									6
7	106,5	95,3	95,9	96	93,8	96	92,5	87,8	69,3								7
8	95,2	85,8	86,5	86,7	84,4	87,1	84,1	80,5	66,1	55,5							8
9	84,9	78	78,7	78,7	76,5	79,4	77,3	74,2	62,1	53,6	45,5						9
10	74,5	71,3	72	72,1	69,7	72,7	71,6	68,6	57,8	51,4	44,3	36,1					10
11	61	61	66	66,2	64,5	66,8	66,5	63,8	54,1	49,3	42,9	35,4	28,3	29,2			11
12			60,9	61,5	59,4	61,7	61,3	59,8	51,1	46,7	41,4	34,6	27,7	28,7	25,1	24,5	12
14			52,6	53	50,7	52,9	52,6	52	45,7	41,5	38	32,6	26,1	27,5	24,2	23,6	14
16				45,8	43,3	45,8	45,4	44,7	41,2	37,2	34,5	30,4	24,3	26	23	22,5	16
18				40	37,4	39,9	39,5	38,8	37,4	33,4	31,3	28,5	22,6	24,5	21,8	21,4	18
20				26	30,9	35,1	34,7	34	34,1	30,5	28,4	26,6	21	23,1	20,6	20,3	20
22						31	30,6	29,9	30,5	28,1	25,9	24,6	19,6	21,8	19,4	19,2	22
24						23,2	27,2	27,6	27,1	26,1	24	22,7	18,3	20,6	18,2	18,1	24
26							24,4	25	24,3	24,1	22,3	21	17,2	19,4	17,2	17	26
28							20,6	22,6	21,9	21,7	20,7	19,5	16,1	18,3	16,2	16,1	28
30								20,6	19,9	19,7	19,2	18,1	15,2	17,2	15,4	15,2	30
32								17,4	18,2	18,4	18	16,8	14,3	16,1	14,5	14,3	32
34									16,9	16,9	16,7	15,8	13,5	15,1	13,8	13,5	34
36									15,4	15,5	15,3	14,8	12,7	14,1	13,1	12,8	36
38										14,3	14	13,7	12	13,2	12,4	12,1	38
40										13	13,1	12,9	11,4	12,4	11,8	11,5	40
42											12,2	11,9	10,8	11,5	11,2	10,9	42
44											11,1	11	10,3	10,6	10,6	10,3	44
46											5,2	10,2	9,8	9,7	9,8	9,7	46
48												9,4	9,4	9	9,1	9	48
50												5,9	8,9	8,3	8,4	8,3	50
52													7,3	7,7	7,8	7,7	52
54														5,1	7,2	7,1	54
56															5,9	6,5	56
58																3,6	58

Tableau de charge Flèche de base / 58t ballastes – Vario Ballast

	13,1 m	17,4m	21,7m	22,4m	26m	30,3m	34,6m	39 m	43,3m	47,6m	51,9m	54,9m	56,2m	59,2m	60m	
3	134	120,9	120,2													3
3,5	134	121,7	120,9	120,9												3,5
4	133,6	122,7	121,6	121	118											4
4,5	125,3	122,9	122,4	119,3	118,8											4,5
5	117	117,1	117,1	115,4	116,2	110										5
6	103	103,3	103,7	101,7	103,4	101,2	92									6
7	91,7	92,4	92,5	90,2	93	92,4	87,8	69,3								7
8	81,7	82,5	83,3	81,1	83,2	82,9	80,5	66,1	55,5							8
9	73,1	73,9	74,8	72,4	74,8	74,4	72	62,1	53,6	45,5						9
10	65	66,4	66,9	64,3	66,9	66,5	64,7	57,8	51,4	44,3	36,1					10
11	58	59,5	60	57,3	60	59,6	58,2	54,1	49,3	42,9	35,4	28,3	29,2			11
12		52,9	53,2	51,2	53,6	53,1	52,3	50,6	46,7	41,4	34,6	27,7	28,7	25,1	24,5	12
14		42,6	43,2	41,6	43,2	42,8	42,5	42,6	40,8	38	32,6	26,1	27,5	24,2	23,6	14
16			36	34,4	36	35,6	36,3	35,6	34,9	33,4	30,4	24,3	26	23	22,5	16
18			30,6	29,4	30,6	31,3	30,9	30,5	30	29,1	28,1	22,6	24,5	21,8	21,4	18
20			26	26	26,5	27,1	26,7	26,3	26,4	26	24,8	21	23,1	20,6	20,3	20
22					23,5	23,8	23,4	23,6	23,2	22,9	22	19,6	21,3	19,4	19,2	22
24					21,3	21,1	20,6	20,9	20,5	20,3	20	18,3	19,1	18,2	18,1	24
26						18,8	18,8	18,6	18,3	18,2	17,8	17,2	17,1	16,8	16,6	26
28						16,9	17	16,6	16,6	16,2	15,8	15,9	15,3	15,1	15	28
30							15,4	15	14,9	14,6	14,1	14,3	13,7	13,6	13,5	30
32							14	13,7	13,5	13,1	12,7	12,9	12,3	12,3	12,2	32
34								12,5	12,2	11,9	11,5	11,6	11	11	10,9	34
36								11,4	11,1	10,8	10,4	10,5	9,9	9,9	9,8	36
38									10,2	9,8	9,4	9,5	8,9	8,9	8,8	38
40									9,4	8,9	8,5	8,6	8	8	7,9	40
42										8,2	7,7	7,8	7,2	7,2	7,1	42
44										7,5	7,1	7,1	6,5	6,5	6,4	44
46										5,2	6,4	6,5	5,9	5,9	5,8	46
48											5,9	5,9	5,3	5,3	5,2	48
50											5,4	5,4	4,8	4,8	4,7	50
52												4,9	4,3	4,3	4,2	52
54													3,9	3,9	3,8	54
56														3,5	3,4	56
58															3,1	58

Tableau de charge Flèche de base / 11t ballastes – Vario Ballast

	13,1 m	17,4m	21,7	22,4m	26m	30,3m	34,6m	39 m	43,3m	47,6m	51,9m	54,9m	56,2m	59,2m	60m	
3	134	120,9	120,2													3
3,5	134	121,7	120,9	120,9												3,5
4	128,4	122,7	121,6	121	118											4
4,5	118,1	118,3	118,2	112,8	105,9											4,5
5	107,9	108,1	100,2	95,2	92,6	84,3										5
6	86,1	82,9	76,8	72,6	70,8	66,4	61,8									6
7	65,5	64,3	60,4	58,7	57,1	53,9	49,7	46,9								7
8	52	51,4	48,9	47,1	47,1	44,1	42,1	39,7	37,1							8
9	42,4	42	40,7	39,2	39,4	37,5	35,7	33,7	31,7	29,8						9
10	33,6	35,1	34,4	34,3	33,5	32,2	30,7	29,1	27,4	25,8	24,1					10
11	27,4	29,6	29,6	29,6	29	28	26,8	25,4	24	22,6	21,1	20,7	19,6			11
12		25	25,8	25,7	25,5	24,6	23,7	22,5	21,2	20	18,6	18,2	17,2	16,5	16,2	12
14		18,4	19,4	19,5	19,9	19,5	18,8	17,9	16,9	15,9	14,7	14,4	13,5	13	12,7	14
16			15,1	15,2	15,6	15,6	15,3	14,6	13,7	12,8	11,8	11,6	10,7	10,4	10,1	16
18			12	12,1	12,5	12,5	12,4	12	11,3	10,5	9,6	9,5	8,6	8,3	8,2	18
20			9,7	9,8	10,2	10,2	10,1	9,8	9,4	8,7	7,8	7,7	7	6,7	6,6	20
22					8,5	8,5	8,4	8	7,6	7,2	6,4	6,3	5,6	5,4	5,2	22
24					7,1	7,1	6,9	6,6	6,2	5,8	5,2	5,2	4,4	4,3	4,2	24
26						5,9	5,8	5,5	5,1	4,7	4,1	4,2	3,5	3,4	3,3	26
28						5	4,8	4,5	4,2	3,7	3,2	3,3	2,6	2,6	2,5	28
30							4,1	3,7	3,4	3	2,5	2,6	1,8	1,9	1,7	30
32							3,5	3,1	2,8	2,4	1,9	2	1	1,1		32
34								2,7	2,3	1,9	1,2	1,4				34
36								2,2	1,9	1,4						36
38									1,4							38

T13 – NEW 2026

LIEBHERR – LTM 1300-6.4

MB Groupe
www.mbgroupe.be

Puissance et Polyvalence Optimales

La **T13** est une grue télescopique de **300 tonnes,** avec une **flèche principale de 90 m**. Grâce à sa **fléchette NZF de 43 m**, nous proposons une configuration de pointe, offrant une portée exceptionnelle et permettant d'atteindre des hauteurs remarquables allant **jusqu'à 120 m !**

Ajouts distinctifs :

- **Fléchette NZF de 43 m** : Polyvalence maximale et orientation hydraulique de 0° à 45°.
- **VarioBase® Plus** : Stabilité en espaces restreints.

Polyvalence :

- Montage de grues et structures complexes.
- Maintenance d'éoliennes et installations.
- Levage précis en espaces restreints.
- Projets avec grande portée et hauteur.

max 300 t

90 m

m 90 m

88 t

m 120 m

455 KW

NZF 8 m - 43 m

manutention@mbgroupe.be | +32 87 78 51 03 | Z.I Les Plenesses - Rue du Tiège 12 B-4890 Thimister-Clermont

Elle est équipée du système **VarioBase® Plus**, qui permet l'extension individuelle des stabilisateurs pour une **stabilité intelligente** sur terrain restreint, ainsi que du système **VarioBallast®**, qui permet de faire varier le **rayon des contrepoids entre 4,94 m et 5,94 m**.

Elle est également dotée des systèmes **ECOmode** et **ECOdrive**, qui permettent de **réduire la consommation de carburant et le niveau sonore**.

ECOmode

ECOdrive TRAXON DynamicPerform

VarioBase® PLUS

VarioBallast®

SYSTÈME DE FLÈCHE VARIABLES & CONFIGURATIONS DE FLÈCHE

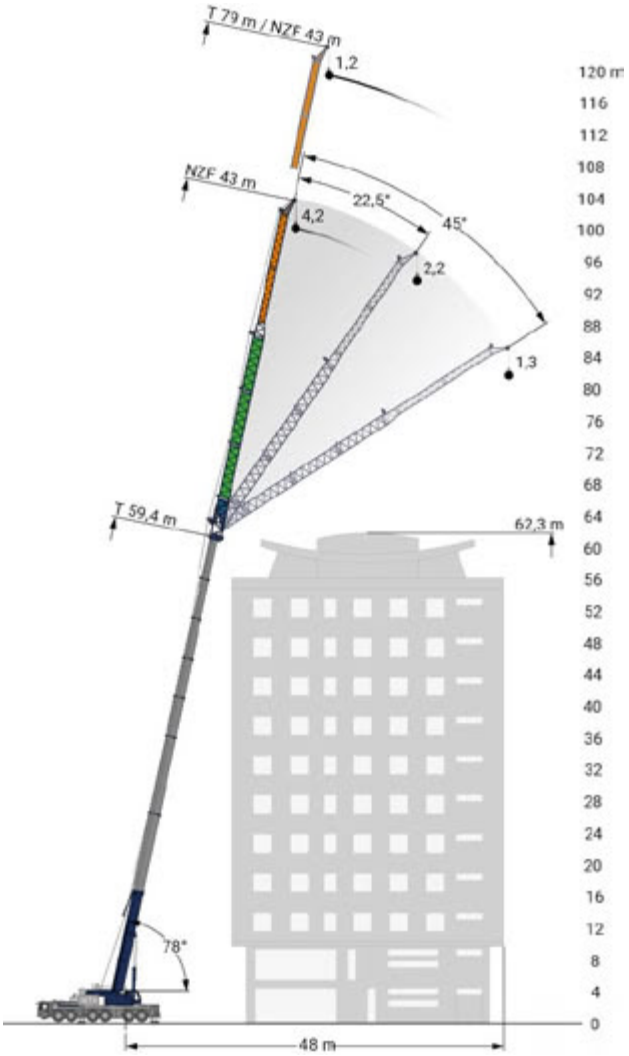

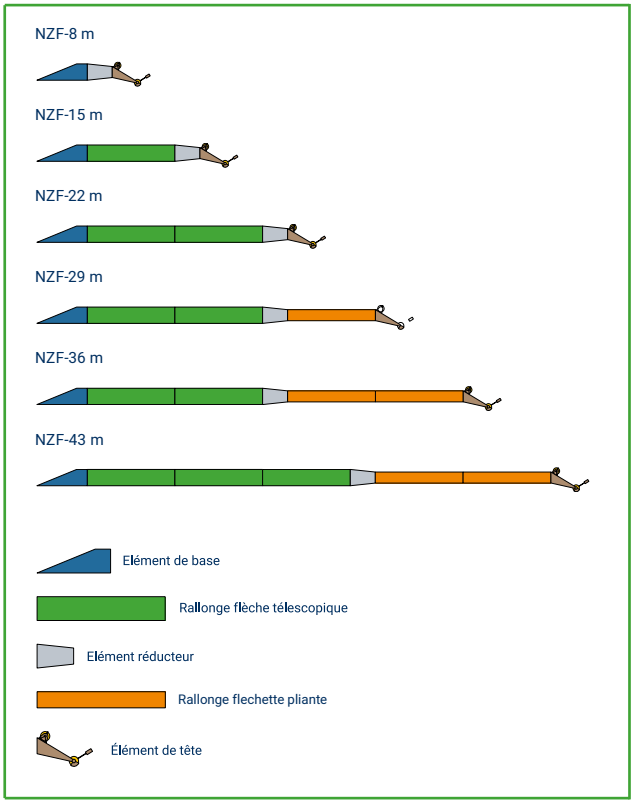

DIMENSIONS (mm)

T13 - LIEBHERR - LTM 1300-6.4

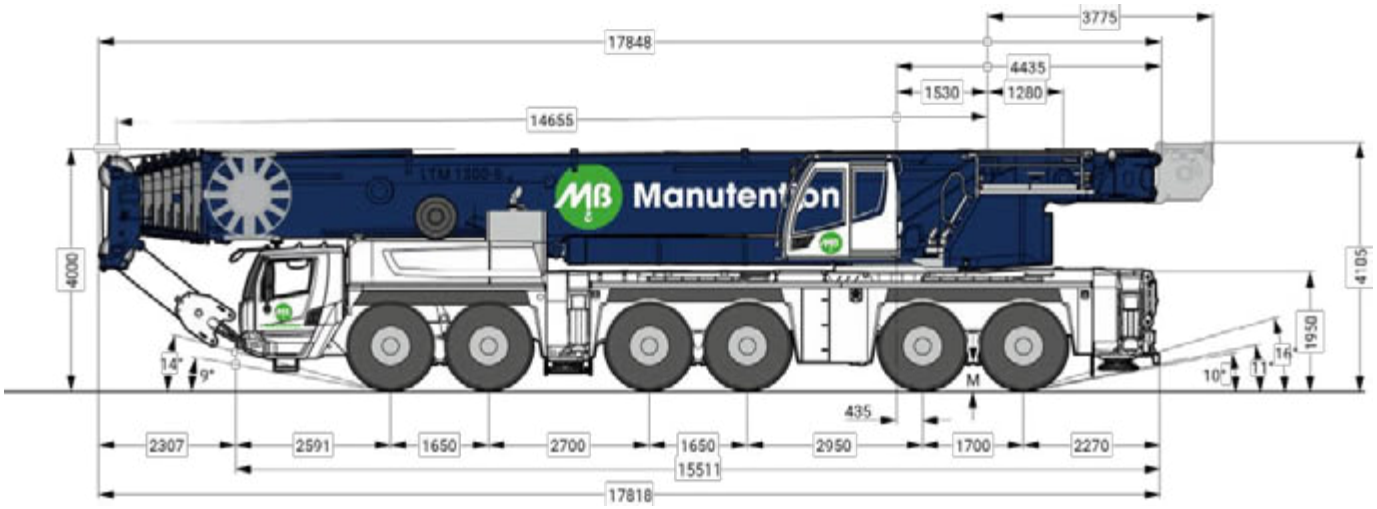

445/95 R 25 (16.00 R 25)

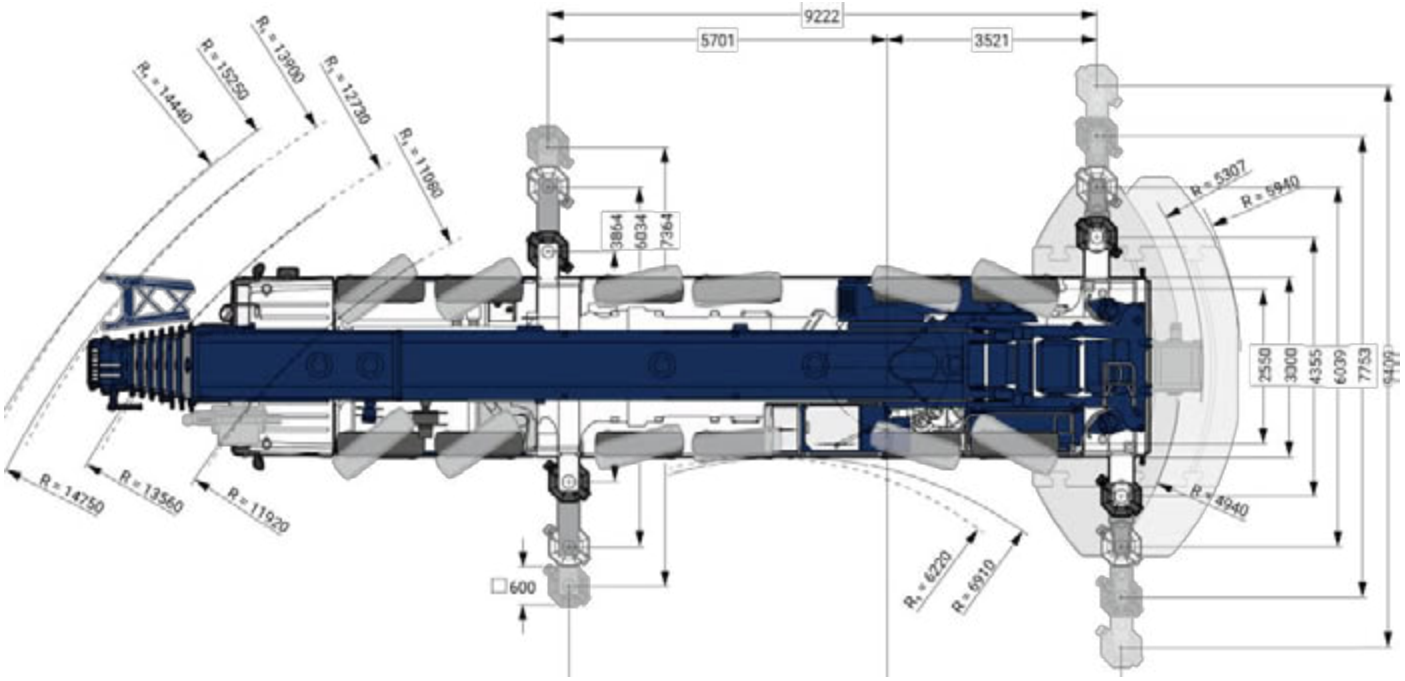

manutention@mbgroupe.be | +32 87 78 51 03 | Z.I Les Plenesses - Rue du Tiège 12 B-4890 Thimister-Clermont

TABLEAU DE CHARGE FLÈCHE PRINCIPALE (T)

T13 - LIEBHERR - LTM 1300-6.4

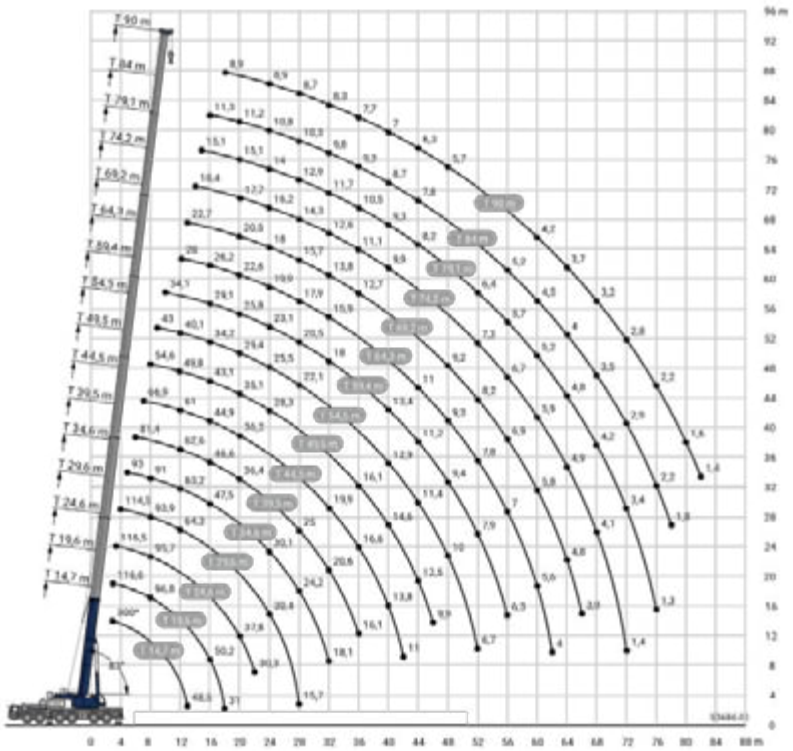

TABLEAU DE CHARGE FLÈCHE PRINCIPALE (T) + FLÈCHETTE (NZF)

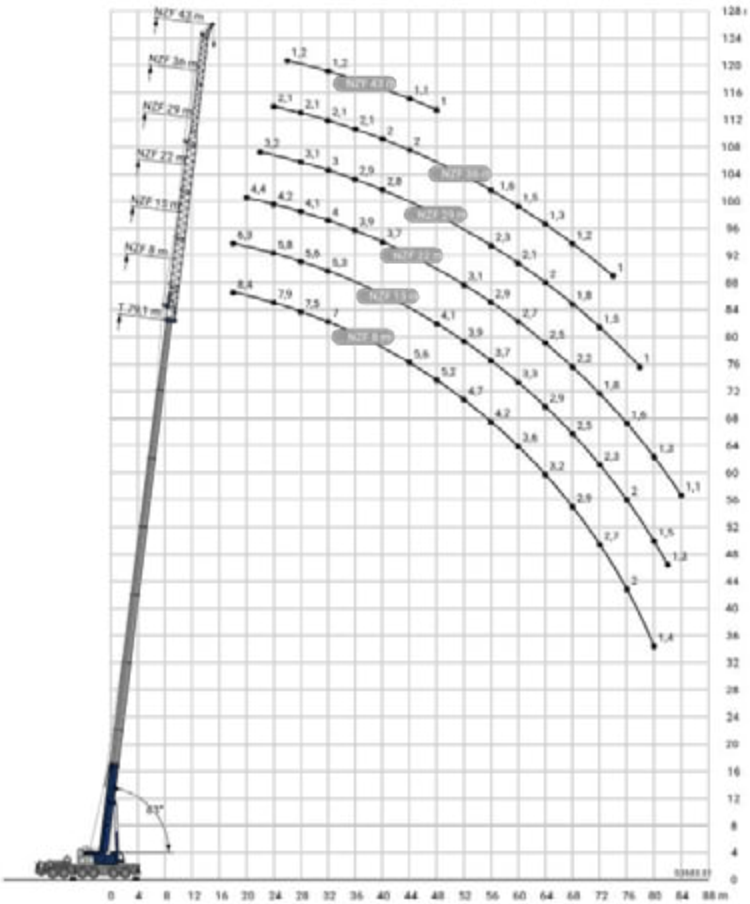

GRUES À TOUR MOBILES

DIRECTEUR PÔLE MANUTENTION

Bernard COOLEN	+32 492 73 53 30

RESPONSABLE OPÉRATIONNEL & PLANNING

Brice DEVAUX	+32 87 33 85 58
Yoric CARO	+32 87 33 85 58

RESPONSABLE PROJETS

Jean-Pierre DAWIR	+32 496 94 05 80
Bart Kinat	+32 470 70 77 21
Josy DROUGUET	+32 472 42 63 73
Rudy VAN GOMPEL	+32 498 50 36 25
Jan WIJNEN	+32 474 89 20 24

En cas de commande : manutention@mbgroupe.be

manutention@mbgroupe.be | +32 87 78 51 03 | Z.I Les Plenesses - Rue du Tiège 12 B-4890 Thimister-Clermont

GT01 - Grue à tour 45M. - Liebherr MK 88 +

Nouveauté chez MB Groupe à partir de juillet 2022 : l'arrivée de la grue tour mobile GT01 Cette grue mobile Liebherr MK88-4.1 PLUS est compacte et maniable (16m de long et 4m de haut pour le transport), d'une capacité de levage de 8T. et d'une portée maximale de 45M.

Réf MB	GT01
Infos	cabine réglable en hauteur - groupe électrogène diesel économique et silencieux
Longueur (châssis, sans la flèche dépassante) (m)	16
Largeur (m)	2,75
Hauteur (m)	4
Capacité Max de levage (t)	8
Portée Max (m)	45
Hauteur sous crochet max (m)	59,1
Positions de flèches	15° / 30°/ 45°
Charge max au bout de flèche	2,2 T.
Type	Liebherr MK 88 +

Diagramme de levage avec contrepoids 2to

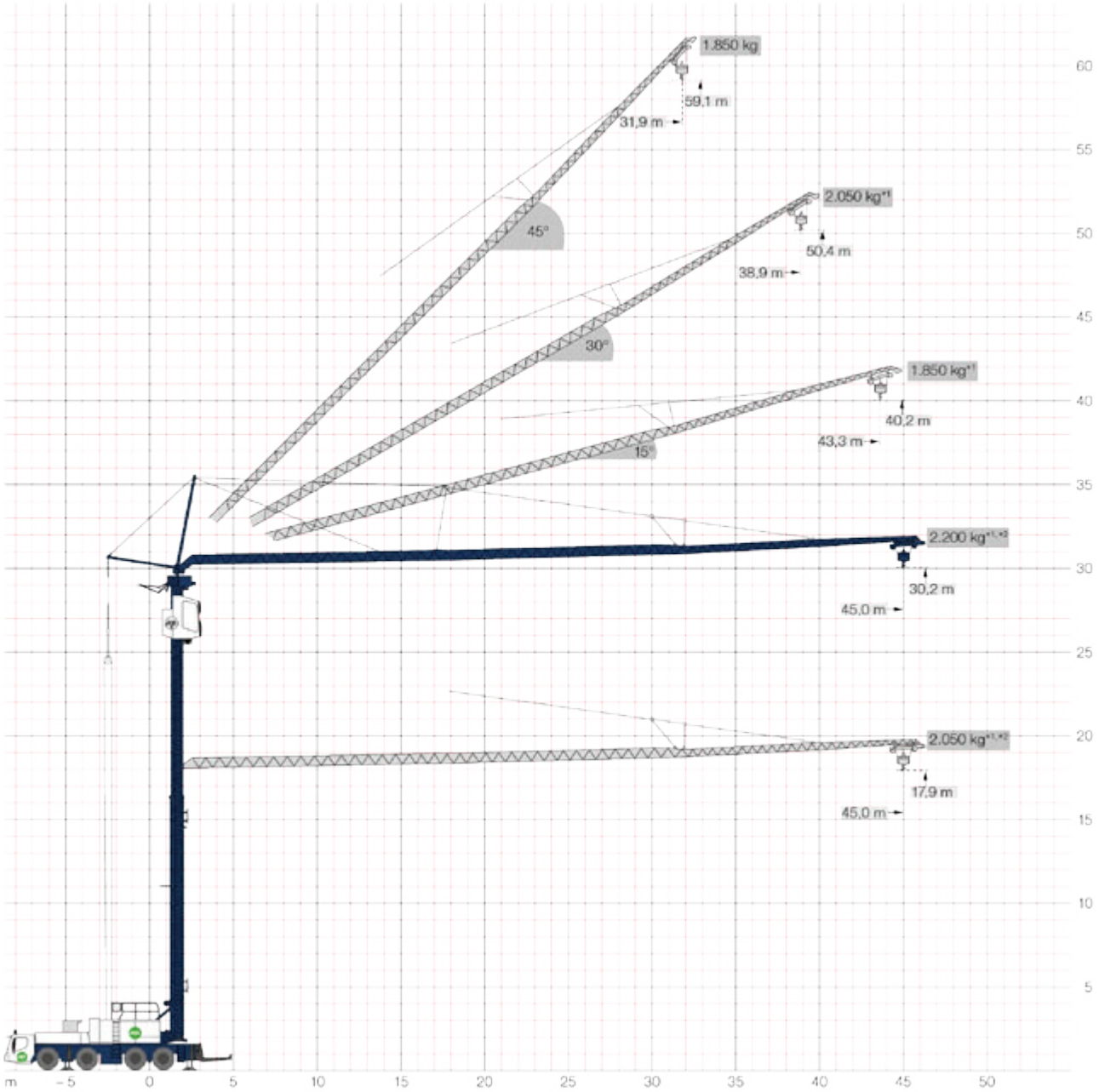

GT01 - Grue à tour 45M.

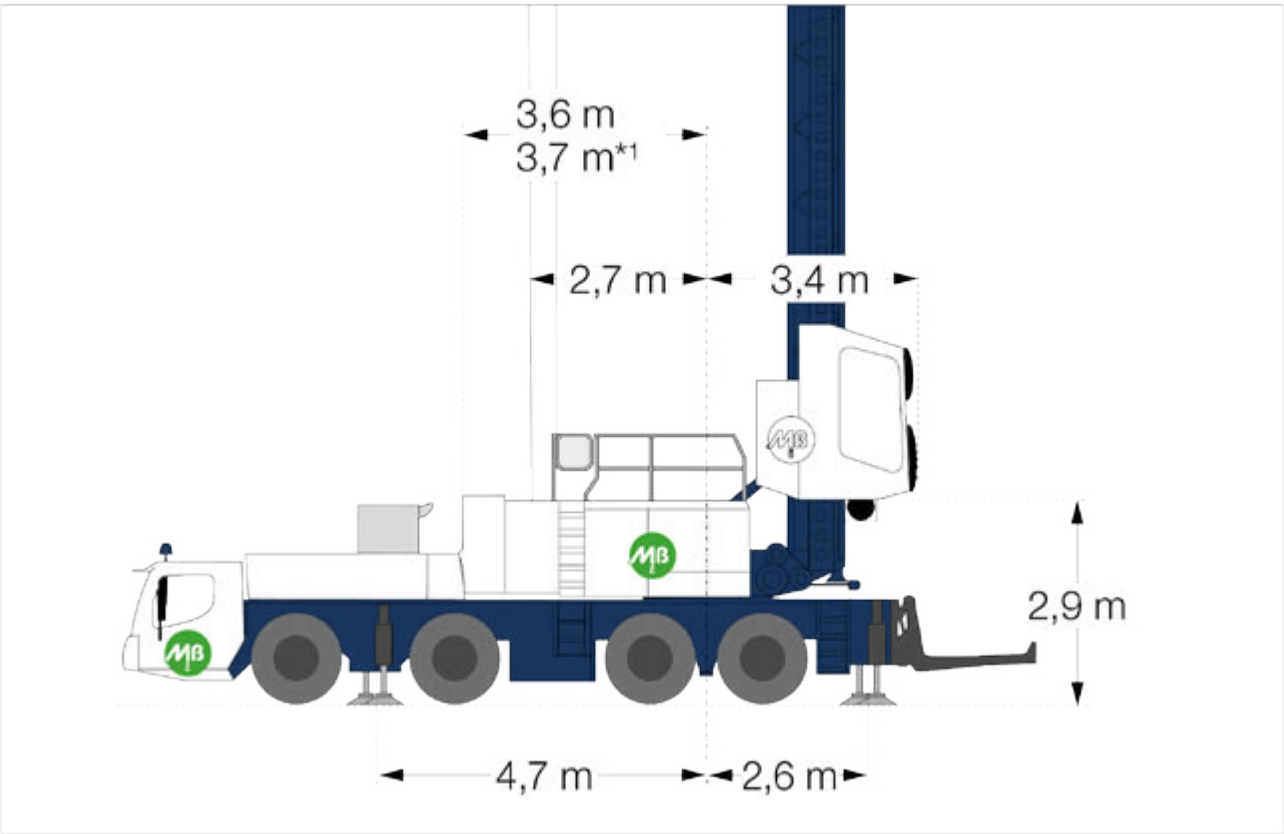

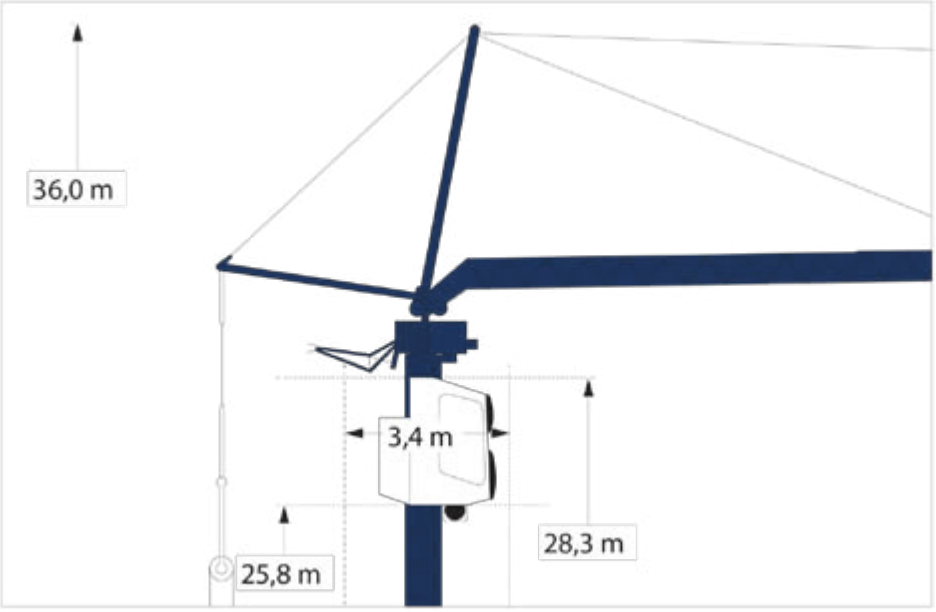

GT01 - Grue à tour 45M.

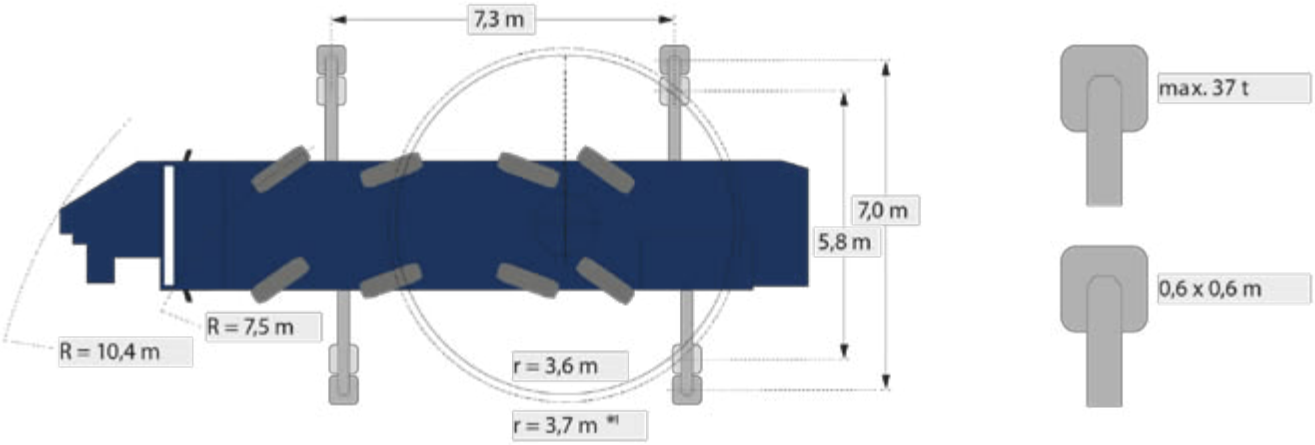

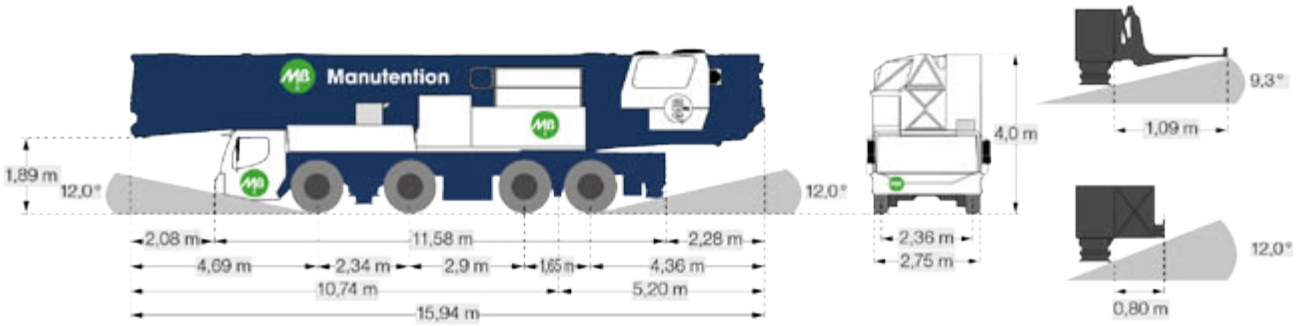

Tableau de charge en demi béquille

7,30 x 5,75 m

α°	m		m	kg	10,0	12,0	14,0	16,0	18,0	20,0	22,0	24,0	26,0	28,0	30,0	32,0	34,0	36,0	38,0	40,0	42,0	44,0	45,0
0°	45,0		3,3 - 10,5	8000	8000	6930	5870	5080	4470	3980	3580	3250	2970	2730	2520	2340	2180	2030	1910	1790	1690	1590	1550
			3,3 - 9,3	8000	7410	6100	5170	4480	3940	3500	3150	2860	2610	2400	2210	2050	1910	1780	1670	1570	1470	1390	1350
	Plus*²		3,3 - 11,5	8000	8000	7620	6410	5510	4830	4280	3840	3480	3170	2910	2690	2490	2320	2170	2030	1910	1800	1700	1650
15°	43,3		3,2 - 36,0	1850	1850														1740	1650	1560	1500	
			3,2 - 34,0	1850	1850															1400			
	Plus		3,2 - 26,0	2600	2600									2410	2250	2100	1970	1850	1740	1650	1560	1500	
			3,2 - 24,7	2600	2600								2470	2280	2120	1980	1850	1740	1630	1540	1460	1400	
30°	38,9		3,0 - 11,0	6000	6000	5580	4880	4320	3880	3510	3200	2930	2700	2500	2330	2180	2040	1910	1750				
			3,0 - 9,0	6000	5480	4650	4030	3540	3150	2830	2570	2340	2150	1980	1830	1700	1590	1490	1350				
45°	31,9		2,7 - 31,9	1850	1850																		
			2,7 - 24,0	1850	1850										1600								
	Plus		2,7 - 28,3	2800	2800							2670	2430	2230	2050	1900							
			2,7 - 19,5	2800	2800					2730	2460	2230	2040	1870	1730	1600							

= max. 14,1 m/s (6,5 Bft) = max. 17,0 m/s (7,0 Bft) = max. 20,0 m/s (8,0 Bft)

Tableau de charge en béquille max

7,30 x 7,0 m

α°	m		m	kg	10,0	12,0	14,0	16,0	18,0	20,0	22,0	24,0	26,0	28,0	30,0	32,0	34,0	36,0	38,0	40,0	42,0	44,0	45,0
0°	45,0		3,3 - 12,0	8000	8000	8000	6910	6080	5410	4870	4420	4050	3730	3450	3200	2990	2800	2630	2480	2340	2220	2100	45,0
			3,3 - 11,0	8000	8000	7370	6360	5580	4960	4460	4050	3700	3400	3140	2920	2720	2540	2390	2250	2120	2000	1900	2050
	Plus*²		3,3 - 13,0	8000	8000	8000	7510	6670	5990	5420	4931	4520	4160	3840	3560	3320	3100	2900	2720	2550	2400	2260	1850
15°	43,3		3,2 - 43,4	1850	1850																		2200
			3,2 - 38,2	1850	1850															1600			
	Plus		3,2 - 32,0	2600	2600												2430	2290	2150	2030	1920	1850	
			3,2 - 27,8	2600	2600									2580	2400	2240	2100	1970	1860	1760	1660	1600	
30°	38,9		3,0 - 12,0	6000	6000		5050	4560	4150	3810	3510	3250	3030	2830	2650	2490	2350	2220	2050				
			3,0 - 9,0	6000	5620	4970	4450	4020	3660	3360	3100	2870	2670	2490	2340	2200	2070	1950	1800				
45°	31,9		2,7 - 31,9	1850	1850																		
			2,7 - 28,3	1850	1850										1600								
	Plus		2,7 - 23,0	2800	2800							2670	2430	2230	2050	1900							
			2,7 - 19,5	2800	2800					2730	2460	2230	2040	1870	1730	1600							

GT01 - Grue à tour 45M.

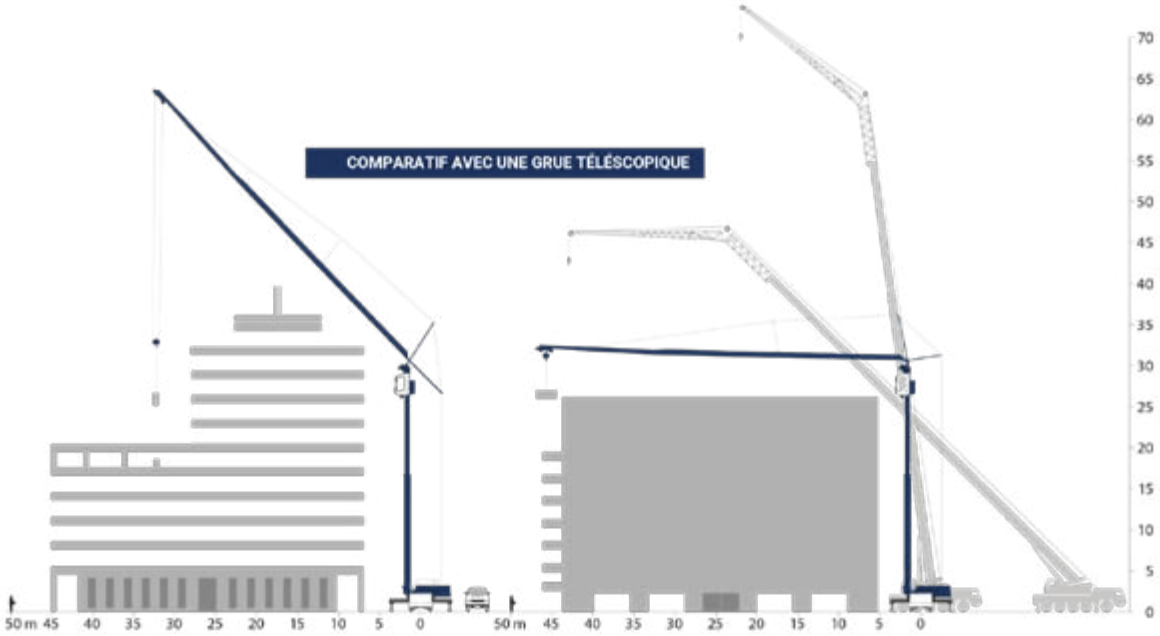

Groupe

GT02 - NEW 2025

SPIERINGS - SK1265-AT6 eLift

MB Groupe
www.mbgroupe.be

La force rapide et durable

La **GT02** est la grue à tour mobile la plus puissante au monde, avec une portée exceptionnelle de **60 mètres** et une capacité en bout de flèche de **1.700 kg**. Elle possède un système **eLift zéro-émission** et une **double configuraton** de stabilisation idéal pour chantiers à espaces restreint.

Ajouts distinctifs :

- **Montage ultra-rapide** avec contrepoids déjà intégrés.
- **Jusqu'à 10.000 kg** de charge maximale à 13,2 m.
- **Hauteur de levage** : jusqu'à 64,2 m, hauteur sous flèche 40,5 m
- **-85% de consommation** vs grue classique.

Elle combine rapidité, puissance et respect de l'environnement. Polyvalente et unique, elle s'adapte aux chantiers exigeants tout en offrant une efficacité inégalée.

- **60 m**
- **1.700 Kg** en bout de flèche
- **1 opérateur**
- Levage **100% électrique**
- Mouvement **hydraulique**
- **Éclairage** de la flèche
- **Plaques en acier**
- Vue panoramique depuis la cabine

manutention@mbgroupe.be | +32 87 78 51 03 | Z.I Les Plenesses - Rue du Tiège 12 B-4890 Thimister-Clermont

DIMENSIONS (m)

GT02 - SPIERINGS - SK1265-AT6 ELIFT

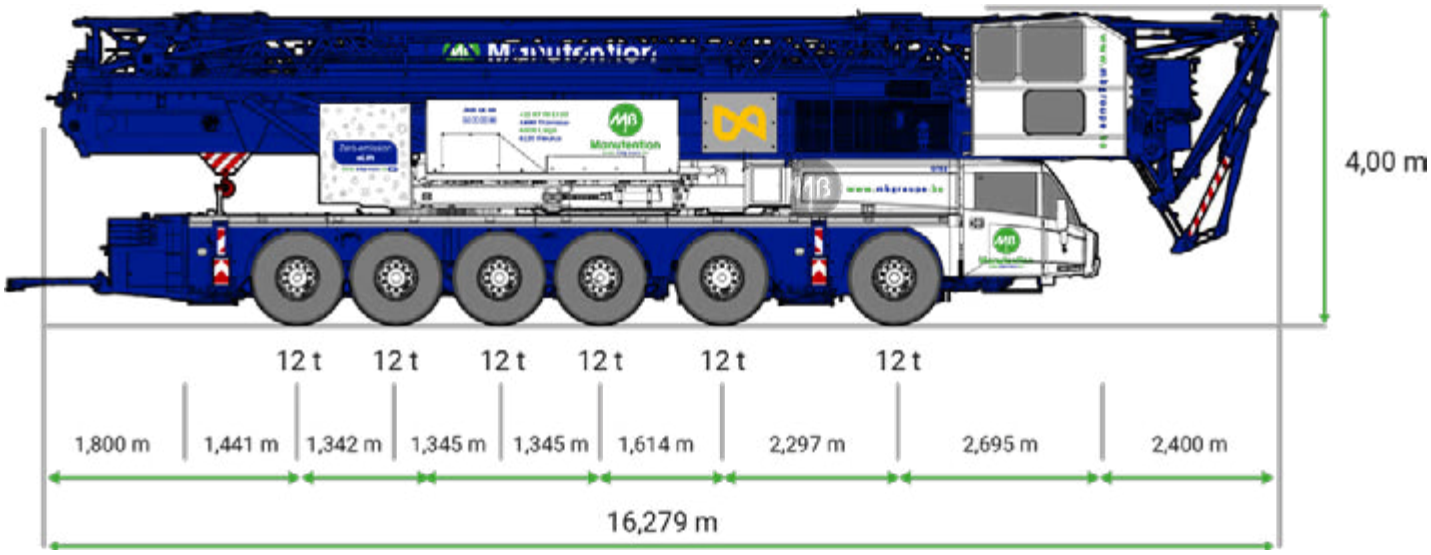

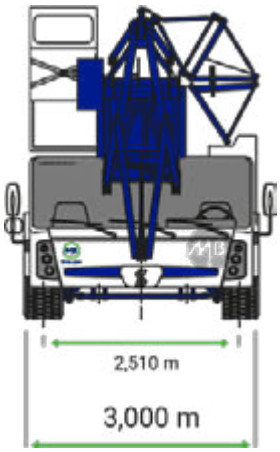

SCHÉMA DE GIRATION – RAYONS DE BRAQUAGE

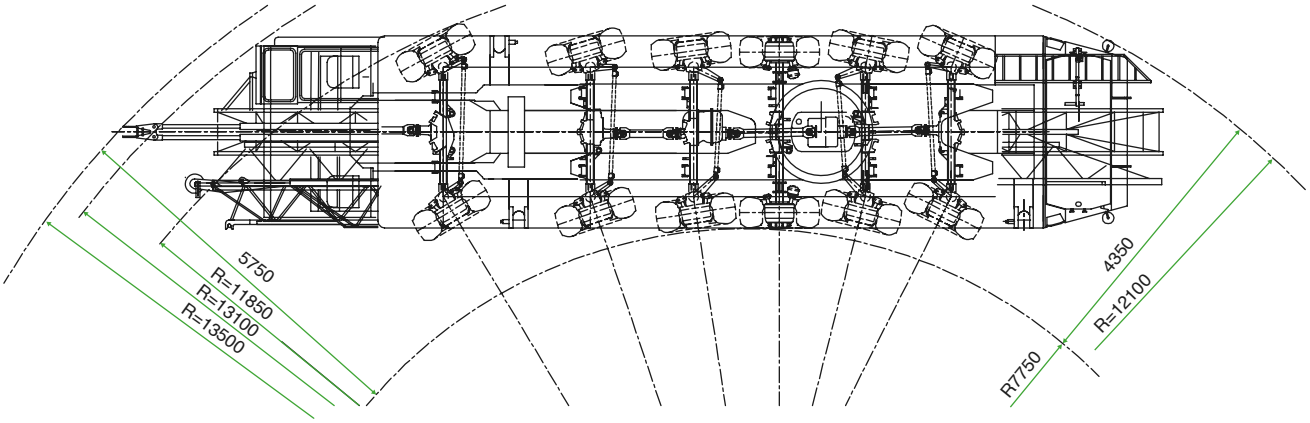

DIAGRAMME DE LEVAGE

GT02 - SPIERINGS - SK1265-AT6 ELIFT

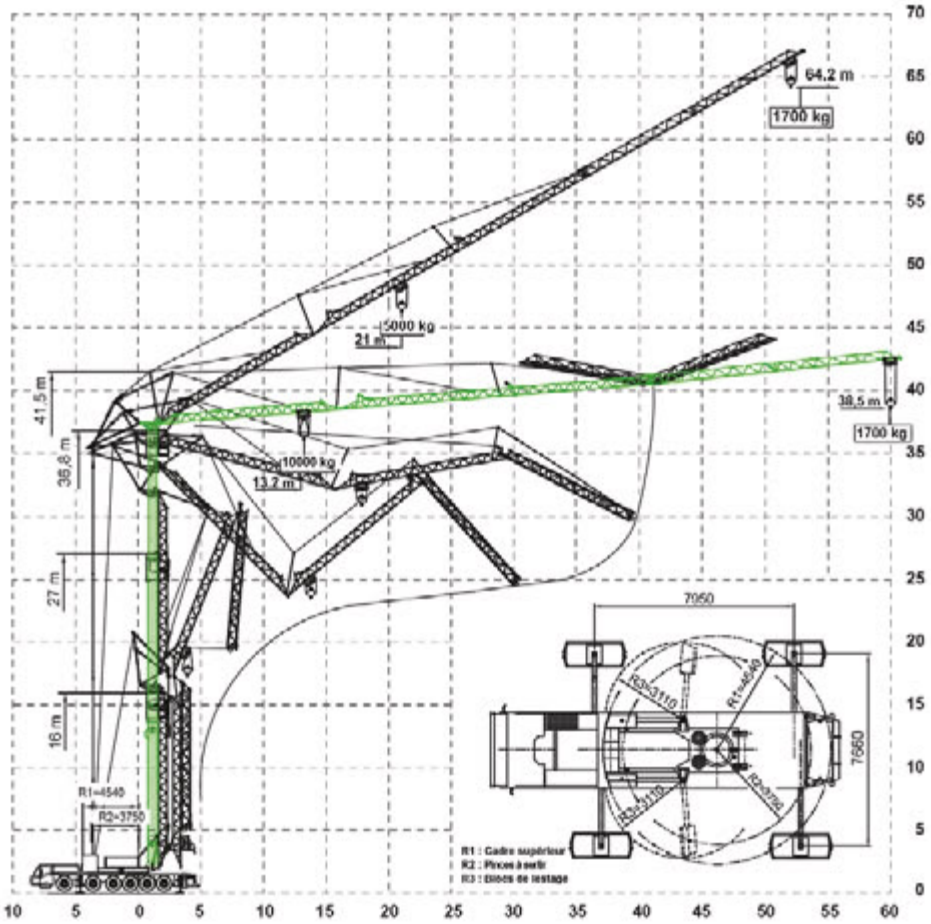

TABLEAU DE LEVAGE – STABILISATEURS OUVERTS

7,95 m x 7,66 m — 5.000 - 1.700 kg — 10.000 - 5.000 kg

m	3,5	13	15	18	20	22	24	26	28	30	32	34	36	38	40	42	44	46	48	50	52	54	56	58	60	
0°	10000	10000	8610	6965	6170	5530	5000	4560	4190	3870	3590	3350	3130	2940	2770	2615	2475	2345	2230	2125	2025	1935	1850	1775	1700	kg
30°	5000				5000	4740	4285	3905	3580	3305	3065	2855	2665	2500	2350	2220	2095	1985	1885	1795	1700					

TABLEAU DE LEVAGE – STABILISATEURS SEMI-OUVERTS

7,95 m x 5,72 m

m	3,5	8	10	12	14	16	18	20	22	24	26	28	30	32	34	36	38	40	42	44	46	48	50	52	54	56	58	60	
0°	10000	10000	7685	6695	5085	4325	3755	3305	2945	2650	2405	2195	2015	1860	1725	1605	1495	1400	1315	1235	1165	1100	1040	985	930	885	840	800	kg
30°	5000			5000	4355	3700	3205	2815	2505	2250	2035	1855	1700	1565	1455	1340	1250	1165	1090	1025	960	905	850	800					

manutention@mbgroupe.be | +32 87 78 51 03 | Z.I Les Plenesses - Rue du Tiège 12 B-4890 Thimister-Clermont

GRUES SUR CHENILLES

DIRECTEUR PÔLE MANUTENTION

Bernard COOLEN	+32 492 73 53 30

RESPONSABLE OPÉRATIONNEL & PLANNING

Brice DEVAUX	+32 87 33 85 58
Yoric CARO	+32 87 33 85 58

RESPONSABLE PROJETS

Jean-Pierre DAWIR	+32 496 94 05 80
Bart Kinat	+32 470 70 77 21
Josy DROUGUET	+32 472 42 63 73
Rudy VAN GOMPEL	+32 498 50 36 25
Jan WIJNEN	+32 474 89 20 24

En cas de commande : manutention@mbgroupe.be

GC03 - NEW 2024

JEKKO - SPX532 CL 2

MB Groupe
www.mbgroupe.be

Grue électrique Jekko sur chenilles

Grue électrique avec treuil jusqu'à 125 mètres. Capable de faire une rotation continue sur 360° et possède 1250 configurations différentes grâce aux stabilisateurs. Batterie en Lithium.

- Capacité de **500 Kg** avec le manipulateur de poutres en acier **RP01** JIB500GR (en option).
- Capacité de **800 Kg** avec le manipulateur de vitres **VE07** JVM800-R (en option).
- Capacité de **1 T** pour la fléchette hydraulique avec une hauteur maximale de 17,3 mètres JIB1000.2H1MX. Stockée à bord.
- Capacité de **1,2 T** pour la fléchette principale avec une hauteur maximale de 13,10 mètres JIB1200GX. Stockée à bord.

Contrôle à distance à l'aide d'une télécommande multifonctionnelle avec un écran LCD, des diagnostics d'alarmes et des erreurs.

ACCESSOIRES

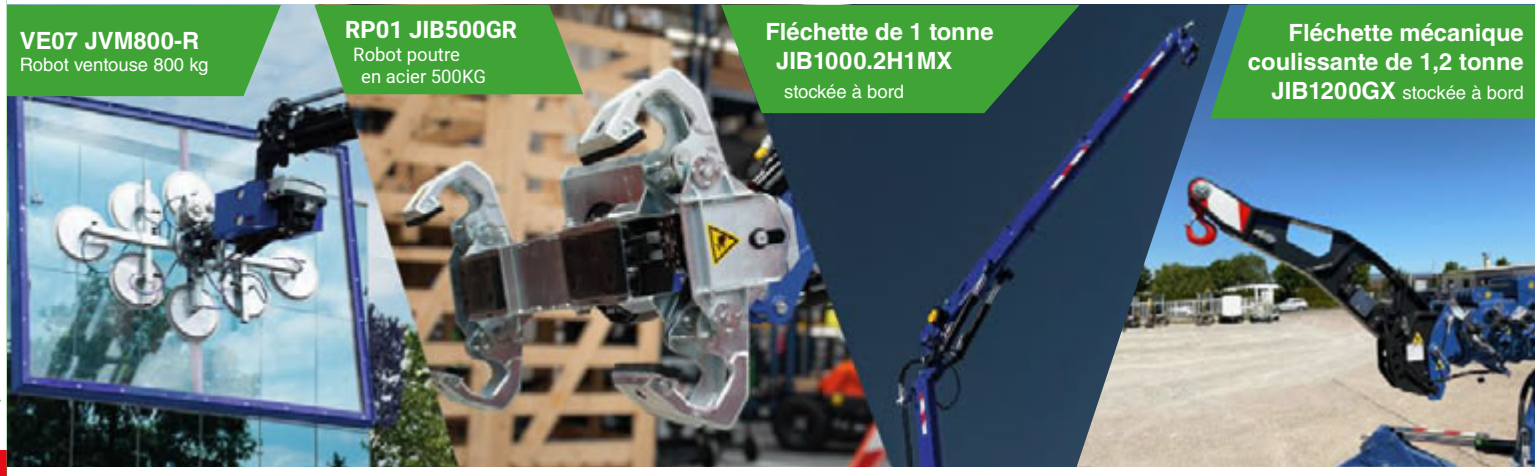

manutention@mbgroupe.be | +32 87 78 51 03 | Z.I Les Plenesses - Rue du Tiège 12 B-4890 Thimister-Clermont

GC03 - JEKKO - SPX532 CL 2

		DESCRIPTIONS	UNITÉS	VALEUR
GRUE INFORMATION	DIMENSIONS CL2	hauteur	mm	1.955
		Longueur		3.145
		Poids		770
	LONGUEUR DE LA FLÈCHE	Longueur	m	2,5-10,8
		Vitesse	s	40
	ROTATIONS	Angle	°	360°
		Vitesse	rpm	1,2
	ANGLES DE LA FLÈCHE	Angle	°	0°/80°
		Vitesse	s	30
	Capacité maximum		kg	3.200
	Capacité de charge maximale des stabilisateurs		kg	3.000
	Chargement de piste		kg/cm²	0,63
	Vitesse de déplacement		km/h	1,8
	Aptitude au nivellement		°	20
	Température de fonctionnement		°C	-20°/+40°
	Classe de levage (UNI 4301-1)		A1	
POIDS	GRUE	Totale	kg	2.520
	CONTREPOIDS	Unique	kg	20
		Multiple	kg	49
ACCESSORIES	JIB	Flèchette mécanique JIB1200GX	kg	50
		Flèchette JIB1000.2H1MX	kg	210
		Extension manuelle	kg	14
		Tête de poulie	kg	8
	PINCE 3D	Manipulateur de poutres en acie RP01 JIB500GR	kg	217
	PLATEAUX POUR STABILISATEURS	40 x 40 cm 5 cm d'épaisseur	kg	7,4 (l'unité)
MOTEUR	ÉLECTRIQUE	Voltage	V	24
		Puissance	kW	5,5

DESSINS TECHNIQUES / DIMENSIONS

GC03 - JEKKO - SPX532 CL 2

SANS JIB

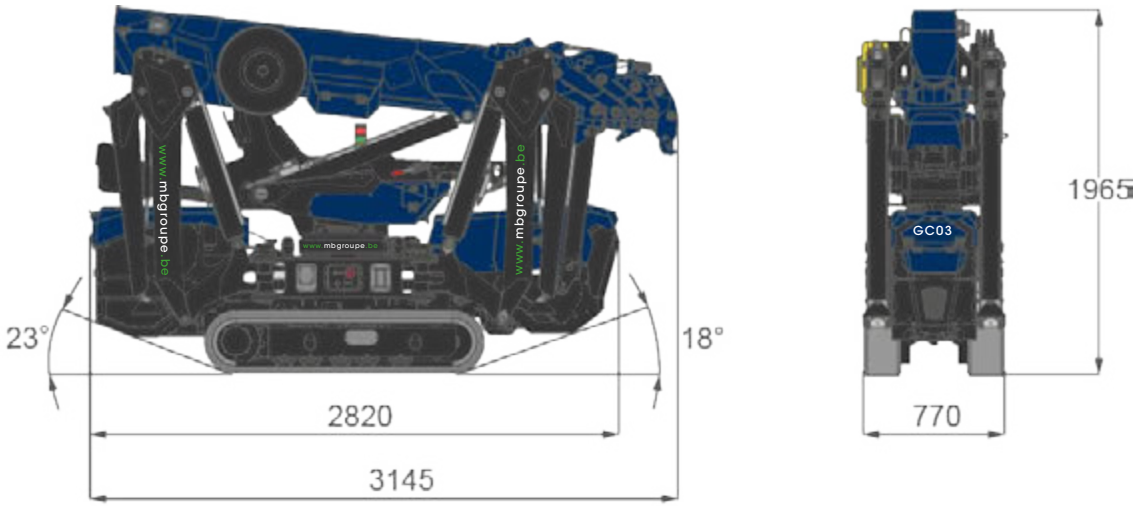

AVEC JIB

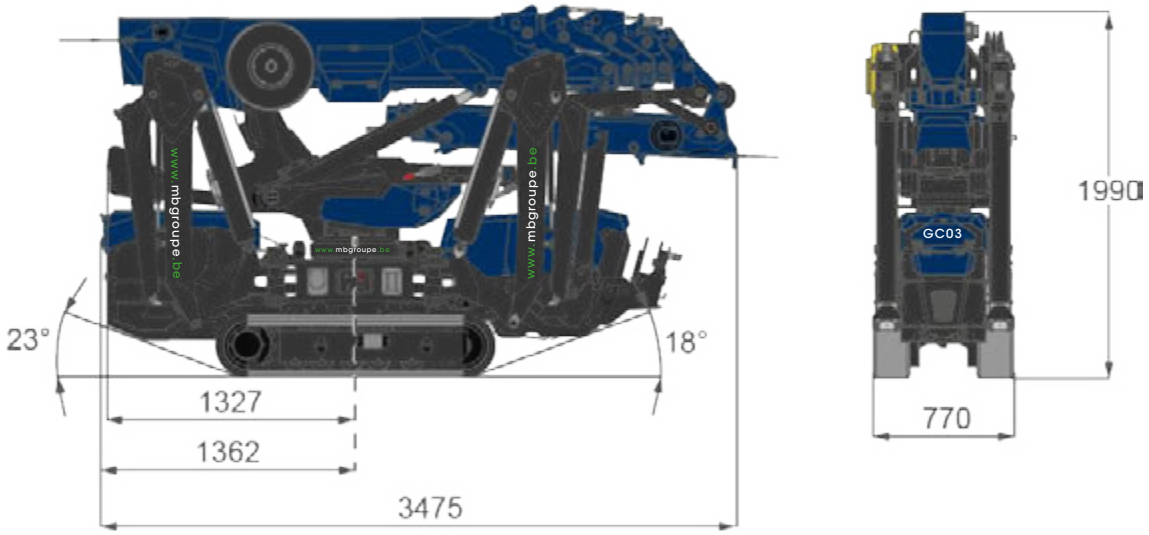

CHENILLES ÉTENDUES

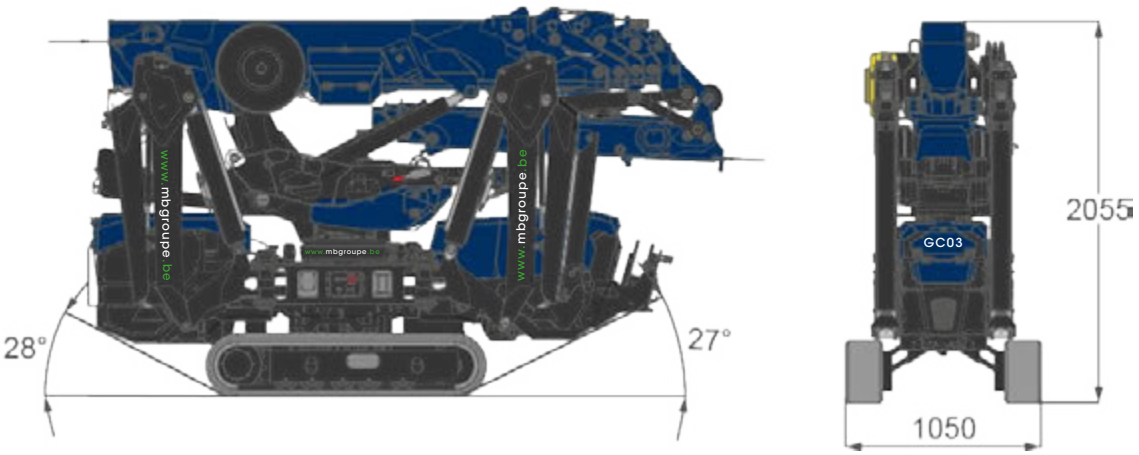

[mm]

manutention@mbgroupe.be | +32 87 78 51 03 | Z.I Les Plenesses - Rue du Tiège 12 B-4890 Thimister-Clermont

POSITION 1 DES STABLILISATEURS

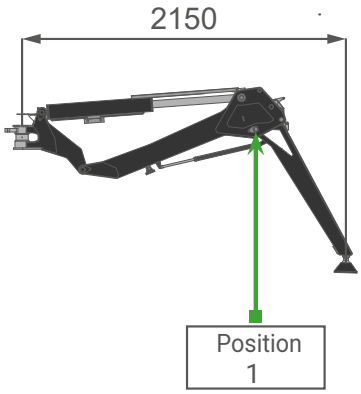

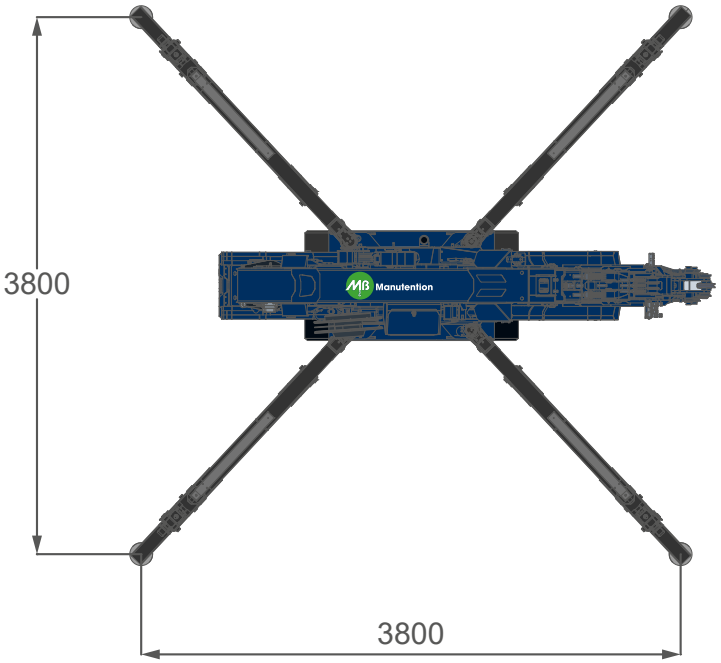

POSITION 2 DES STABLILISATEURS FULL ÉTENDUS

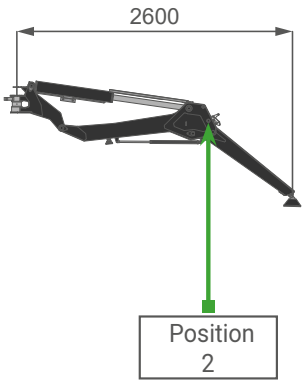

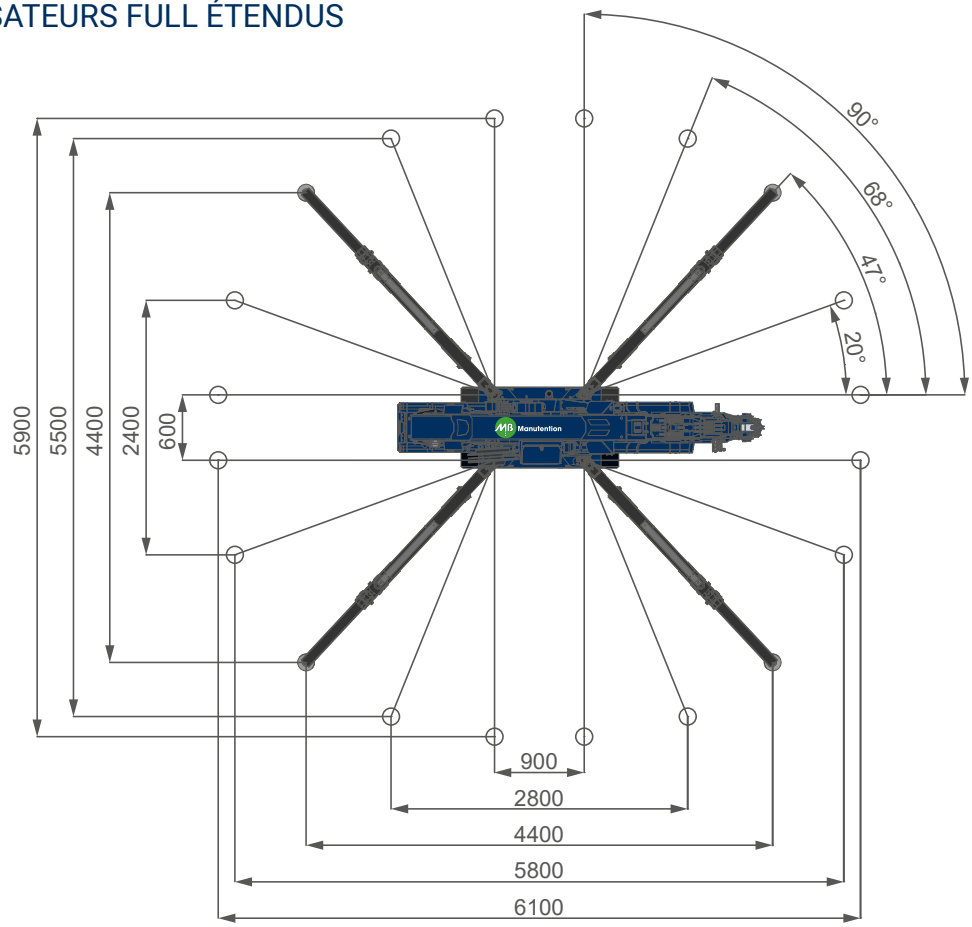

[mm]

DESSINS TECHNIQUES DE LA TÊTE DE POULIE ET DES CROCHETS

GC03 - JEKKO - SPX532 CL 2

TÊTE DE POULIE BASCULANTE

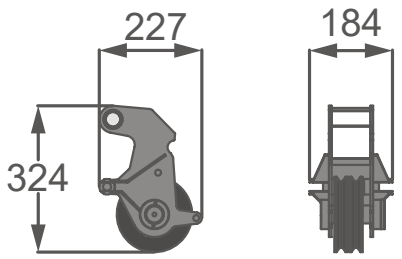

TYPE DE CROCHETS

	BOULE	4T
MODÈLE	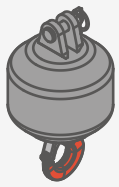	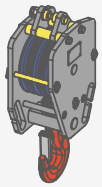
MAX	1.000 kg	4.000 kg
NOMBRE DE POULIES	—	2
NOMBRE DE CÂBLES	1	4

CARACTÉRISTIQUES DES ACCESSOIRES

FLÉCHETTE HYDRAULIQUE JIB1000.2H1MX

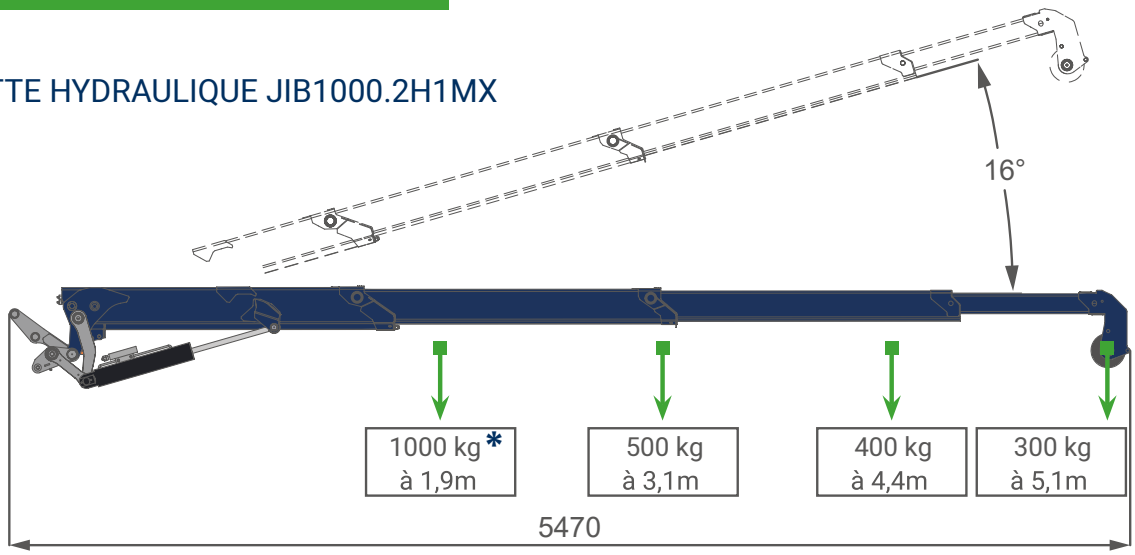

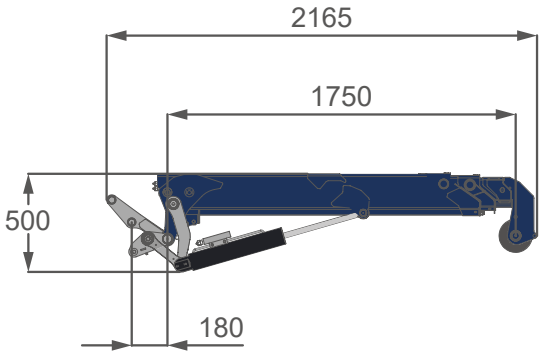

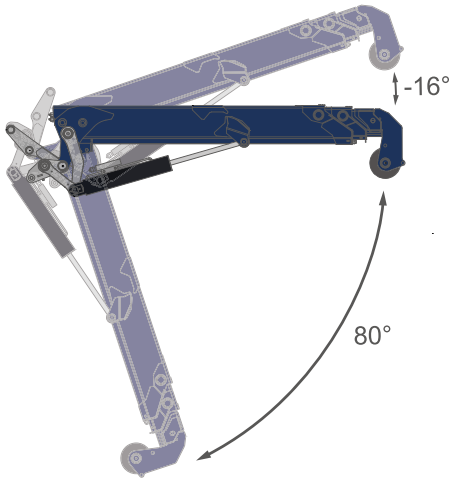

* En configuration treuil, il ne peut être utilisé qu'un seul bloc de chute, dont la capacité maximale est limitée à 800 kg. [mm]

manutention@mbgroupe.be | +32 87 78 51 03 | Z.I Les Plenesses - Rue du Tiège 12 B-4890 Thimister-Clermont

FLÉCHETTE MÉCANIQUE COULISSANTE JIB1200GX

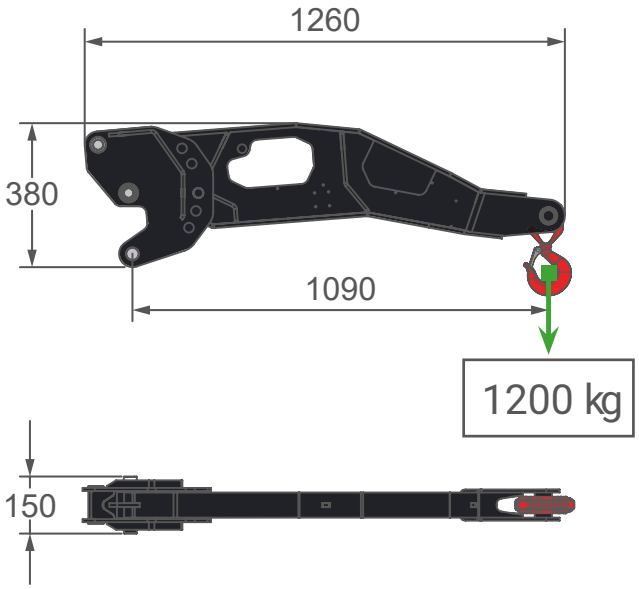

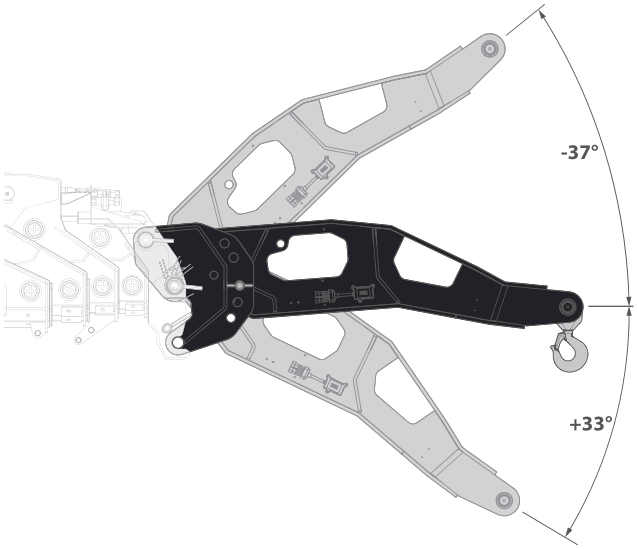

MANIPULATEUR DE POUTRE EN ACIER RP01 JIB500GR

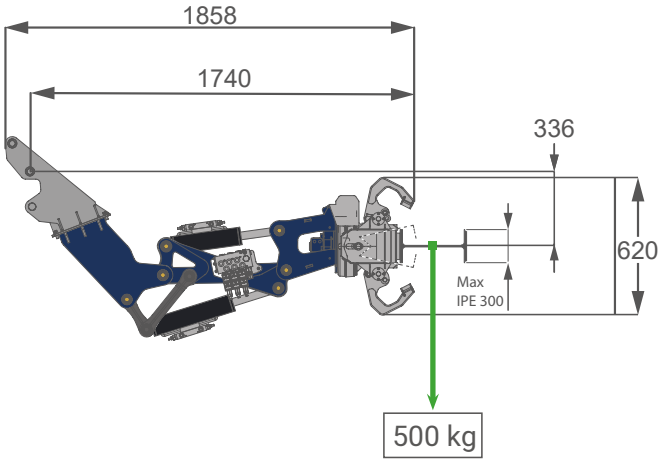

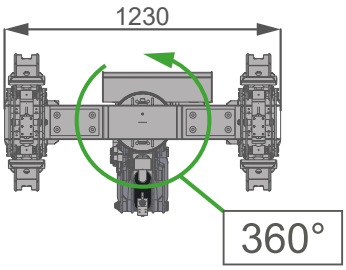

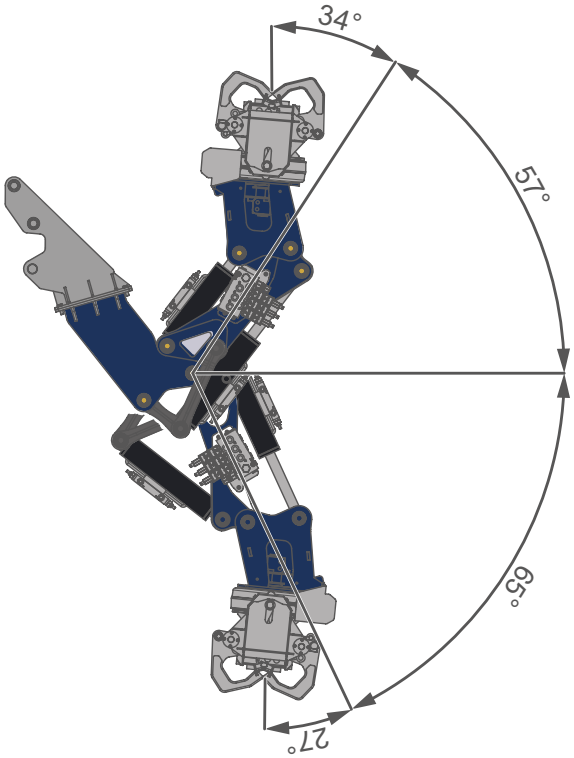

[mm]

PERFORMANCE DES GRUES ET EXEMPLES DE STABILITÉ

GC03 - JEKKO - SPX532 CL 2

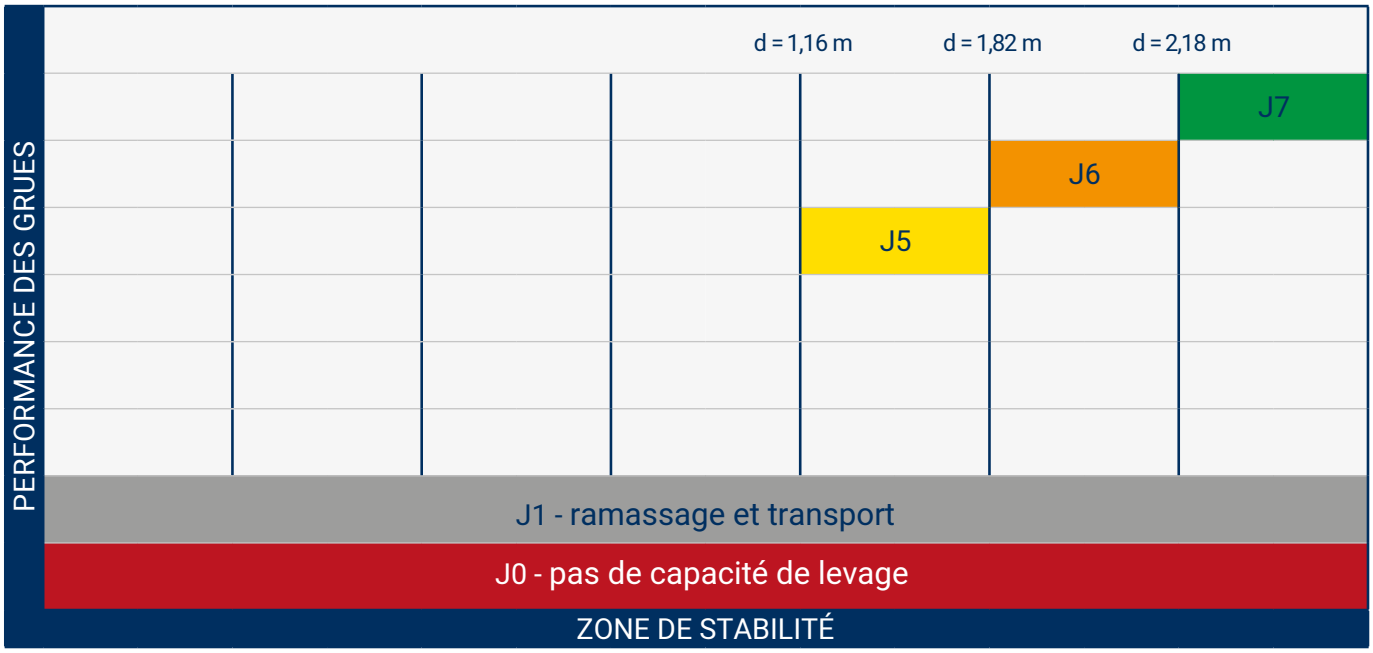

Contrepoids complet installé

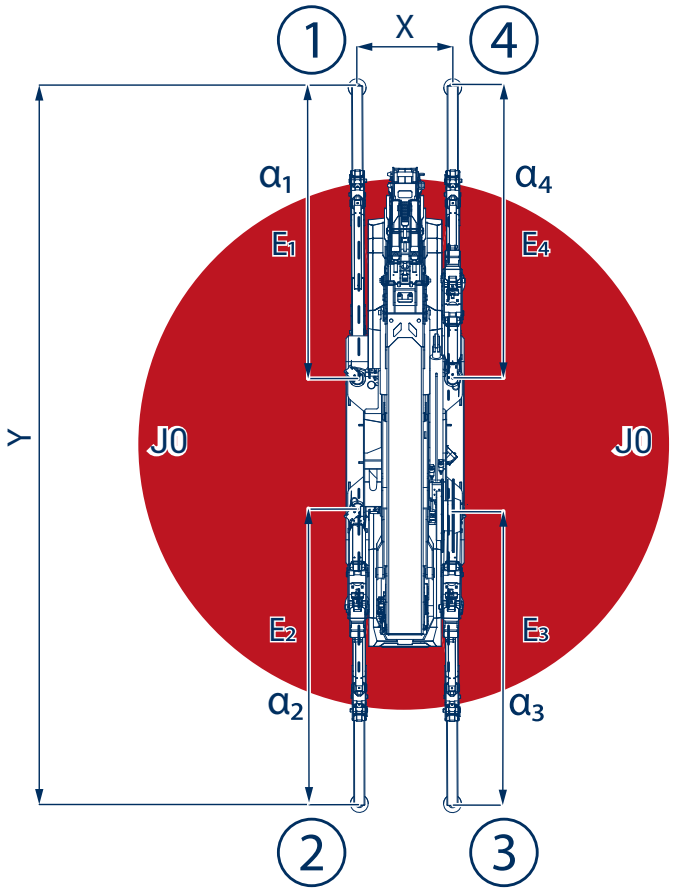

STABILITÉ SYMÉTRIQUE TOTALE			
		Flèche principale	avec Jib
PIED DIMENSIONS	X	0,6 m	
	Y	6,2 m	
STABILISATEURS ANGLES	α_1	0°	
	α_2	0°	
	α_3	0°	
	α_4	0°	
STABILISATEURS EXTENSIONS	E_1	2,7 m	
	E_2	2,7 m	
	E_3	2,7 m	
	E_4	2,7 m	

manutention@mbgroupe.be | +32 87 78 51 03 | Z.I Les Plenesses - Rue du Tiège 12 B-4890 Thimister-Clermont

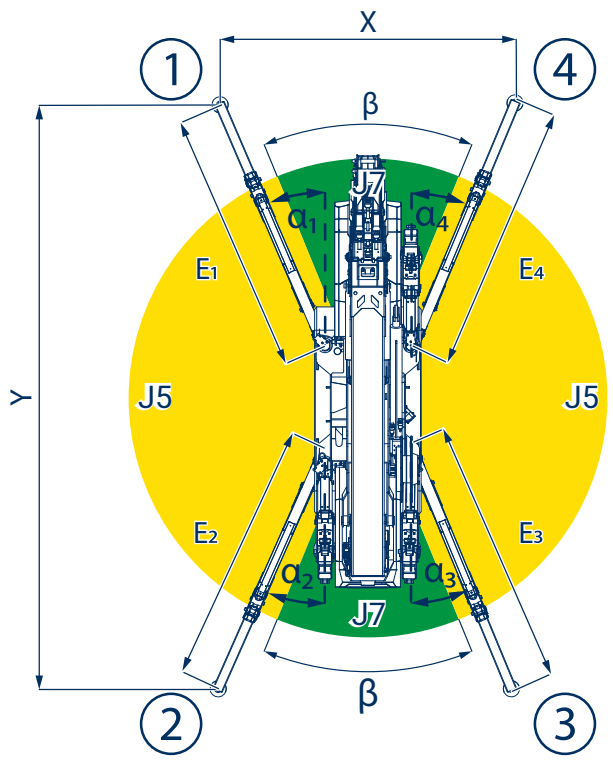

STABILITÉ SYMÉTRIQUE TOTALE			
		Flèche principale	avec Jib
PIED DIMENSIONS	X	2,6 m	
	Y	5,8 m	
STABILISATEURS ANGLES	α_1	21°	
	α_2	21°	
	α_3	21°	
	α_4	21°	
STABILISATEURS EXTENSIONS	E_1	2,6 m	
	E_2	2,6 m	
	E_3	2,6 m	
	E_4	2,6 m	
J7	β	42°	

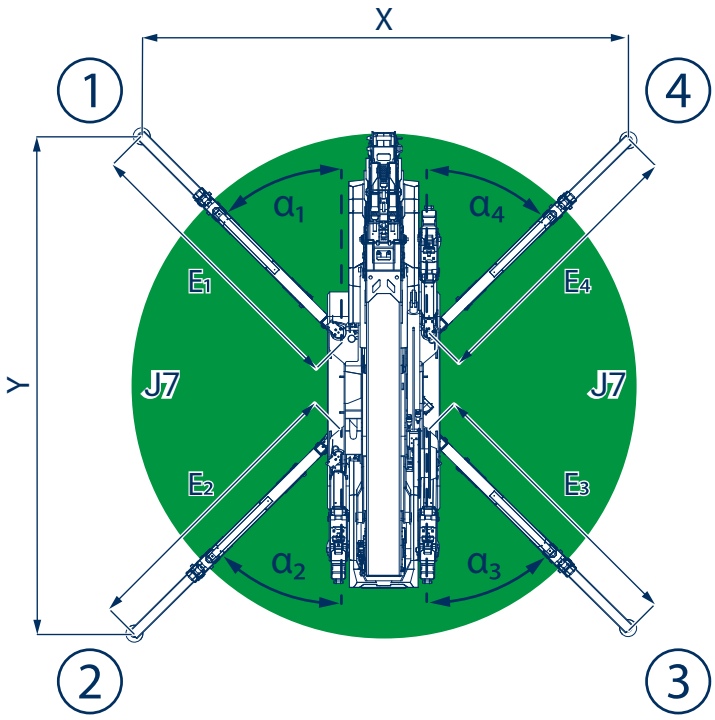

STABILITÉ SYMÉTRIQUE TOTALE			
		Main Boom	with Jib
PIED DIMENSIONS	X	4,5 m	
	Y	4,5 m	
STABILISATEURS ANGLES	α_1	47°	
	α_2	47°	
	α_3	47°	
	α_4	47°	
STABILISATEURS EXTENSIONS	E_1	2,6 m	
	E_2	2,6 m	
	E_3	2,6 m	
	E_4	2,6 m	

PERFORMANCE DES GRUES ET EXEMPLES DE STABILITÉ

GC03 - JEKKO - SPX532 CL 2

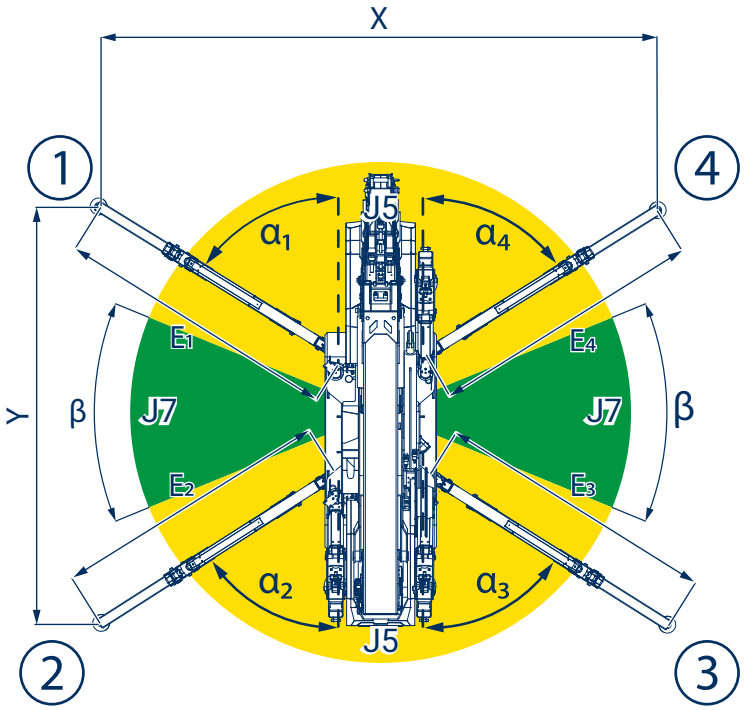

		STABILITÉ SYMÉTRIQUE TOTALE	
		Main Boom	with Jib
PIED DIMENSIONS	X	5,6 m	
	Y	2,8 m	
STABILISATEURS ANGLES	α_1	69°	
	α_2	69°	
	α_3	69°	
	α_4	69°	
STABILISATEURS EXTENSIONS	E_1	2,6 m	
	E_2	2,6 m	
	E_3	2,6 m	
	E_4	2,6 m	
J7	β	42°	

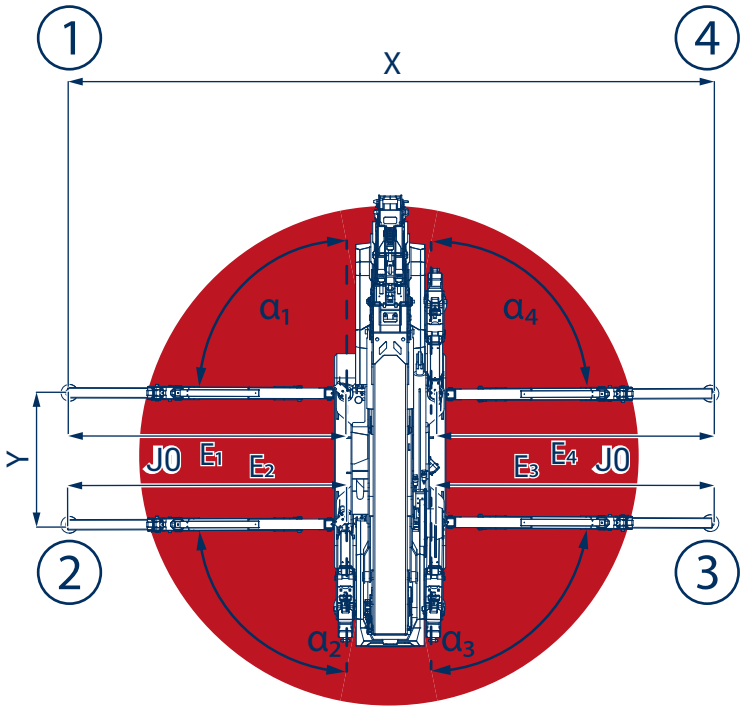

		STABILITÉ SYMÉTRIQUE TOTALE	
		Main Boom	with Jib
PIED DIMENSIONS	X	5,9 m	
	Y	0,9 m	
STABILISATEURS ANGLES	α_1	90°	
	α_2	90°	
	α_3	90°	
	α_4	90°	
STABILISATEURS EXTENSIONS	E_1	2,6 m	
	E_2	2,6 m	
	E_3	2,6 m	
	E_4	2,6 m	

manutention@mbgroupe.be | +32 87 78 51 03 | Z.I Les Plenesses - Rue du Tiège 12 B-4890 Thimister-Clermont

CROCHET PRINCIPAL

J7

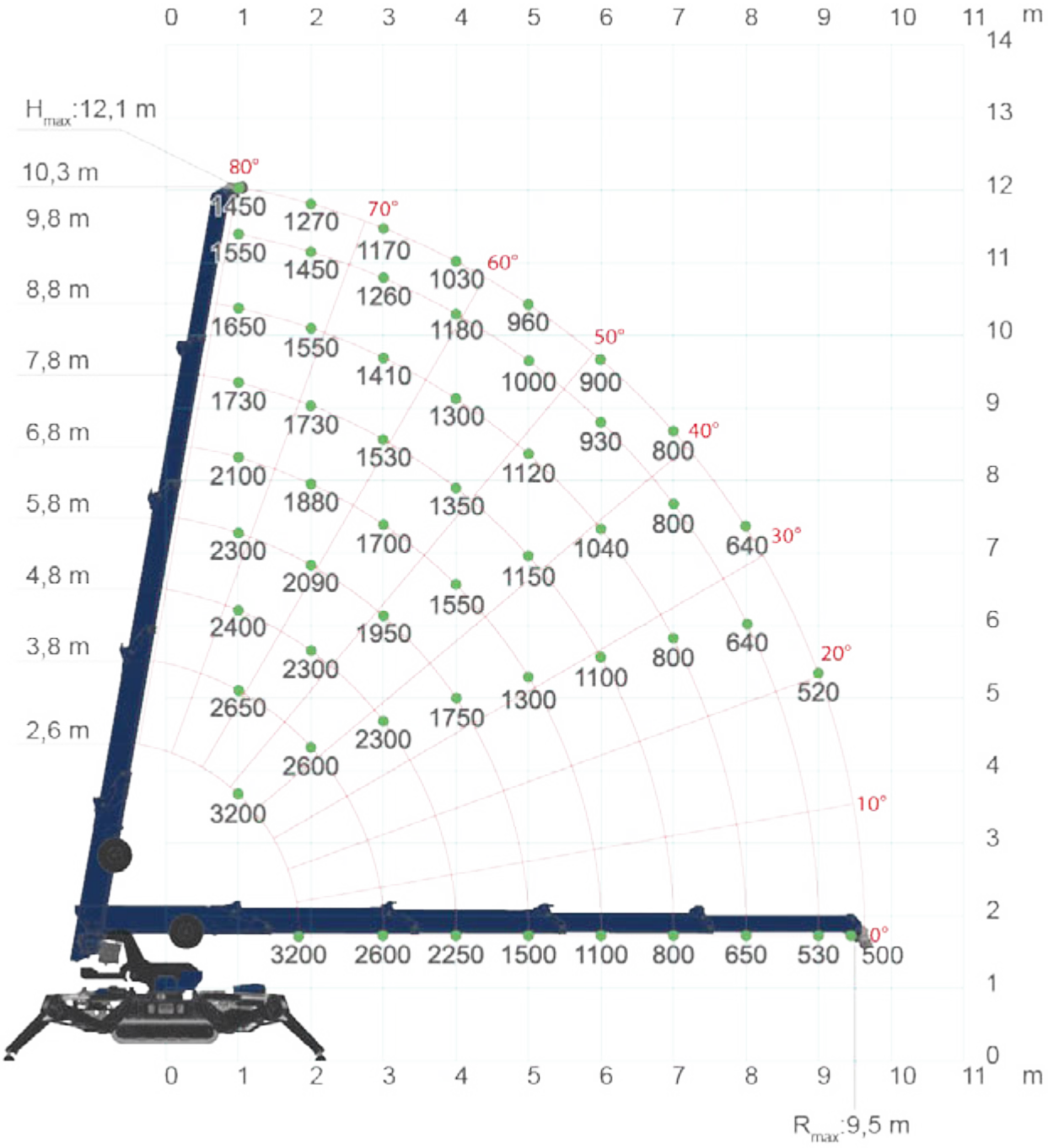

[kg]

CROCHET PRINCIPAL

PERFORMANCE : J7

L [m]→	2,6	2,8	3,8	4,8	5,84	6,8	7,8	8,8	9,8	10,3
1	3200	3000	2650	2400	2300	2100	1730	1650	1550	1450
2	3200	3200	2600	2300	2090	1880	1730	1550	1450	1270
3			2600	2300	1950	1700	1530	1410	1260	1170
4				2250	1750	1550	1350	1300	1180	1030
5					1500	1300	1150	1120	1000	960
6						1100	1100	1040	930	900
7							800	800	800	800
8								650	640	640
9									530	520
9,5										500
↑R [m]	[kg]									

PERFORMANCE: J6

L [m]→	2,6	2,8	3,8	4,8	5,8	6,8	7,8	8,8	9,8	10,3
1	3200	3000	2650	2400	2300	2100	1730	1650	1550	1450
2	3200	3200	2600	2300	2090	1880	1730	1550	1450	1270
3			2600	2300	1950	1700	1530	1410	1260	1170
4				1700	1650	1500	1350	1300	1180	1030
5					1100	1100	1100	1000	1000	960
6						800	800	800	800	800
7							600	600	600	600
8								480	480	480
9									400	400
9,5										360
↑R [m]	[kg]									

PERFORMANCE: J5

L [m]→	2,6	2,8	3,8	4,8	5,8
1	1500	1500	1000	700	400
2	1200	1200	700	500	400
3			600	450	300
4				350	280
5					200
↑R [m]	[kg]				

PERFORMANCE: J1

L [m]→	2,6	2,8
1	400	400
2		110
↑R [m]	[kg]	

manutention@mbgroupe.be | +32 87 78 51 03 | Z.I Les Plenesses - Rue du Tiège 12 B-4890 Thimister-Clermont

CROCHET PRINCIPAL AVEC TREUIL

J7

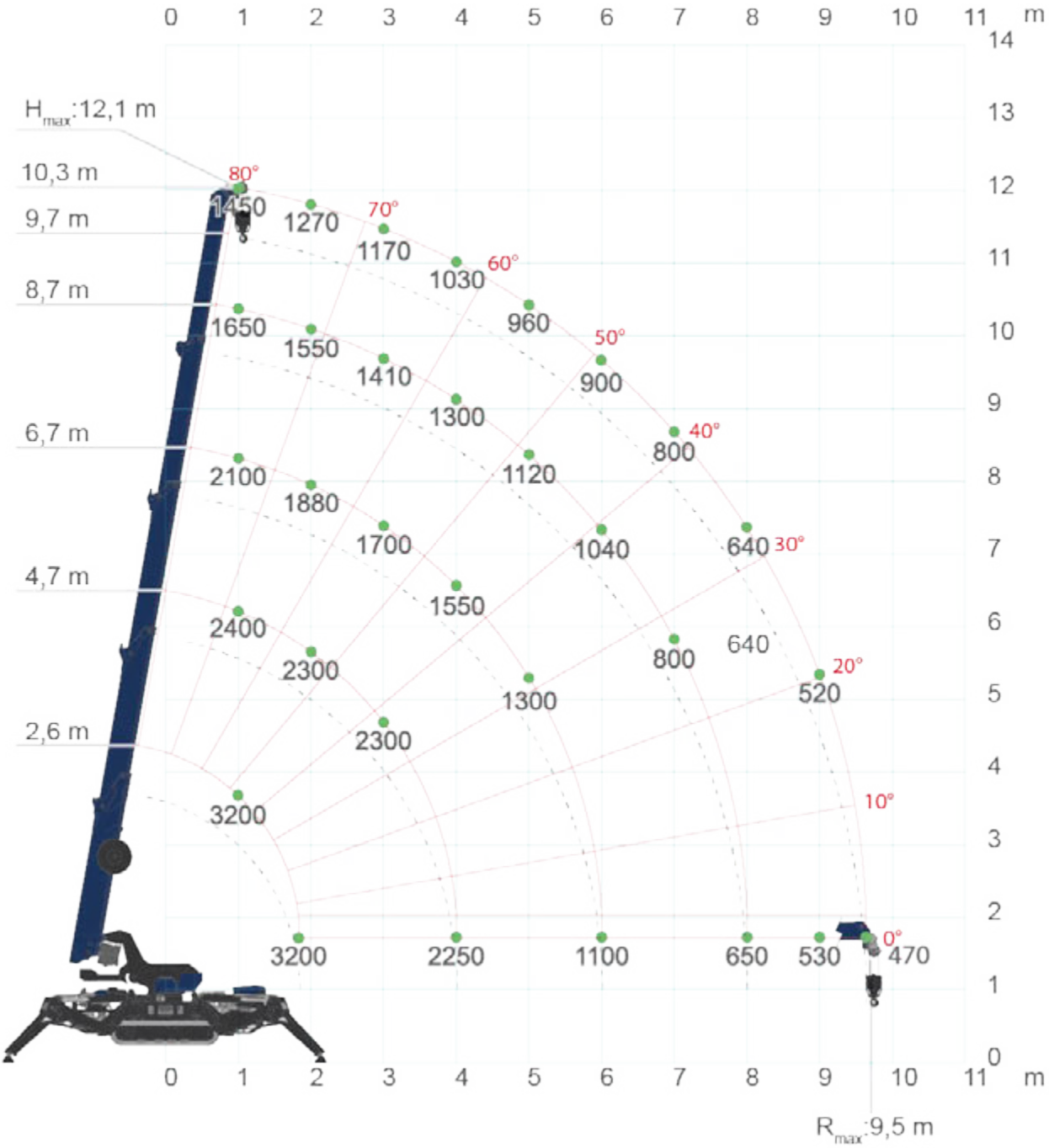

[kg]

CROCHET PRINCIPAL AVEC TREUIL

CRANE PERFORMANCE : J7

L [m]→	2,6	2,7	3,7	4,7	5,7	6,7	7,7	8,7	9,7	10,3
1	3200	3000	2650	2400	2300	2100	1730	1650	1550	1450
2	3200	3200	2600	2300	2090	1880	1730	1550	1450	1270
3			2600	2300	1950	1700	1530	1410	1260	1170
4				2250	1750	1550	1350	1300	1180	1030
5					1500	1300	1150	1120	1000	960
6						1100	1100	1040	930	900
7							800	800	800	800
8								650	640	640
9									530	520
9,5										470
↑R [m]	[kg]									

CRANE PERFORMANCE: J6

L [m]→	2,6	2,7	3,7	4,7	5,7	6,7	7,7	8,7	9,7	10,3
1	3200	3000	2650	2400	2300	2100	1730	1650	1550	1450
2	3200	3200	2600	2300	2090	1880	1730	1550	1450	1270
3			2600	2300	1950	1700	1530	1410	1260	1170
4				1700	1650	1500	1350	1300	1180	1030
5					1100	1100	1100	1000	1000	960
6						800	800	800	800	800
7							600	600	600	600
8								480	480	480
9									400	400
9,5										320
↑R [m]	[kg]									

CRANE PERFORMANCE: J5

L [m]→	2,6	2,7	3,7	4,7	5,7
1	1500	1500	1000	700	400
2	1200	1200	700	500	400
3			600	450	300
4				350	280
5					200
↑R [m]	[kg]				

CRANE PERFORMANCE: J1

L [m]→	2,6	2,7
1	400	400
2		110
↑R [m]	[kg]	

manutention@mbgroupe.be | +32 87 78 51 03 | Z.I Les Plenesses - Rue du Tiège 12 B-4890 Thimister-Clermont

FLÈCHETTE HYDRAULIQUE AVEC TREUIL JIB1000.2H1MX

J7

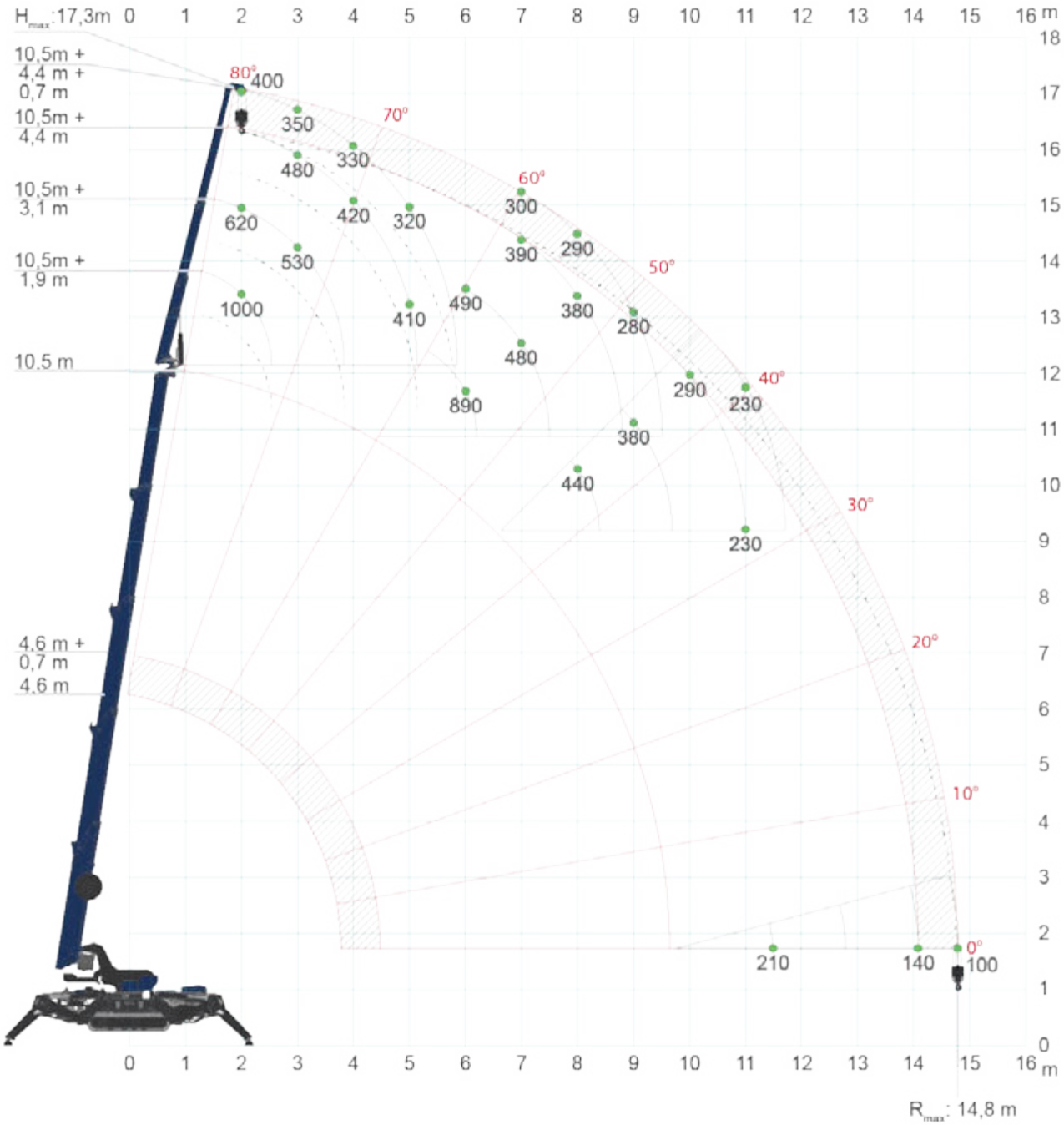

[kg]

FLÈCHETTE HYDRAULIQUE AVEC TREUIL JIB1000.2H1MX

CRANE PERFORMANCE: J7

L [m]→	1,9	3,1	4,4	5,1
2	1000	620	490	400
3	1000	530	480	350
4	1000	510	420	330
5	1000	500	410	320
6	890	490	400	310
7	670	480	390	300
8	440	400	380	290
9	380	380	340	280
10	290	290	290	250
11	230	230	230	230
12		190	190	190
13			150	150
14			140	130
14,8				100
↑R [m]	[kg]			

CRANE PERFORMANCE: J6

L_J [m]→	1,9	3,1	4,4	5,1
2	1000	540	450	400
3	1000	500	430	350
4	1000	480	360	300
5	800	430	330	290
6	590	400	300	280
7	420	380	290	270
8	300	300	280	260
9	200	200	200	200
10	140	140	140	140
11	110	110	110	110
↑R [m]	[kg]			

CRANE PERFORMANCE: J5

L_J [m]→	1,9	3,1	4,4	5,1
2	800	420	250	210
3	700	400	240	200
4	400	300	230	190
5	280	240	220	180
↑R [m]	[kg]			

CRANE PERFORMANCE: J1

L_J [m]→	1,9
2	100
3	100
4	50
↑R [m]	[kg]

manutention@mbgroupe.be | +32 87 78 51 03 | Z.I Les Plenesses - Rue du Tiège 12 B-4890 Thimister-Clermont

FLÈCHETTE HYDRAULIQUE AVEC CROCHET JIB1000.2H1MX

J7

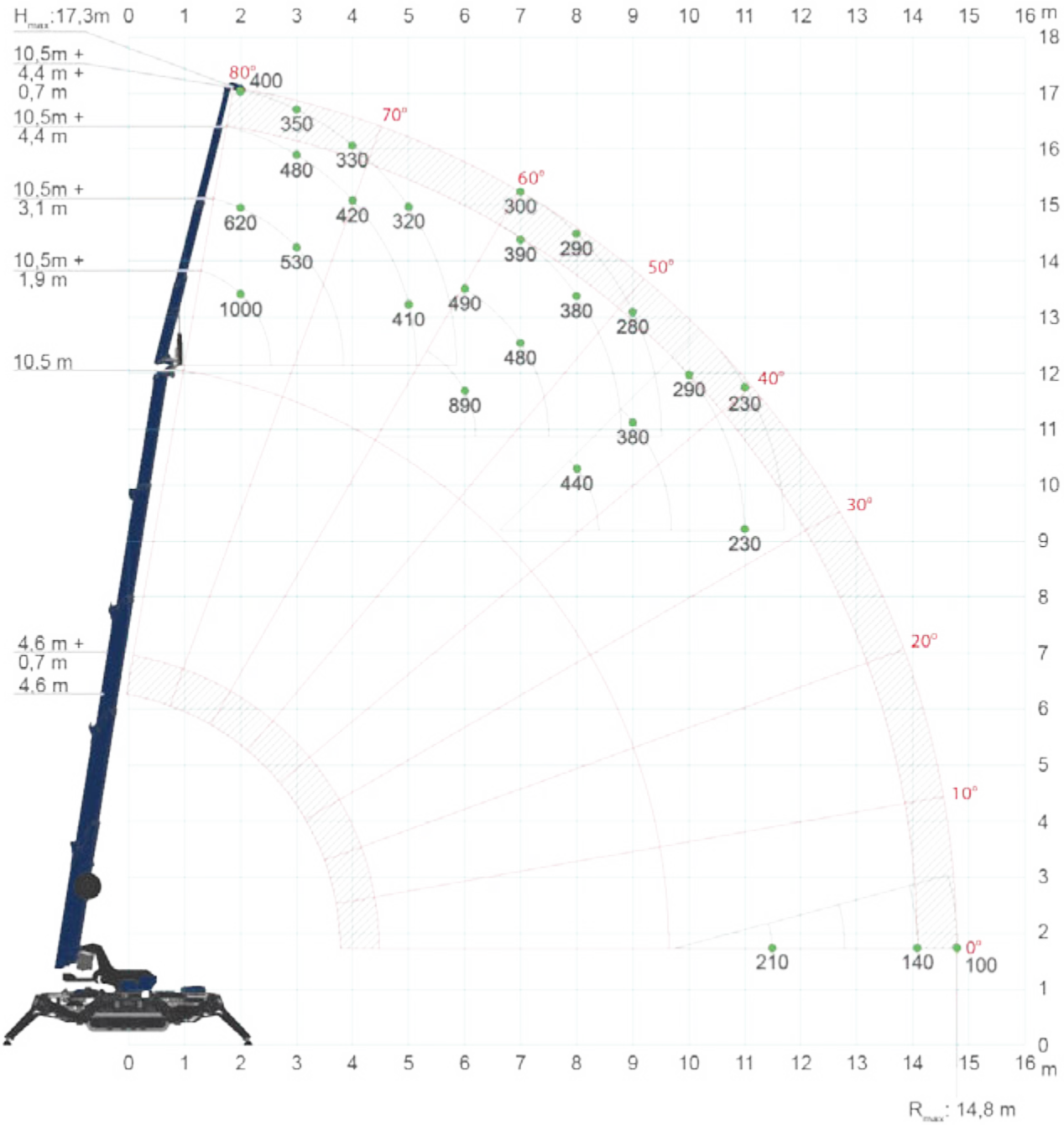

[kg]

FLÈCHETTE HYDRAULIQUE AVEC CROCHET JIB1000.2H1MX

CRANE PERFORMANCE: J7

L_J [m]→	1,9	3,1	4,4	5,1
2	1000	620	490	400
3	1000	530	480	350
4	1000	510	420	330
5	1000	500	410	320
6	890	490	400	310
7	670	480	390	300
8	440	400	380	290
9	380	380	340	280
10	290	290	290	250
11	230	230	230	230
12		190	190	190
13			150	150
14			140	130
14,8				100
↑R [m]	[kg]			

CRANE PERFORMANCE: J6

L_J [m]→	1,9	3,1	4,4	5,1
2	1000	540	450	400
3	1000	500	430	350
4	1000	480	360	300
5	800	430	330	290
6	590	400	300	280
7	420	380	290	270
8	300	300	280	260
9	200	200	200	200
10	140	140	140	140
11	110	110	110	110
↑R [m]	[kg]			

CRANE PERFORMANCE: J5

L_J [m]→	1,9	3,1	4,4	5,1
2	800	420	250	210
3	700	400	240	200
4	400	300	230	190
5	280	240	220	180
↑R [m]	[kg]			

CRANE PERFORMANCE: J1

L_J [m]→	1,9
2	100
3	100
4	50
↑R [m]	[kg]

manutention@mbgroupe.be | +32 87 78 51 03 | Z.I Les Plenesses - Rue du Tiège 12 B-4890 Thimister-Clermont

FLÉCHETTE MÉCANIQUE COULISSANTE JIB1200GX

J7

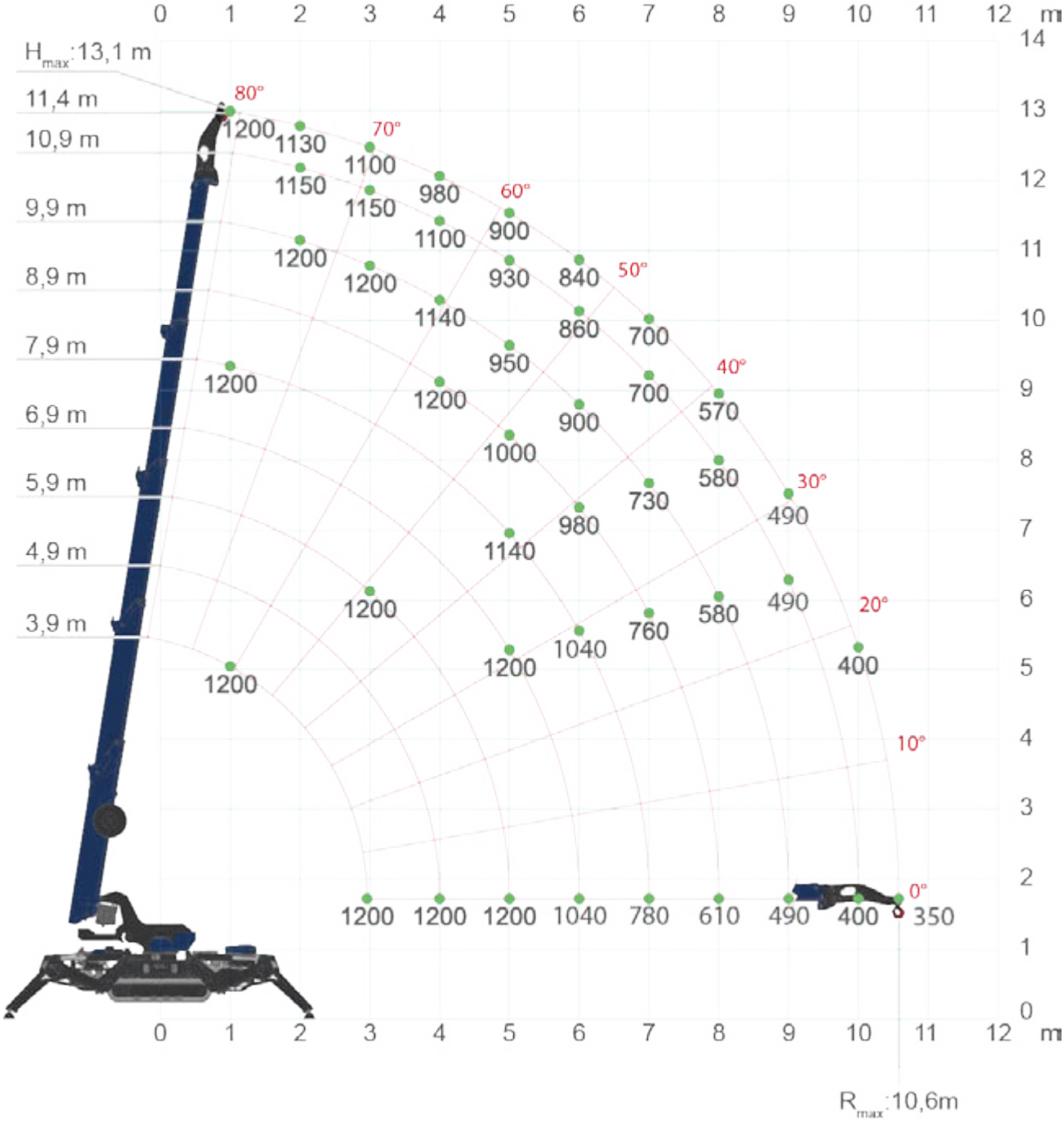

[kg]

FLÉCHETTE MÉCANIQUE COULISSANTE JIB1200GX

CRANE PERFORMANCE: J7										
[m] L →	2,6	2,8	3,8	4,8	5,8	6,8	7,8	8,8	9,8	10,3
L+L$_J$→	3,7	3,9	4,9	5,9	6,9	7,9	8,9	9,9	10,9	11,4
1	1200	1200	1200	1200	1200	1200	1200	1200	1200	1200
2	1200	1200	1200	1200	1200	1200	1200	1200	1150	1130
3	1200	1200	1200	1200	1200	1200	1200	1200	1150	1100
4			1200	1200	1200	1200	1200	1140	1100	980
5				1200	1200	1140	1000	950	930	900
6					1040	1000	980	900	860	840
7						780	760	730	700	700
8							610	580	580	570
9								490	490	490
10									400	400
10,6										350
↑R [m]	[kg]									

CRANE PERFORMANCE: J6										
[m] L →	2,6	2,8	3,8	4,8	5,8	6,8	7,8	8,8	9,8	10,3
L+L$_J$→	3,7	3,9	4,9	5,9	6,9	7,9	8,9	9,9	10,9	11,4
1	1200	1200	1200	1200	1200	1200	1200	1200	1200	1200
2	1200	1200	1200	1200	1200	1200	1200	1200	1150	1130
3	1200	1200	1200	1200	1200	1200	1200	1200	1150	1000
4			1200	1200	1200	1200	1200	1140	1100	980
5				1080	1000	960	950	930	920	900
6					780	750	710	680	620	600
7						580	560	540	500	480
8							440	430	420	400
9								350	350	320
10									290	280
10,55										250
↑R [m]	[kg]									

CRANE PERFORMANCE: J5				
[m] L →	2,6	2,8	3,8	4,8
L+L$_J$→	3,7	3,9	4,9	5,9
1	1200	1000	700	400
2	1100	600	500	360
3	540	540	400	260
4			280	220
5				150
↑R [m]	[kg]			

manutention@mbgroupe.be | +32 87 78 51 03 | Z.I Les Plenesses - Rue du Tiège 12 B-4890 Thimister-Clermont

MANIPULATEUR DE POUTRE EN ACIER RP01 JIB500GR

J7

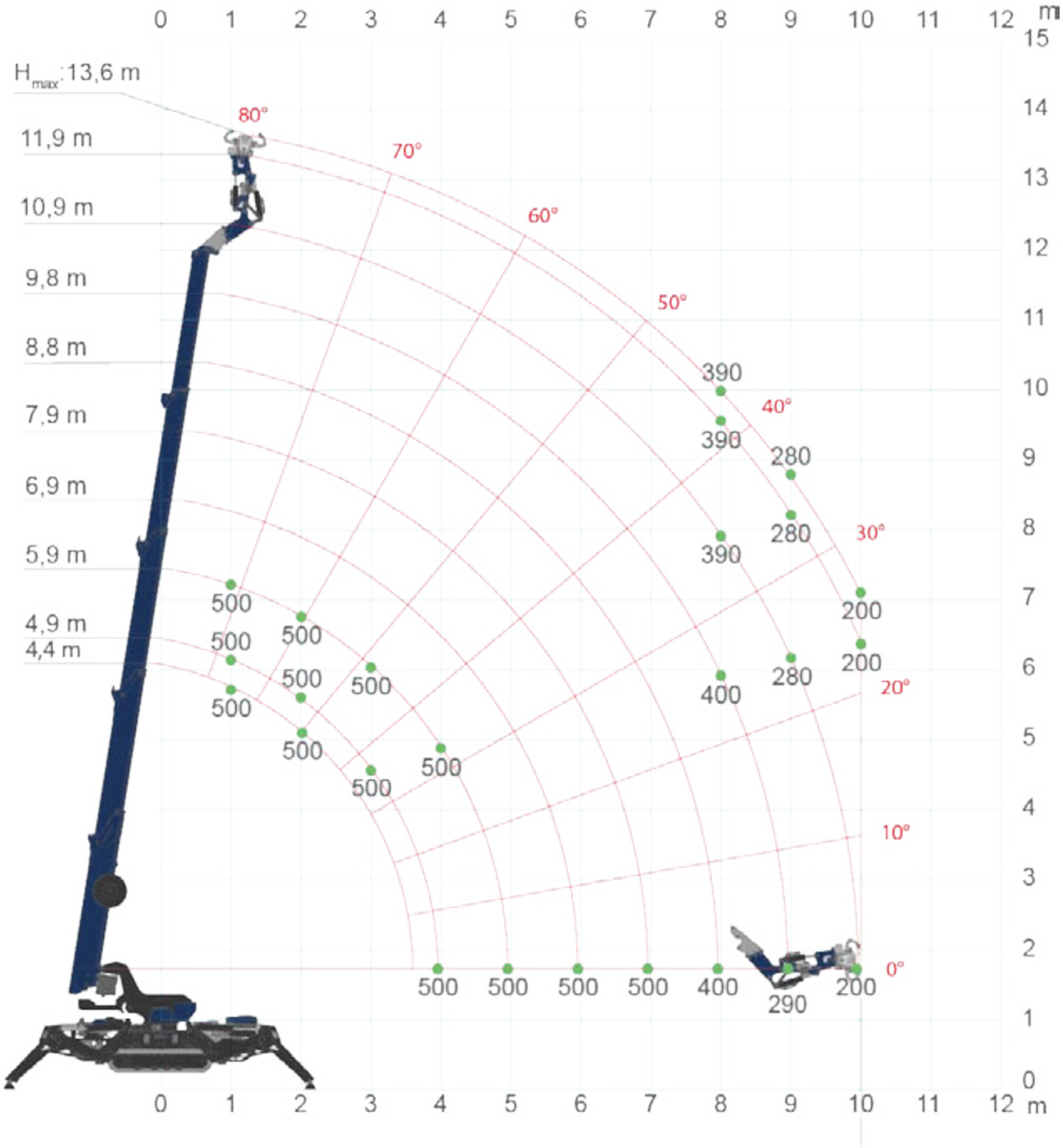
0 1 2 3 4 5 6 7 8 9 10 11 12 m
15 14 13 12 11 10 9 8 7 6 5 4 3 2 1 0
H_{max}: 13,6 m
11,9 m
10,9 m
9,8 m
8,8 m
7,9 m
6,9 m
5,9 m
4,9 m
4,4 m
80°
70°
60°
50°
40°
30°
20°
10°
0°
500 500 500

MANIPULATEUR DE POUTRE EN ACIER RP01 JIB500GR

CRANE PERFORMANCE: J7										
[m] L →	2,6	3,1	4,1	5,1	6,1	7,0	8,0	9,1	10,1	10,3
L+L$_J$→	4,4	4,9	5,9	6,9	7,9	8,8	9,8	10,9	11,9	12,1
1	500	500	500	500	500	500	500	500	500	500
4	500	500	500	500	500	500	500	500	500	500
5			500	500	500	500	500	500	500	500
6				500	500	500	500	500	500	500
7					500	500	500	500	500	500
8						400	400	390	390	390
9							290	280	280	280
10								200	200	200
↑R [m]	[kg]									

CRANE PERFORMANCE: J6										
[m] L →	2,6	3,1	4,1	5,1	6,1	7,0	8,0	9,1	10,1	10,3
L+L$_J$→	4,4	4,9	5,9	6,9	7,9	8,8	9,8	10,9	11,9	12,1
1	500	500	500	500	500	500	500	500	500	500
4	500	500	500	500	500	500	500	500	500	500
5			500	500	500	500	500	500	500	500
6				500	500	490	460	440	430	430
7					350	340	330	310	310	310
8						230	220	210	210	210
↑R [m]	[kg]									

CRANE PERFORMANCE: J5			
[m] L →	2,6	3,1	4,1
L+L$_J$→	4,4	4,9	5,9
1	500	500	500
2	500	500	500
3	500	400	400
4		300	300
5			200
↑R [m]	[kg]		

manutention@mbgroupe.be | +32 87 78 51 03 | Z.I Les Plenesses - Rue du Tiège 12 B-4890 Thimister-Clermont

GC01 - Grue Chenille 4T. - Maeda MC405 CRME

Elle convient parfaitement pour monter du verre, des charpentes, des panneaux de coffrage, un revêtement de façade, etc.

Infos	Grue arraignée treuil, stabilisateurs 3 positions, transport 500kg max, tourelle rotation 360°, essence et électrique
Type de JIB	Checheur 850kg max et Fléchette de 500kg max
Fourche	NON
Ballast	NON
Treuil Hydraulique	OUI
Roues blanches	NON
Radio commandé	OUI
Longueur (châssis, sans la flèche dépassante) (m)	4,98
Largeur (m)	1,38
Hauteur (m)	1,98
Poids Grue sans jib et accessoire (kg)	6000
Capacité Max de levage (t)	4T
Flèche Base hydraulique (m)	16,475
Petit Jib (m)	0,3
Grand Jib (m)	4
Hauteur sous crochet max (m)	20,7
Capacité Horizontale à Portée Maxi avec flèche de base, Crochet de base sans treuil / avec Geko (kg)	210
Portée : Capacité Horizontale à Portée Maxi avec flèche de base, Crochet de base sans treuil / avec Geko (m)	16

Manutention
www.mbgroupe.be

GC01 - Grue Chenille 4T.

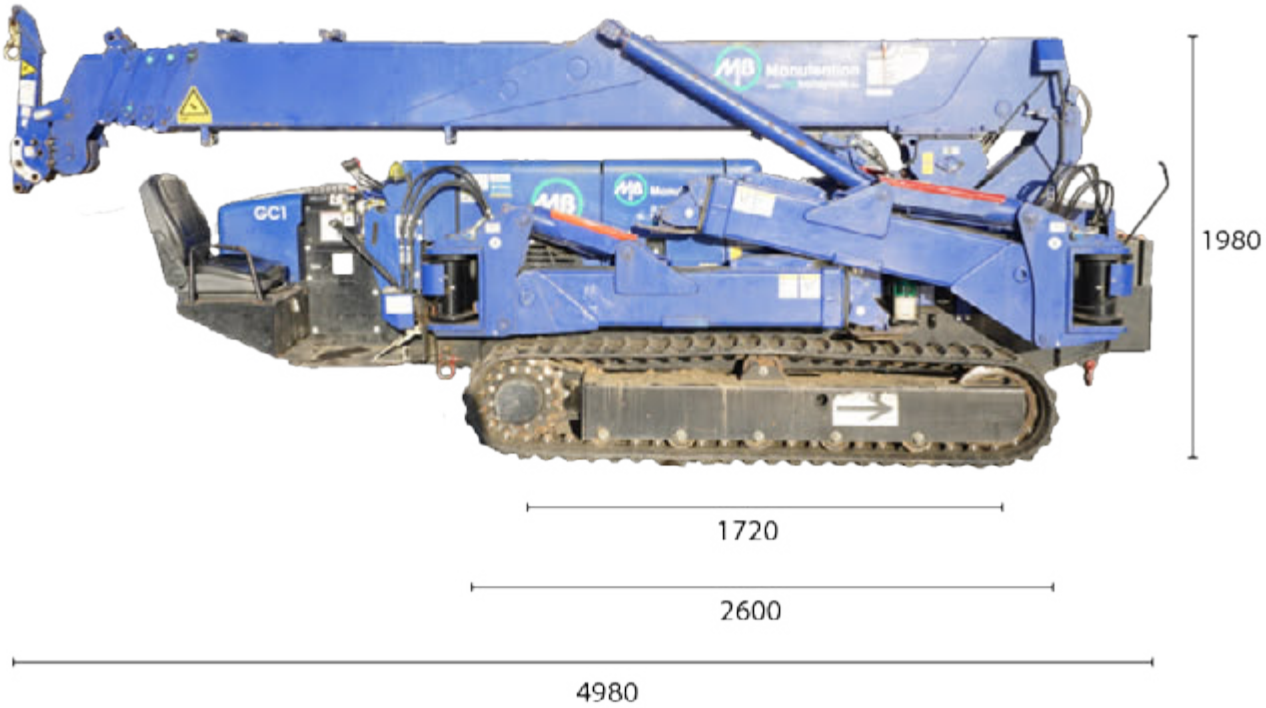

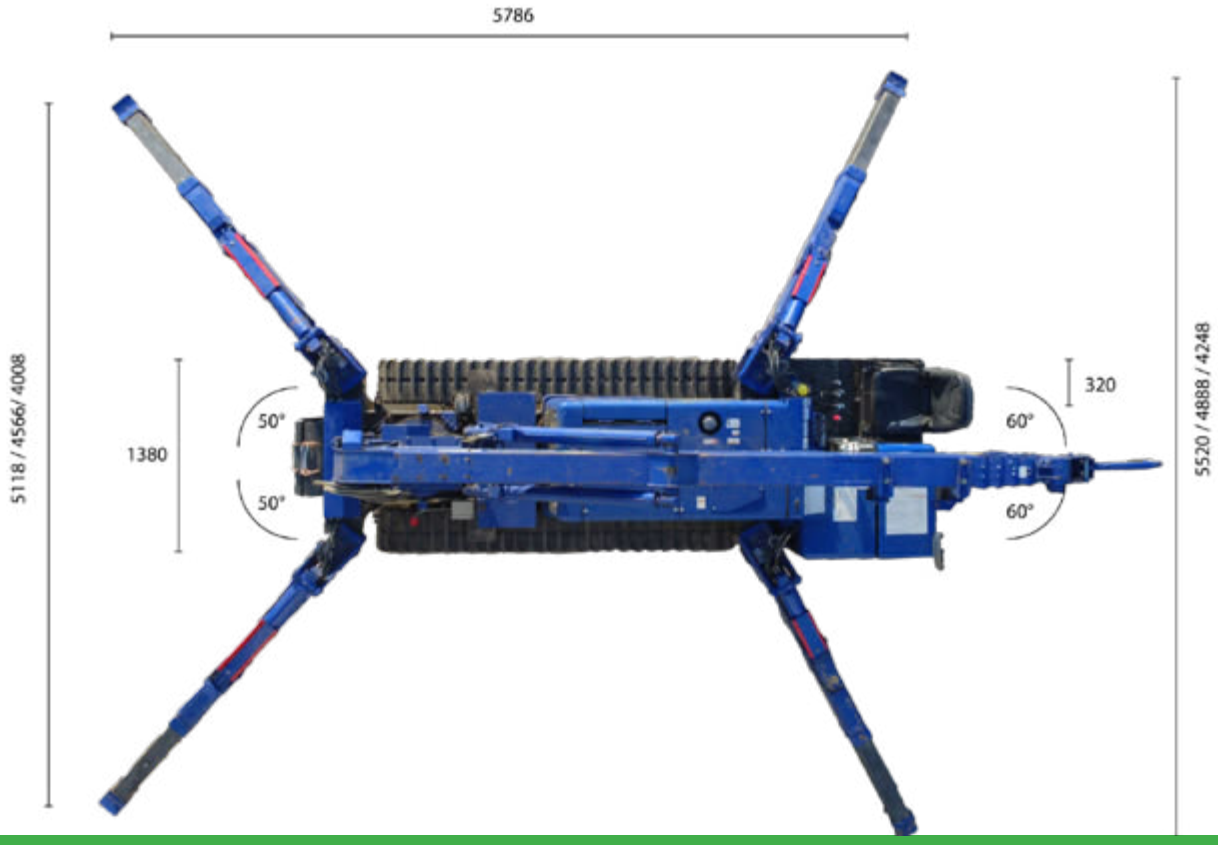

manutention@mbgroupe.be | +32 87 78 51 03 | Z.I Les Plenesses - Rue du Tiège 12 B-4890 Thimister-Clermont

Fleche de base + jib

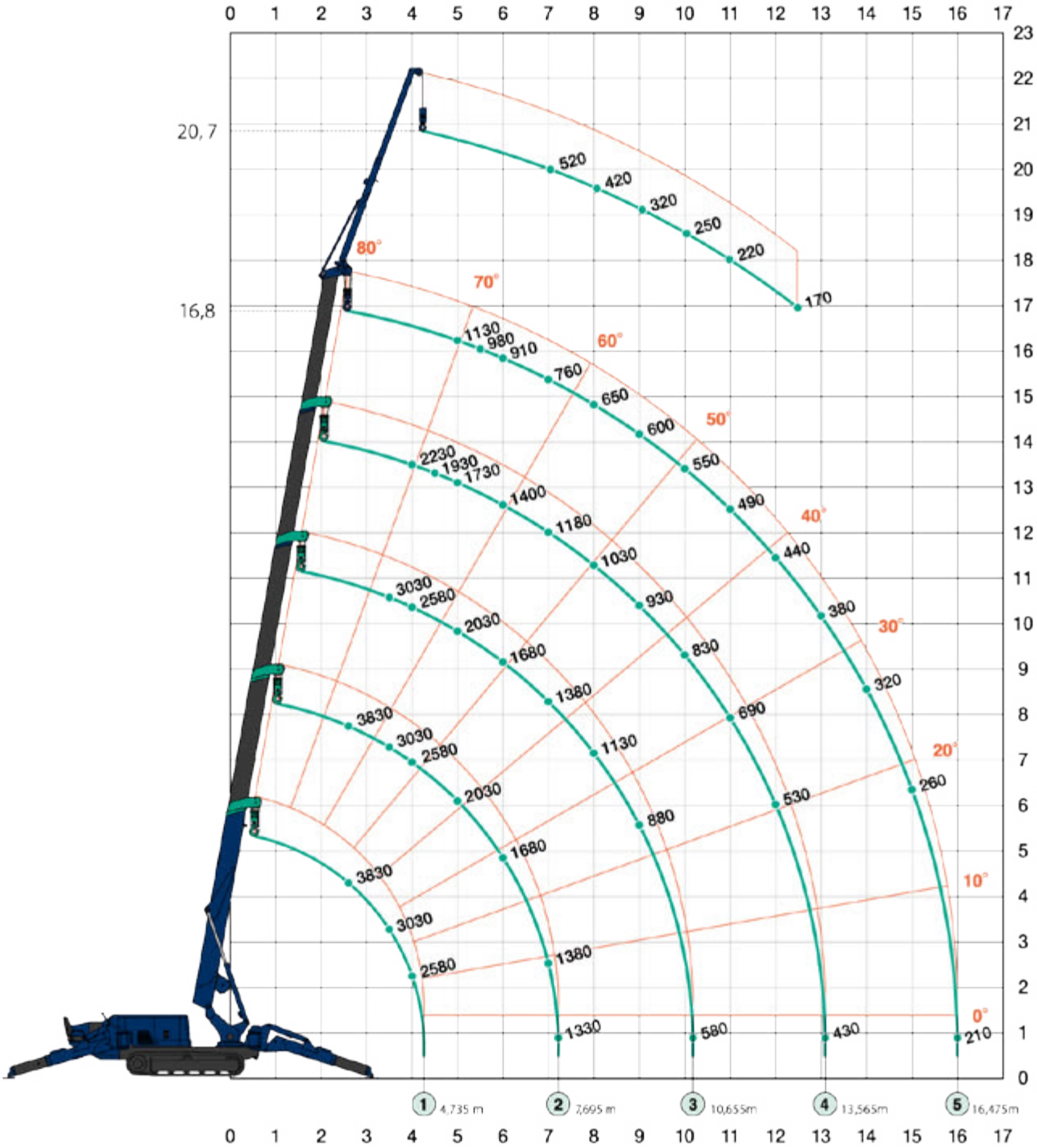

Manutention
www.mbgroupe.be

GC01 - Grue Chenille 4T.

Treuil

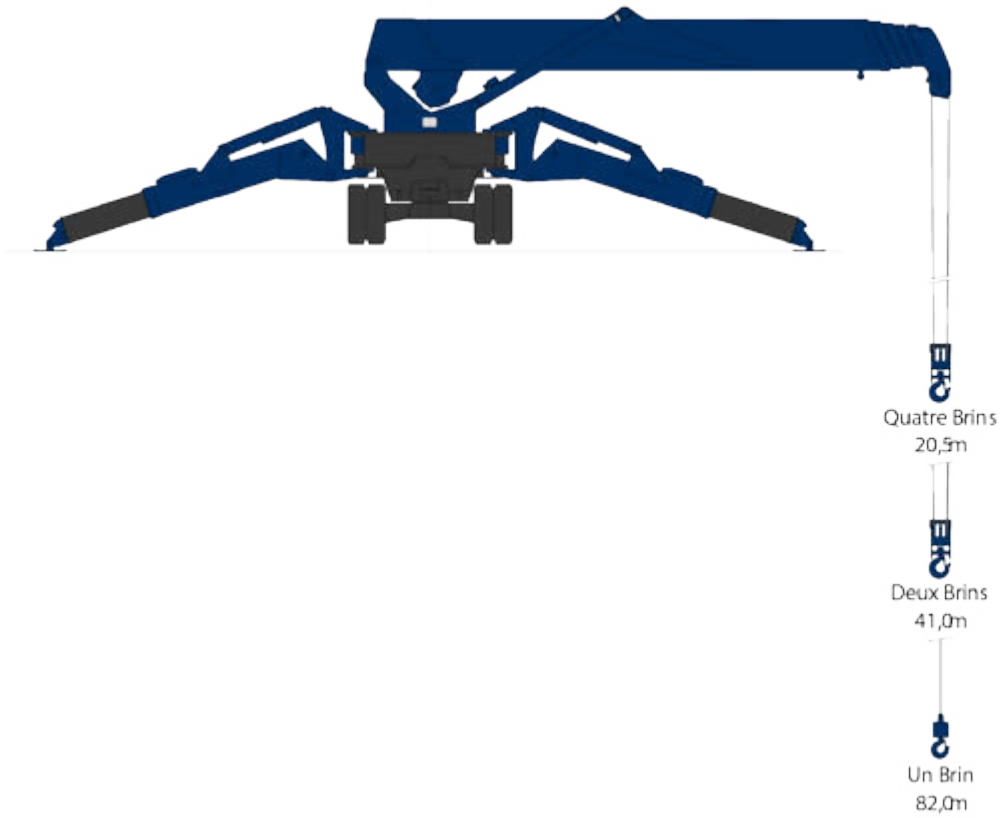

Charge nominale totale avec stabilisateurs en position maximum avec crochet chercheur 850kg					
	Flèche 4,735m	Flèche 7,695m	Flèche 10,655m	Flèche 13,565m	Flèche 16,475m
Rayon de portée (m)	Charge nominale totale (kg)				
2,7	850	850			
3,5	850	850	850		
4,0	850	850	850	850	
4,6	850	850	850	850	
5,0		850	850	850	850
6,0		850	850	850	850
7,5		850	850	850	670
8,0			850	850	620
10,5			550	760	490
13,4				390	340
14,0					310
15,0					250
16,3					170

manutention@mbgroupe.be | +32 87 78 51 03 | Z.I Les Plenesses - Rue du Tiège 12 B-4890 Thimister-Clermont

Charge nominale totale avec stabilisateurs en position minimum

Flèche 4,735m/7,695m		Flèche 10,655m		Flèche 13,565m		Flèche 16,475m	
Rayon de portée (m)	Charge nominal totale (kg)	Rayon de portée (m)	Charge nominal totale (kg)	Rayon de portée (m)	Charge nominal totale (kg)	Rayon de portée (m)	Charge nominal totale (kg)
< 2,7	3830	3,5	3030	4	2230	5	1130
3,5	3030	4	2580	4,5	1830	5,5	980
4	2580	5	1680	5	1630	6	880
5	1680	6	1180	6	1180	7	730
6	1180	7	880	7	830	8	530
7	930	8	730	8	680	9	450
7,25	780	9	580	9	550	10	420
		10,2	400	10	430	11	370
				11	380	12	330
				12	350	13	280
				13,1	310	14	240
						15	190
						16	150

Charge nominale totale avec stabilisateurs en position intermédiaire

Flèche 4,735m/7,695m		Flèche 10,655m		Flèche 13,565m		Flèche 16,475m	
Rayon de portée (m)	Charge nominale totale (kg)	Rayon de portée (m)	Charge nominale totale (kg)	Rayon de portée (m)	Charge nominale totale (kg)	Rayon de portée (m)	Charge nominale totale (kg)
< 2,7	3830	3,5	3030	4	2230	5	1130
3,5	3030	4	2580	4,5	1830	5,5	980
4	2580	5	1880	5	1630	6	910
5	1880	6	1430	6	1330	7	730
6	1430	7	1130	7	1080	8	630
7	1160	8	880	8	880	9	550
7,25	1120	9	740	9	730	10	480
		10,2	490	10	530	11	430
				11	480	12	380
				12	430	13	330
				13,1	330	14	280
						15	220
						16	180

Charge nominale totale avec stabilisateurs en position maximum

Flèche 4,735m/7,695m		Flèche 10,655m		Flèche 13,565m		Flèche 16,475m	
Rayon de portée (m)	Charge nominale totale (kg)	Rayon de portée (m)	Charge nominale totale (kg)	Rayon de portée (m)	Charge nominale totale (kg)	Rayon de portée (m)	Charge nominale totale (kg)
< 2,7	3830	3,5	3030	4	2230	5	1130
3,5	3030	4	2580	4,5	1930	5,5	980
4	2580	5	2030	5	1730	6	910
5	2030	6	1680	6	1400	7	760
6	1680	7	1380	7	1180	8	650
7	1380	8	1130	8	1030	9	600
7,25	1330	9	880	9	930	10	550
		10,2	580	10	830	11	490
				11	690	12	440
				12	530	13	380
				13,1	430	14	320
						15	260
						16	210

manutention@mbgroupe.be | +32 87 78 51 03 | Z.I Les Plenesses - Rue du Tiège 12 B-4890 Thimister-Clermont

GC02 - NEW 2026

Jekko SPX-650CL-2 Lithium

MB Groupe
www.mbgroupe.be

TÉLÉCOMMANDE

- Multifonctionnelle
- Proportionnelle
- Écran avec retour d'info
- Diagnostic intégré
- Système de sécurité LMI
- Alarmes et limitations

CARACTÉRISTIQUES SPÉCIFIQUES

- Pick & Carry 800 kg
- Levage en mouvement contrôlé
- Outils Plug & Play
- Tous les accessoires compatibles
- Système LMI complet
- Robot ventouse pour vitre 800 kg
- Robot pince pour poutre en acier 500 kg

ROBOT VENTOUSE OU PINCE

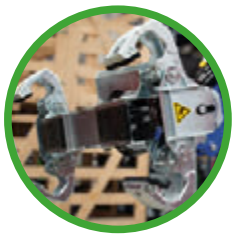

FLÈCHE HYDRAULIQUE

- Modalité crochet ou treuil
- Capacité maximale 1,2 tonne
- Hauteur maximale 23,7 m
- Auto-installation rapide

TREUIL & ROTATION CONTINUE SUR 360°

- Câble jusqu'à 80 m
- Têtes de poulie et poulie de renvoi à bord
- 800 Kg en 1 brin et 4800 Kg en 6 brins

FLÈCHE PRINCIPALE

- Capacité maximale 5 tonnes
- Hauteur maximale 17,3 m
- 4 rallonges hydrauliques à chaîne
- Acier haute résistance

ALIMENTÉE PAR BATTERIE LITHIUM

- Haute autonomie
- Chargeur intégré 110 / 230 V
- Charge rapide externe 400 V
- Utilisable pendant la rechargeV

CHENILLES

- Chenilles blanches non marquantes
- Extensibles pour meilleure conduite

STABILISATEURS

- Configurations infinies
- Rotation continue 0° / 70°
- Extension télescopique
- Système auto-nivelant

DIMENSIONS (mm)

GC02 - JEKKO SPX-650CL-2 LITHIUM

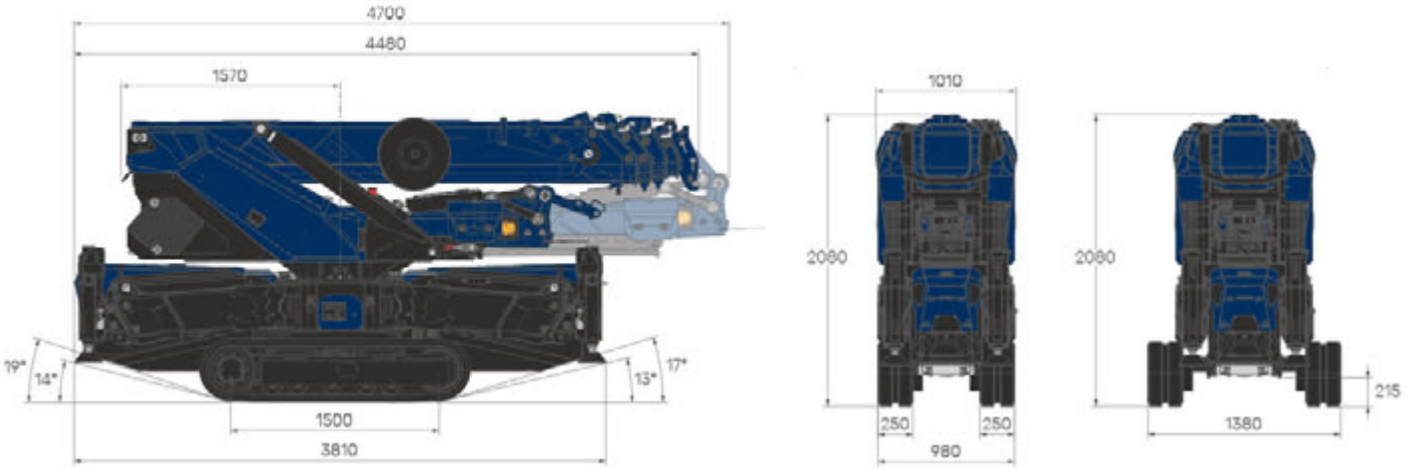

ZONE DE STABILITÉ (mm)

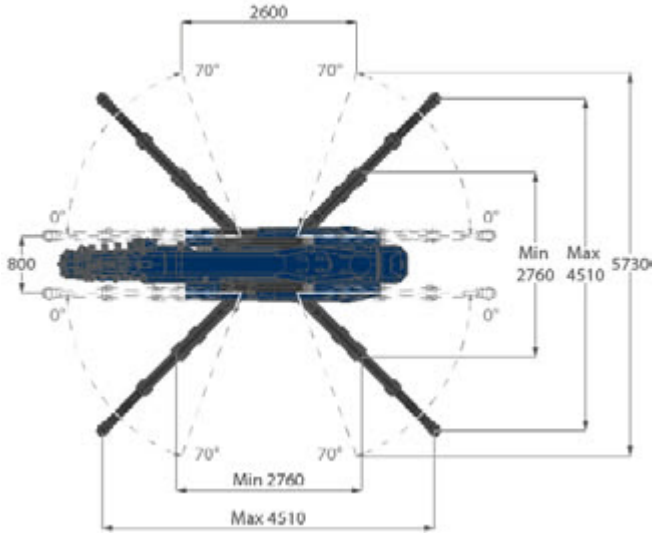

CAPACITÉS (kg)

	kg
SPX650	**5800**
Flèche hydraulique	**410**
Treuil	**52**

ACCESSOIRES

VE07 JVM800-R
Robot ventouse 800 kg

JIB Mécanique
de 2000 kg

RP01 JIB500GR
Robot poutre
en acier 500 kg

manutention@mbgroupe.be | +32 87 78 51 03 | Z.I Les Plenesses - Rue du Tiège 12 B-4890 Thimister-Clermont

DIAGRAMME DE CHARGE - FLÈCHE PRINCIPALE

GC02 - JEKKO SPX-650CL-2 LITHIUM

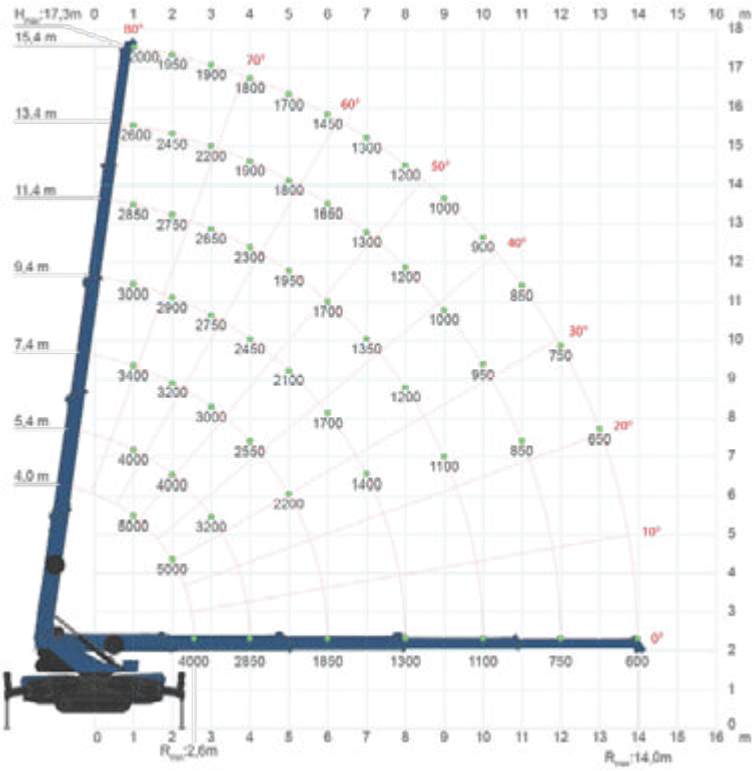

DIAGRAMME DE CHARGE - JIB HYDRAULIQUE

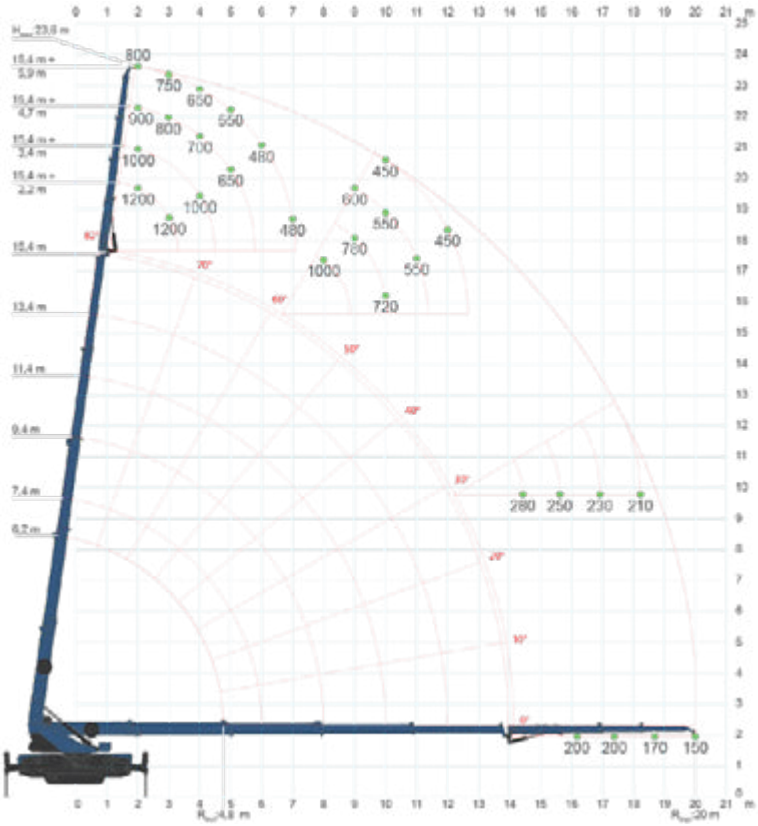

ÉLÉVATEURS

DIRECTEUR PÔLE MANUTENTION

Bernard COOLEN	+32 492 73 53 30

RESPONSABLE OPÉRATIONNEL & PLANNING

Brice DEVAUX	+32 87 33 85 58
Yoric CARO	+32 87 33 85 58

RESPONSABLE PROJETS

Jean-Pierre DAWIR	+32 496 94 05 80
Bart Kinat	+32 470 70 77 21
Josy DROUGUET	+32 472 42 63 73
Rudy VAN GOMPEL	+32 498 50 36 25
Jan WIJNEN	+32 474 89 20 24

En cas de commande : manutention@mbgroupe.be

manutention@mbgroupe.be | +32 87 78 51 03 | Z.I Les Plenesses - Rue du Tiège 12 B-4890 Thimister-Clermont

E06 - Chargeur - Case SR160

N° Parc	E06
Type	Case SR160
Propulsion	Diesel
Longueur extérieur fourche	1240
Longueur chassis	2455
Largeur chassis	1505
H minimale (transport)	1930
H travail (Plat fourches)	2736
Hauteur max	3691
Epaisseur fourches	35
Larg fourches	100
Poids	2430
Ecartement fourches	manuel

E06 - Chargeur

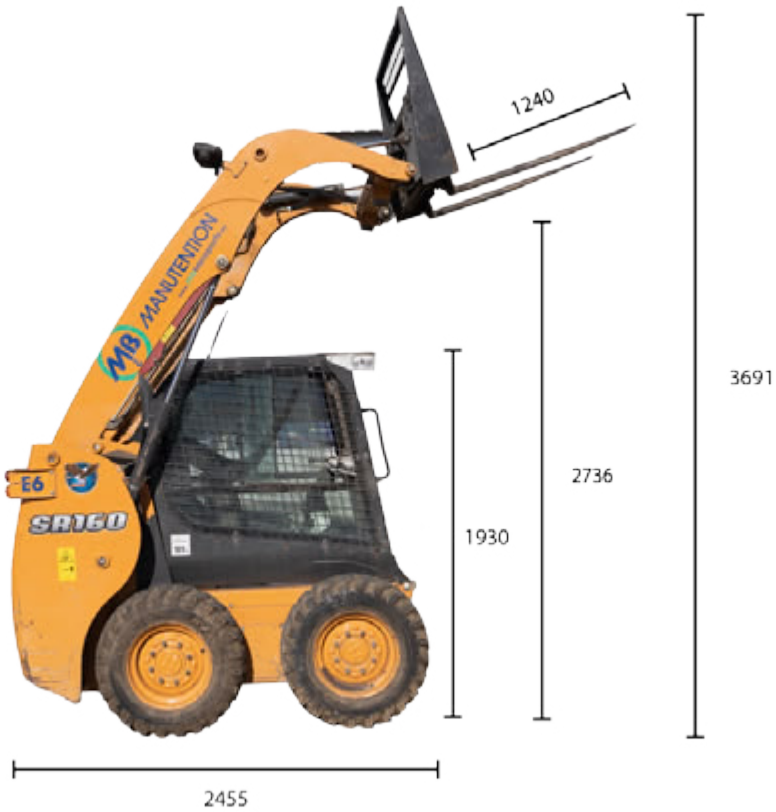

CASE
1505
35
100

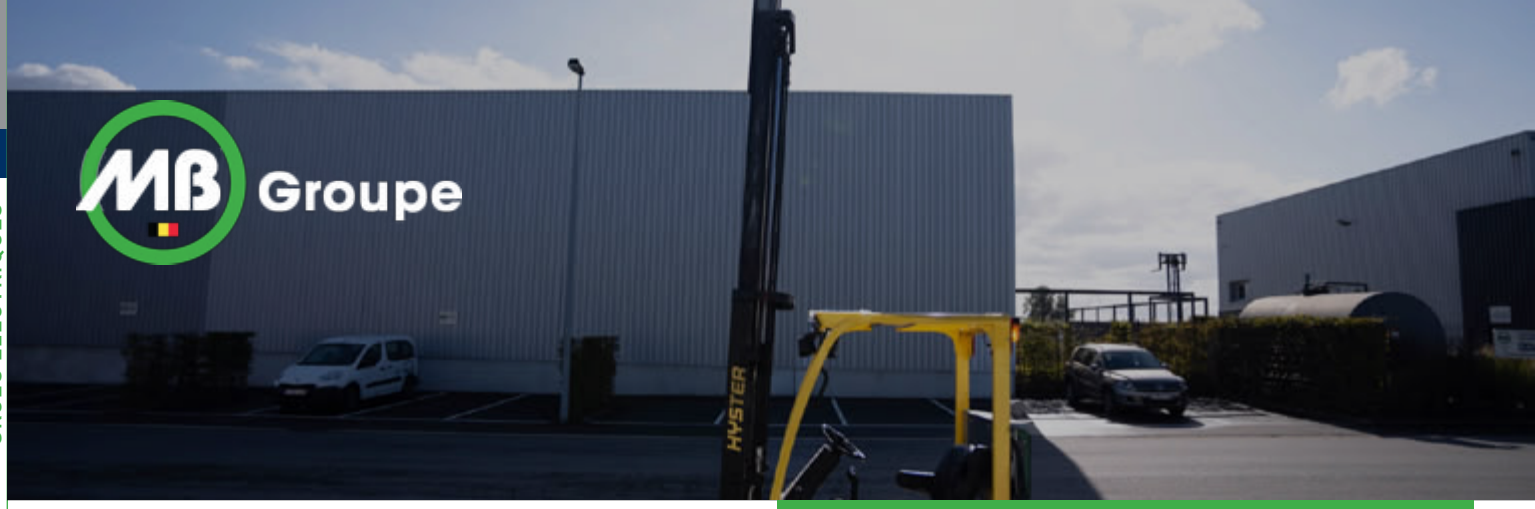

E10 - 1,5T. - Hyster E1.5XNT

N° Parc	E10
Type	Hyster E1.5XNT
Capacité	1,5T.
Propulsion	Electrique
Longueur extérieur fourche	1240
Longueur chassis	1750
Largeur chassis	1050
H travail (Plat fourches)	4900
Hauteur max	5420
Epaisseur fourches	40
Larg fourches	80
Poids	3130
Ecartement fourches	manuel

manutention@mbgroupe.be | +32 87 78 51 03 | Z.I Les Plenesses - Rue du Tiège 12 B-4890 Thimister-Clermont

E10 - 1,5T.

E10 - 1,5T.

manutention@mbgroupe.be | +32 87 78 51 03 | Z.I Les Plenesses - Rue du Tiège 12 B-4890 Thimister-Clermont

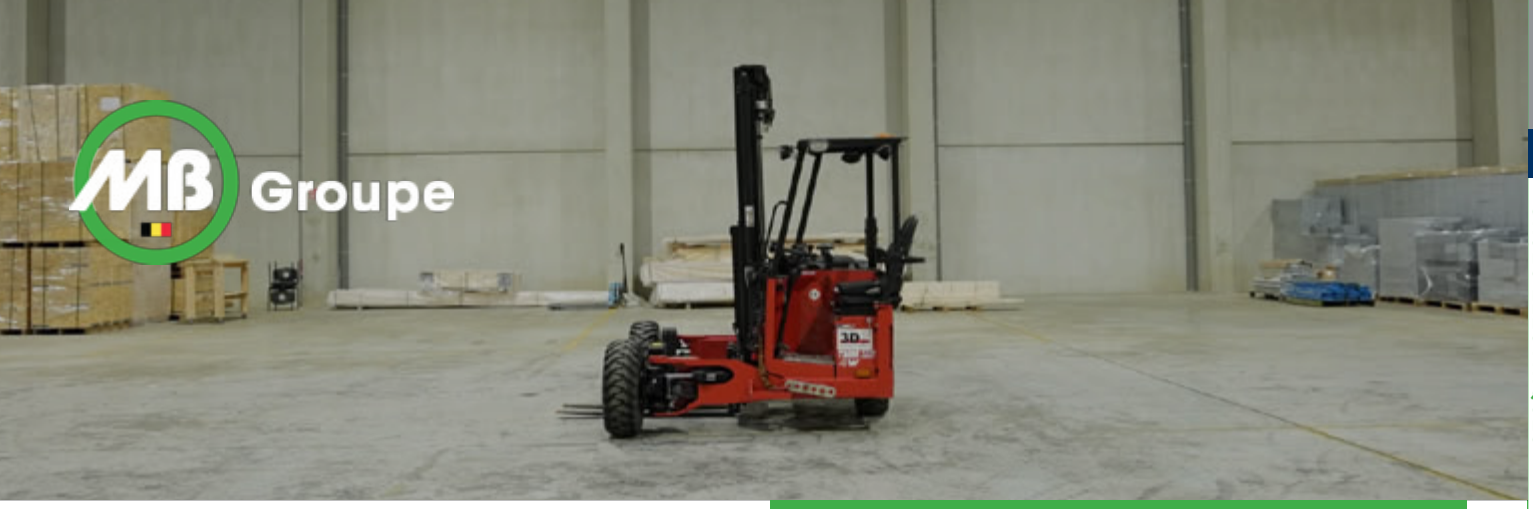

M10-M11 - Elévateur embarqué

N° Parc	M10-M11
Type	Elévateur embarqué
Capacité	2-2,5t
Propulsion	Deisel
Longueur extérieur fourche	1350-1200 mm
Longueur chassis	2598-2638 mm
Largeur chassis	2323-2406 mm
H minimale (transport)	2352-2392
H travail (Plat fourches)	3000 mm
Hauteur max	4455-4495 mm
Epaisseur fourches	170-125 mm
Larg fourches	55-40 mm
Poids	2,09 - 2,3 t
Ecartement fourches	1260 mm

2352 - 2392
2060 - 2120
230 - 270
2598 - 2638

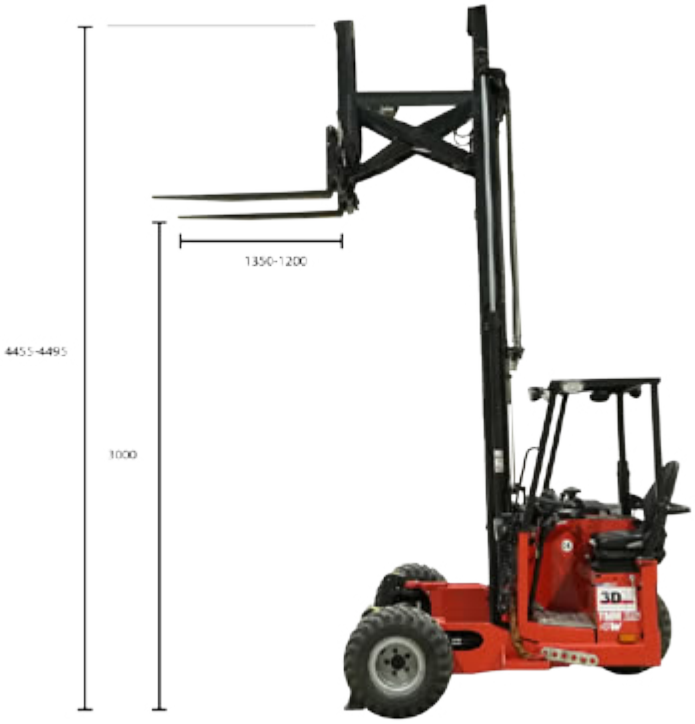
1350-1200
4455-4495
1000

55-40
1260
1600
2323-2406

E21 - 2T. - STILL EXV 20 (i)/Li-Ion - EXV 20 (i)/Li-Ion

N° Parc	E21
Type	EXV 20 (i)/Li-Ion
Capacité	2T.
Propulsion	Electrique
Longueur extérieur fourche	1150
Longueur chassis	2080
Largeur chassis	820
H minimale (transport)	1665
H travail (Plat fourches)	3360
Hauteur max	3875
Epaisseur fourches	73
Larg fourches	215
Poids	1439
Ecartement fourches	155

manutention@mbgroupe.be | +32 87 78 51 03 | Z.I Les Plenesses - Rue du Tiège 12 B-4890 Thimister-Clermont

E21 - 2T. - STILL
EXV 20 (i)/Li-Ion

E21 - 2T. - STILL
EXV 20 (i)/Li-Ion

E04 - 3T. - Mabo Combilift CB30D

N° Parc	E04
Type	Mabo Combilift CB30D
Capacité	3T.
Propulsion	Diesel
Longueur extérieur fourche	1210
Longueur chassis	1545
Largeur chassis	1510
H minimale (transport)	2480
H travail (Plat fourches)	5591
Hauteur max	6431
Epaisseur fourches	50
Larg fourches	125
Poids	6500
Ecartement fourches	hydraulique

E04 - 3T.

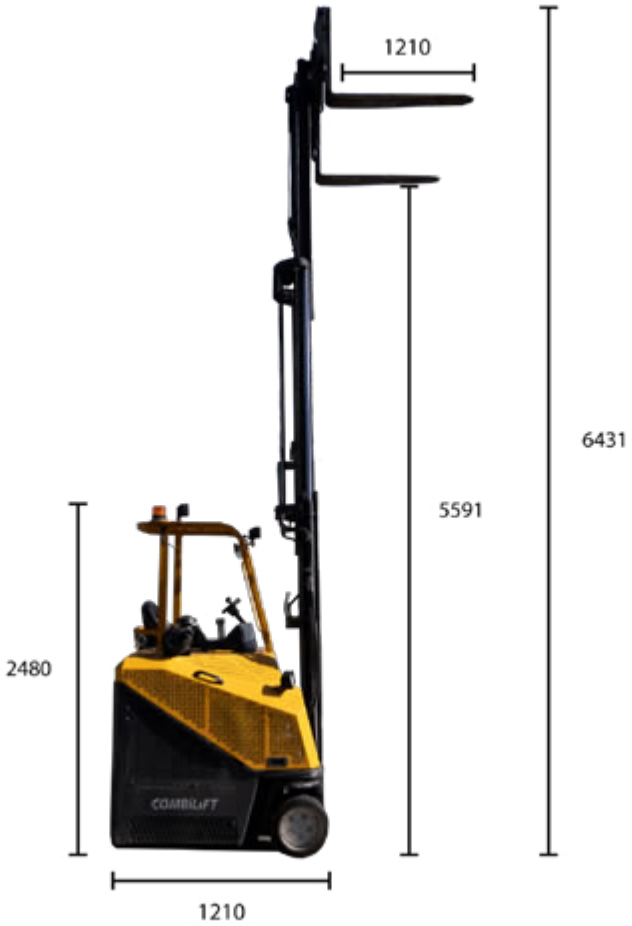

E04 - 3T.

E16-17 - 3T. - Hyster E3.0XN

N° Parc	E16 - E17
Type	Hyster E3.0XN
Capacité	3T.
Propulsion	Diesel
Longueur extérieur fourche	1100
Longueur chassis	2184
Largeur chassis	1108
H minimale (transport)	2248
H travail (Plat fourches)	3260
Hauteur max	3955
Epaisseur fourches	60
Larg fourches	50
Poids	5050
Ecartement fourches	Moteur AC

manutention@mbgroupe.be | +32 87 78 51 03 | Z.I Les Plenesses - Rue du Tiège 12 B-4890 Thimister-Clermont

E16-17 - 3T.

E16-17 - 3T.

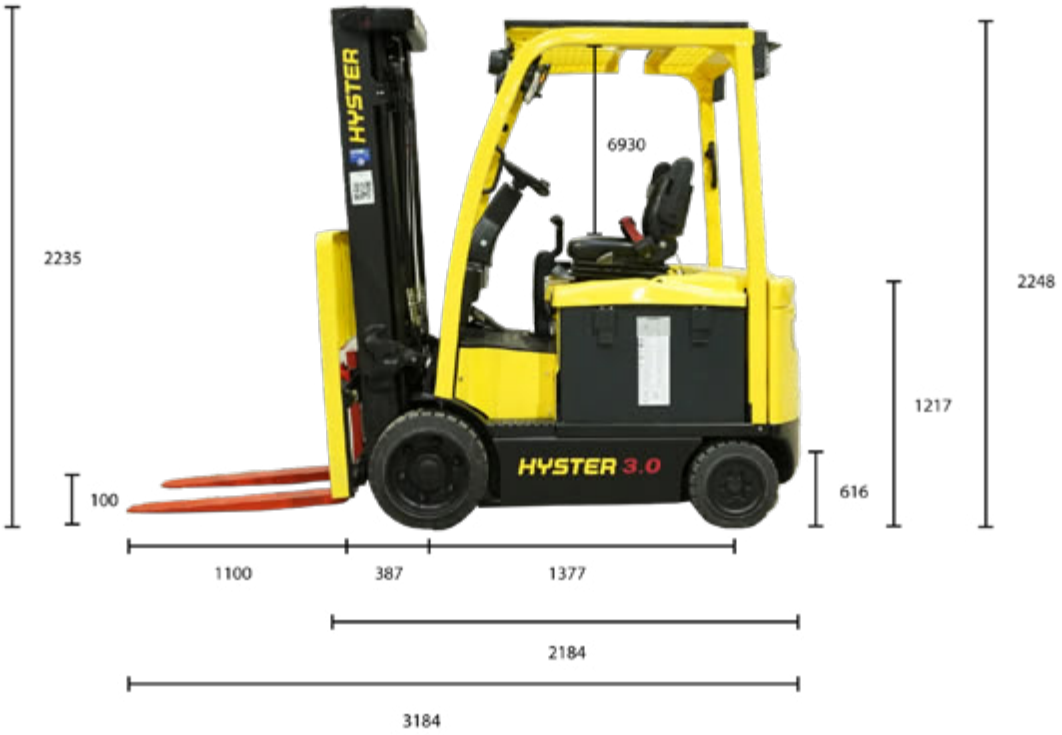
HYSTER
HYSTER 3.0
6930
2235
2248
1217
616
100
1100
387
1377
2184
3184

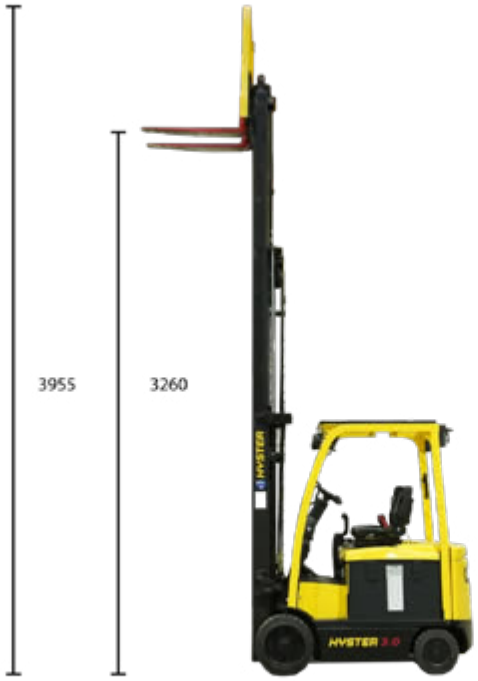
3955
3260

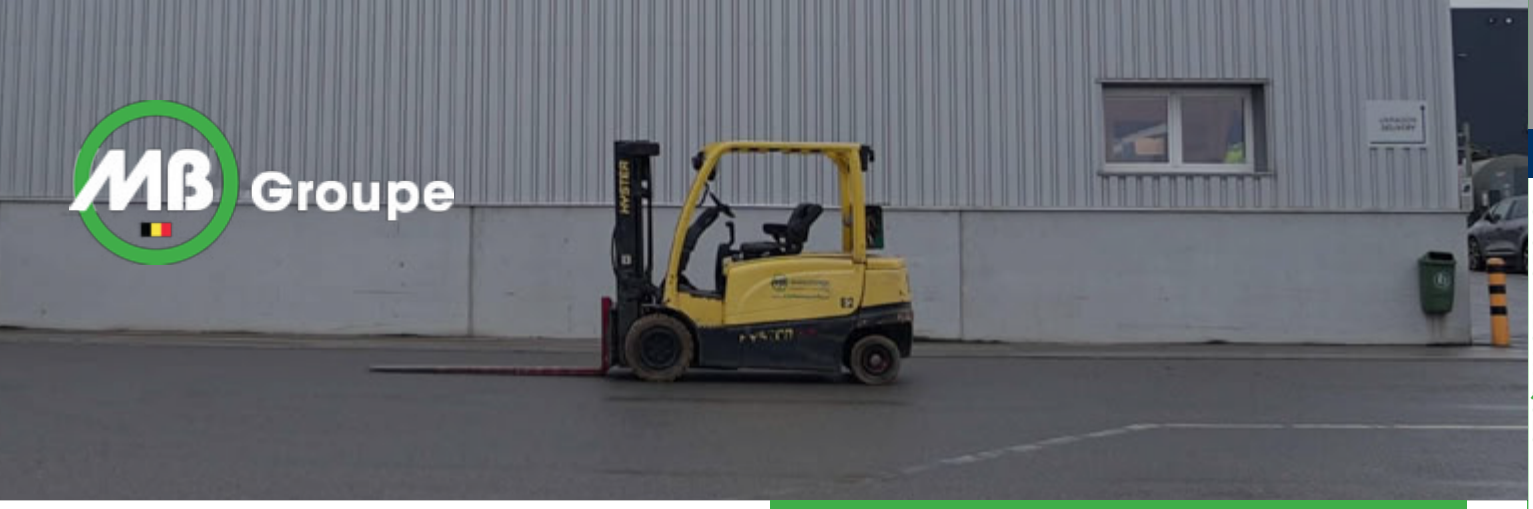

E02 - 3,5T. - Hyster J3.5XN (cabine basse)

N° Parc	E02
Type	Hyster J3.5XN (cabine basse)
Capacité	3.5T.
Propulsion	Electrique
Longueur extérieur fourche	2050
Longueur chassis	2600
Largeur chassis	1200
H minimale (transport)	1980
H travail (Plat fourches)	4027
Hauteur max	4607
Epaisseur fourches	50
Larg fourches	120
Poids	5650
Ecartement fourches	hydraulique

E02 - 3,5T.

E02 - 3,5T.

E08 - 3,5T. - Hyster J3.5XN

N° Parc	E08
Type	Hyster J3.5XN
Capacité	3.5T.
Propulsion	Electrique
Longueur extérieur fourche	2055
Longueur chassis	2545
Largeur chassis	1190
H travail (Plat fourches)	4612
Hauteur max	5232
Epaisseur fourches	50
Larg fourches	120
Poids	5570
Ecartement fourches	hydraulique

manutention@mbgroupe.be | +32 87 78 51 03 | Z.I Les Plenesses - Rue du Tiège 12 B-4890 Thimister-Clermont

E08 - 3,5T.

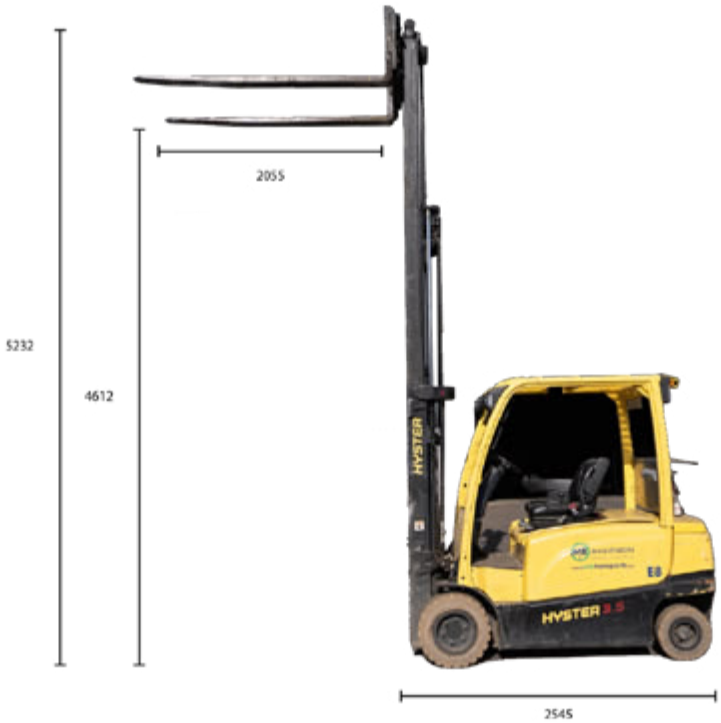

E08 - 3,5T.

1190

E09 - 5,5T. - Hyster E5.5XN Compact

N° Parc	E09
Type	Hyster E5.5XN Compact
Capacité	5,5T.
Propulsion	Electrique
Longueur extérieur fourche	2570
Longueur chassis	2760
Largeur chassis	1420
H minimale (transport)	2210
H travail (Plat fourches)	4088
Hauteur max	4898
Epaisseur fourches	60
Larg fourches	150
Poids	9310
Ecartement fourches	hydraulique

E09 - 5,5T.

E09 - 5,5T.

E12 - 5,5T. - Hyster H5.5FT

N° Parc	E12
Type	Hyster H5.5FT
Capacité	5,5T.
Propulsion	Diesel
Longueur extérieur fourche	2460
Longueur chassis	3410
Largeur chassis	1860
H travail (Plat fourches)	4661
Hauteur max	5441
Epaisseur fourches	60
Larg fourches	150
Poids	8590
Ecartement fourches	hydraulique

manutention@mbgroupe.be | +32 87 78 51 03 | Z.I Les Plenesses - Rue du Tiège 12 B-4890 Thimister-Clermont

E12 - 5,5T.

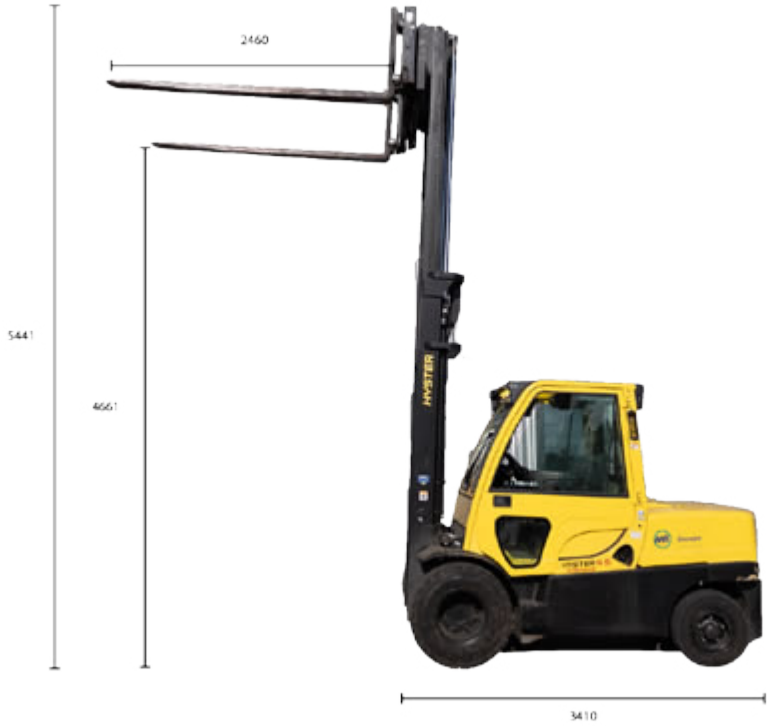

E12 - 5,5T.

1400

E07 - 8T. - Caterpillar DP80

N° Parc	E07
Type	Caterpillar DP80
Capacité	8T.
Propulsion	Diesel
Longueur extérieur fourche	1600
Longueur chassis	4015
Largeur chassis	2380
H travail (Plat fourches)	5060
Hauteur max	6160
Epaisseur fourches	55
Larg fourches	180
Poids	12510
Ecartement fourches	hydraulique

E07 - 8T.

1600

4015

6160

5060

manutention@mbgroupe.be | +32 87 78 51 03 | Z.I Les Plenesses - Rue du Tiège 12 B-4890 Thimister-Clermont

E07 - 8T.

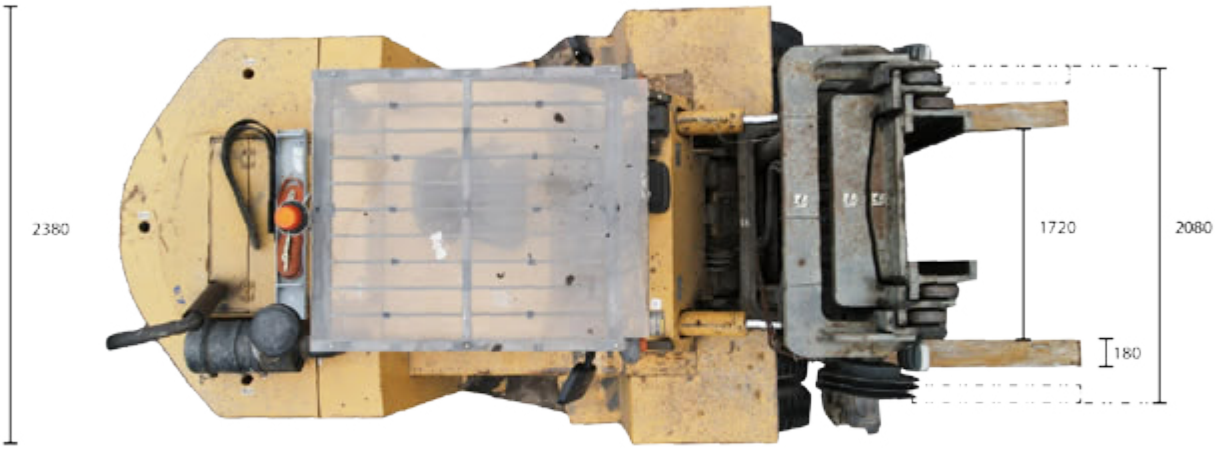

E13 - 13,6T. - Kalmar

Potence Kalmar 6/4t - 4130/2520 utile (extensible 5 positions - 40cm) - 2770/6600(sous crochet)/6970/2000

N° Parc	E13
Type	Kalmar
Capacité	13,6T.
Propulsion	Diesel
Longueur extérieur fourche	2470
Longueur chassis	4970
Largeur chassis	2550
H minimale (transport)	2980
H travail (Plat fourches)	4580
Hauteur max	5980
Epaisseur fourches	80
Larg fourches	200
Poids	18140
Ecartement fourches	hydraulique

manutention@mbgroupe.be | +32 87 78 51 03 | Z.I Les Plenesses - Rue du Tiège 12 B-4890 Thimister-Clermont

E13 - 13,6T.

E13 - 13,6T.

E15 - 16T. - Hyster H16XD12

N° Parc	E15
Type	Hyster H16XD12
Capacité	16T.
Propulsion	Diesel + AdBlue
Longueur extérieur fourche	2430
Longueur chassis	5550
Largeur chassis	2550
H minimale (transport)	3130
H travail (Plat fourches)	4600
Hauteur max	6930
Epaisseur fourches	100
Larg fourches	200
Poids	22000
Ecartement fourches	hydraulique

E15 - 16T.

E15 - 16T.

CAMIONS ATELIERS, CAMIONS & SURBAISÉES

DIRECTEUR PÔLE MANUTENTION

Bernard COOLEN	+32 492 73 53 30

RESPONSABLE OPÉRATIONNEL & PLANNING

Brice DEVAUX	+32 87 33 85 58
Yoric CARO	+32 87 33 85 58

RESPONSABLE PROJETS

Vincent BRONLET	+32 496 93 23 61
Jean-Pierre DAWIR	+32 496 94 05 80
Bart Kinat	+32 470 70 77 21
Jan WIJNEN	+32 474 89 20 24

En cas de commande : manutention@mbgroupe.be

manutention@mbgroupe.be | +32 87 78 51 03 | Z.I Les Plenesses - Rue du Tiège 12 B-4890 Thimister-Clermont

CA01+RS01 & CA02+RS02

CAMIONS ATELIERS - MANUTENTION - REMORQUE

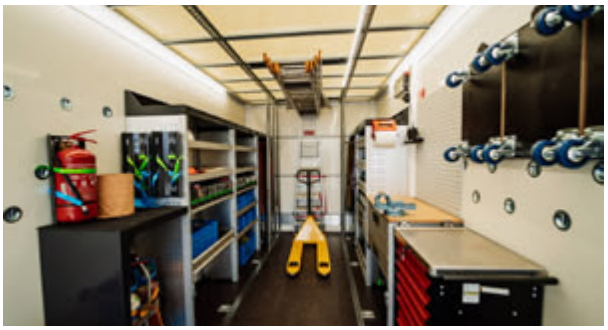

Nom - n°	CA01 / CA02
Marque	Volvo
Type de camion	Camions ateliers manutention
Poids du porteur (kg)	12380
Nombre d'essieux du porteur	3
Poids de la remorque (kg)	4940
Nombre d'essieux de la remorque	2
Charge utile avec remorque (kg)	16000
Hauteur intérieure du porteur (m)	0,75
Hauteur intérieure de la remorque (m)	0,90
Surface de chargement du porteur (m²)	17,76
Surface de chargement de la remorque (m²)	15,81
Equipement(s)	HAYON 4to, matériels de levage et de manutention standard, chariots directionnels, palans, crics, transpalette, bimobiles, tôles, coffre à outils, poste à souder, groupe électrogène, chalumeau
Largeur intérieure de chargement	2,45
Hauteur totale	3,76
Longueur totale (Avec / sans hayon)	18,160

Manutention
www.mbgroupe.be

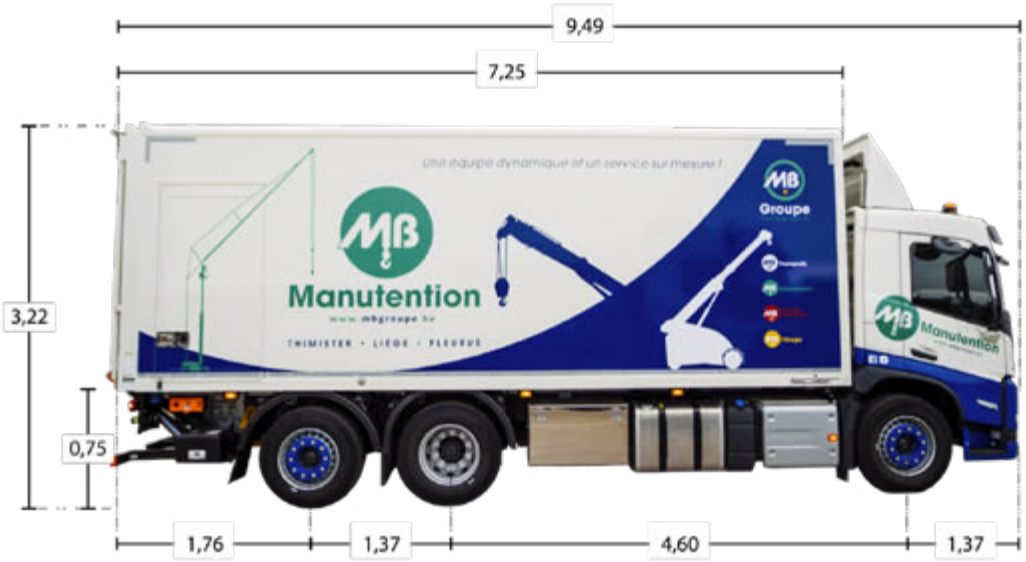

manutention@mbgroupe.be | +32 87 78 51 03 | Z.I Les Plenesses - Rue du Tiège 12 B-4890 Thimister-Clermont

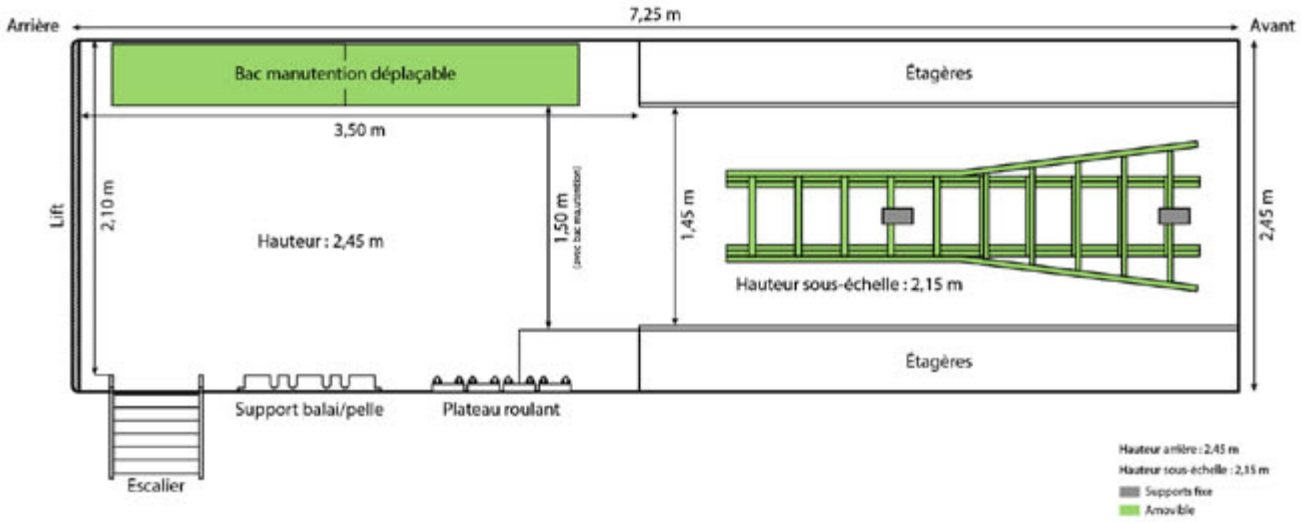
Arrière
7,25 m
Avant
Bac manutention déplaçable
Étagères
3,50 m
Lift
2,10 m
Hauteur : 2,45 m
1,50 m
1,45 m
2,45 m
Hauteur sous-échelle : 2,15 m
Étagères
Support balai/pelle
Plateau roulant
Escalier
Hauteur arrière : 2,45 m
Hauteur sous-échelle : 2,15 m
Supports fixe
Amovible

2,45
2,47
3,22
0,75
2,30
Manutention

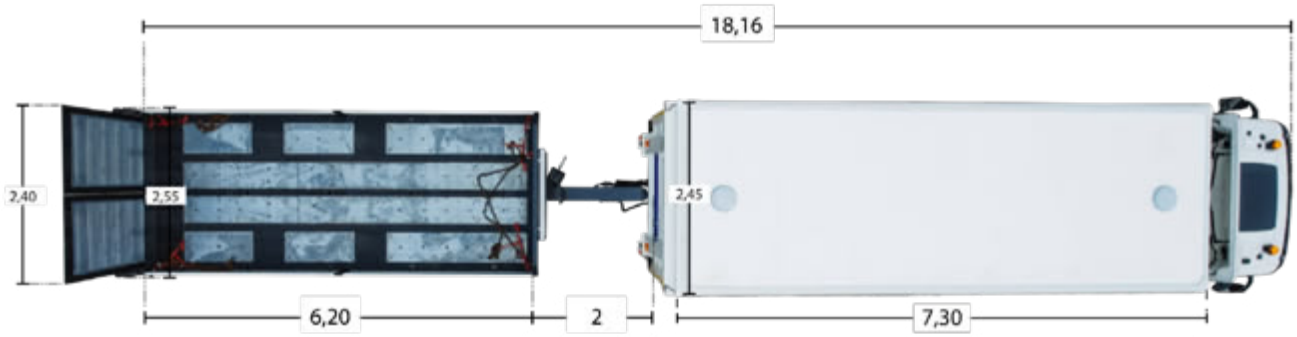
18,16
2,40
2,55
2,45
6,20
2
7,30

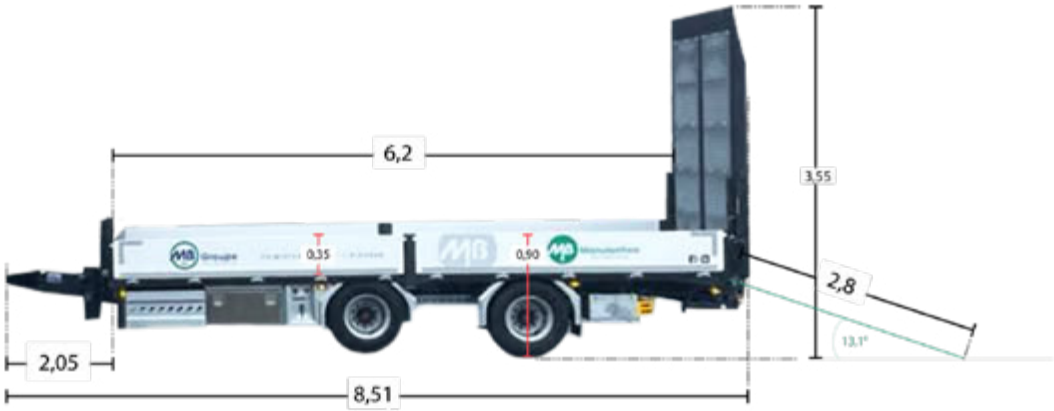
6,2
3,55
2,8
13,1°
2,05
8,51

Manutention

SS26 - Surbaissée - Extensible - Rampes Pleines

Nom - n°	SS05
Selette adaptée	Haute
Poids à vide (kg)	13.000
Hauteur col de cygne avant (m)	1,54
Longueur col de cygne avant (m)	3,5
Hauteur lit de remorque (m)	0,9
Longueur lit minimale (m)	9,15
Longueur totale minimale (m)	12,65
Nombre essieux	3
Equipements divers	Rampes pleine + rampe mobile

manutention@mbgroupe.be | +32 87 78 51 03 | Z.I Les Plenesses - Rue du Tiège 12 B-4890 Thimister-Clermont

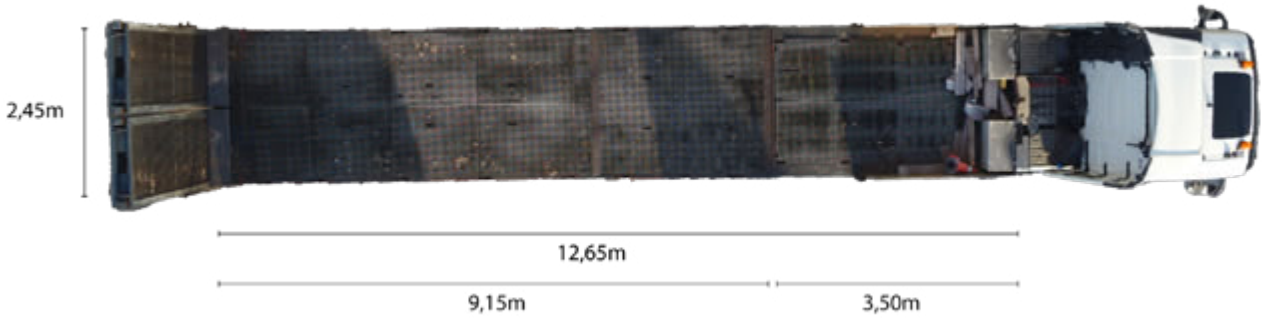
2,45m
12,65m
9,15m
3,50m

0,98m
1,54m
12,65m
9,15m
3,50m

SS24 - Surbaissée - Extensible - Directionnelle

Nom - n°	SS24
Selette adaptée	Gros pivot
Poids à vide (kg)	13.270
MMA MAX	61.000 Kg
Charge utile moyenne avec tracteur solo (kg)	46.800
Hauteur col de cygne avant (m)	1,48
Longueur col de cygne avant (m)	3
Hauteur lit de remorque (m)	0,86
Longueur lit minimale (m)	9,20
Longueur lit maximale (m)	9,20
Longueur col de cygne arrière (m)	13,10
Longueur totale minimale (m)	17,20
Longueur totale maximale (m)	21,10
Nombre essieux	3
Particularité essieu	3 essieux directionnels
Equipements divers	Rampe pleine + table élévatrice + extensible

manutention@mbgroupe.be | +32 87 78 51 03 | Z.I Les Plenesses - Rue du Tiège 12 B-4890 Thimister-Clermont

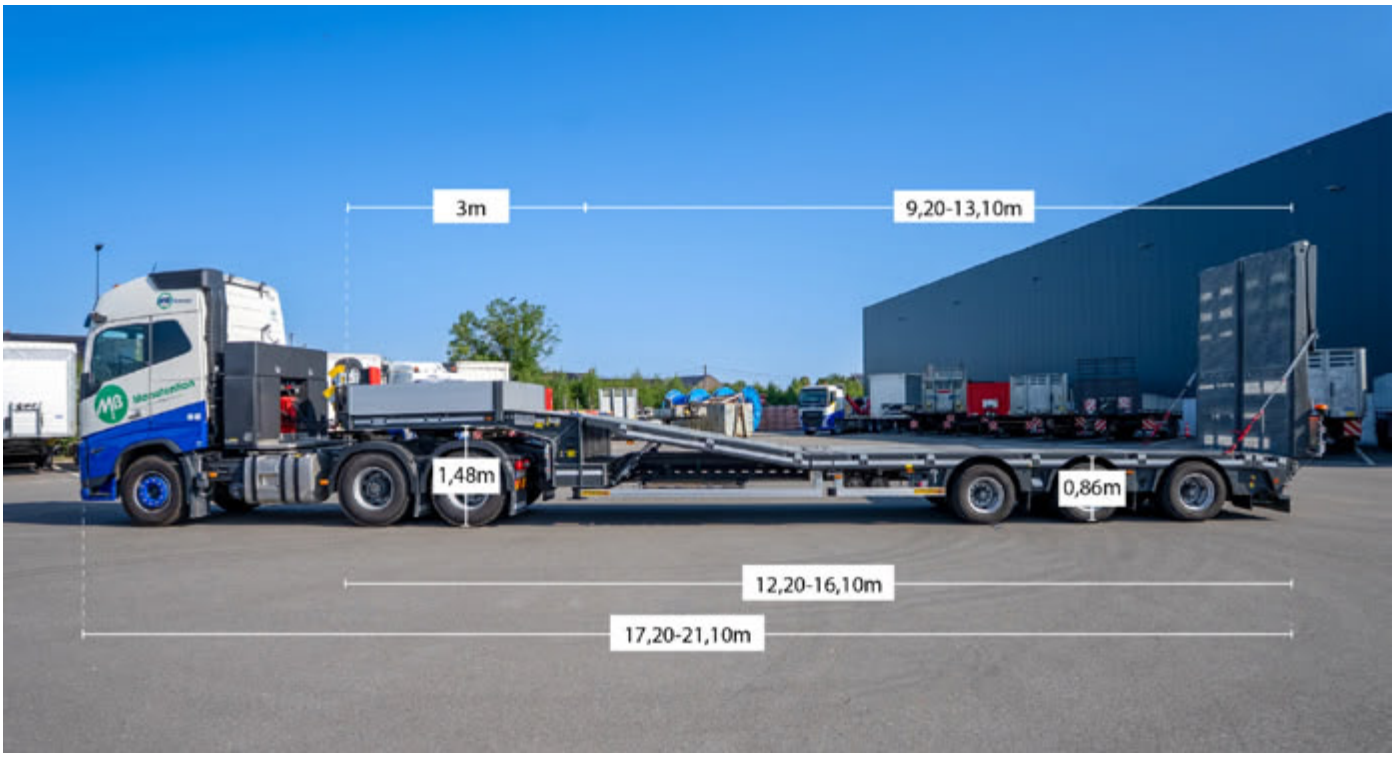
3m
9,20-13,10m
1,48m
0,86m
12,20-16,10m
17,20-21,10m

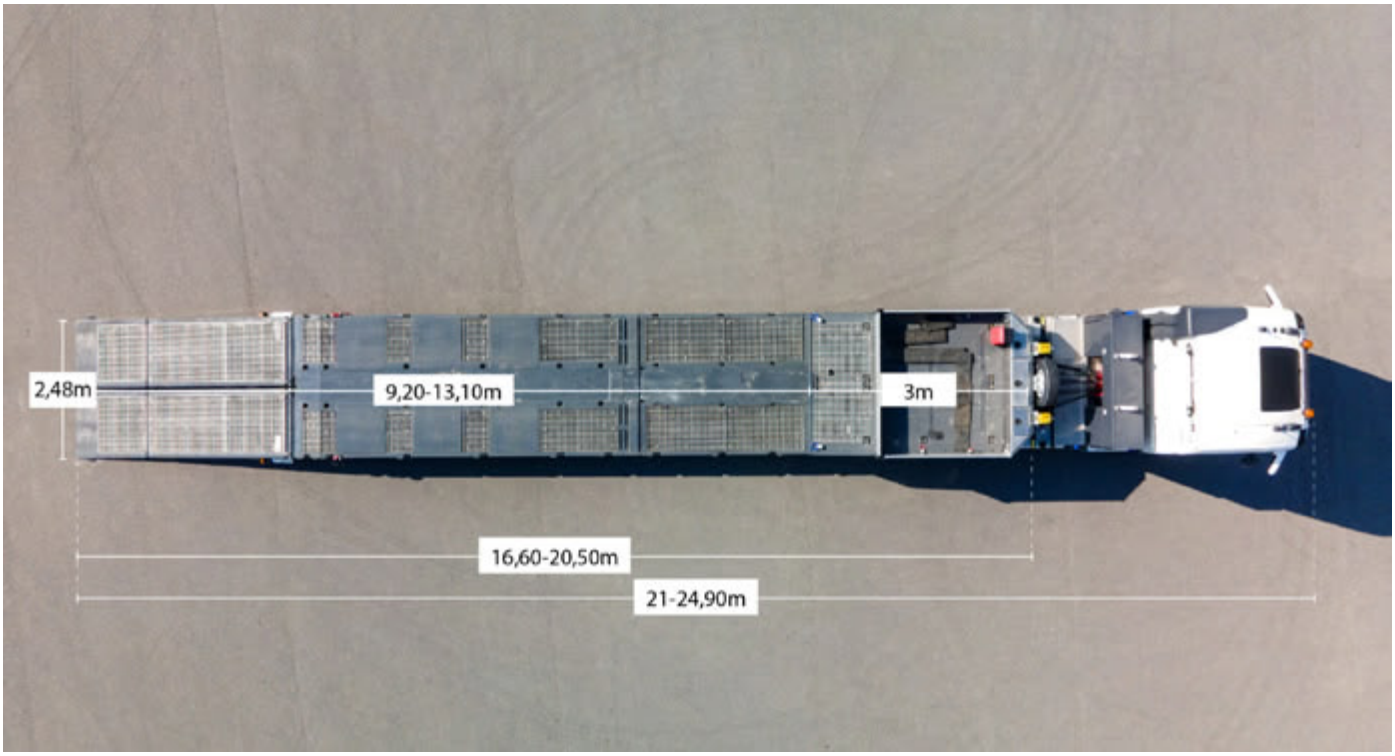
2,48m
9,20-13,10m
3m
16,60-20,50m
21-24,90m

SS22-23 - Surbaissée - Directionnelle

Nom - n°	SS22-23
Selette adaptée	Gros pivot
Poids à vide (kg)	14.620
MMA MAX	61.000 Kg
Charge utile moyenne avec tracteur solo (kg)	45.200
Hauteur col de cygne avant (m)	1,58
Longueur col de cygne avant (m)	3,20
Hauteur lit de remorque (m)	0,86
Longueur lit minimale (m)	9,10
Longueur totale minimale (m)	17,50
Nombre essieux	3
Particularité essieu	3 essieux directionnels
Equipements divers	Rampe pleine + table élévatrice

manutention@mbgroupe.be | +32 87 78 51 03 | Z.I Les Plenesses - Rue du Tiège 12 B-4890 Thimister-Clermont

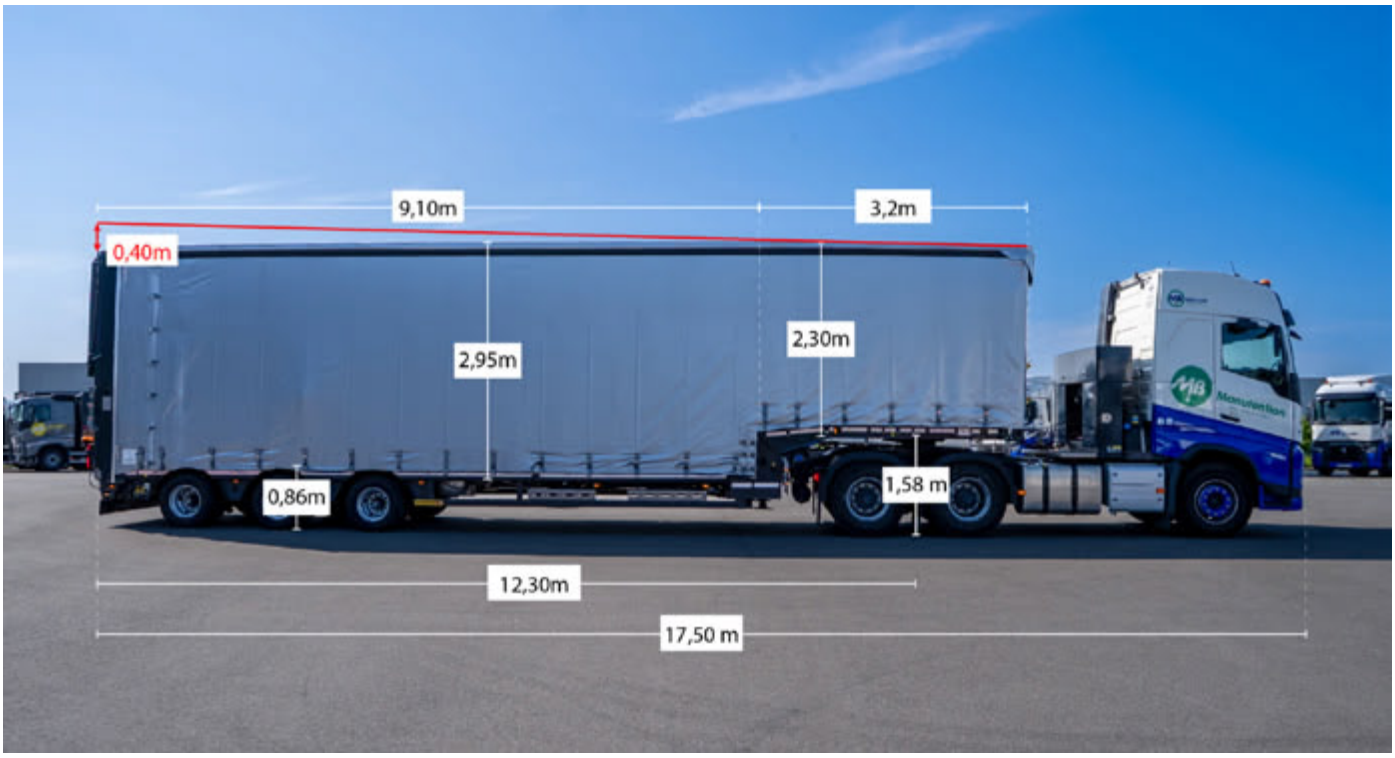
9,10m
3,2m
0,40m
2,95m
2,30m
0,86m
1,58 m
12,30m
17,50 m

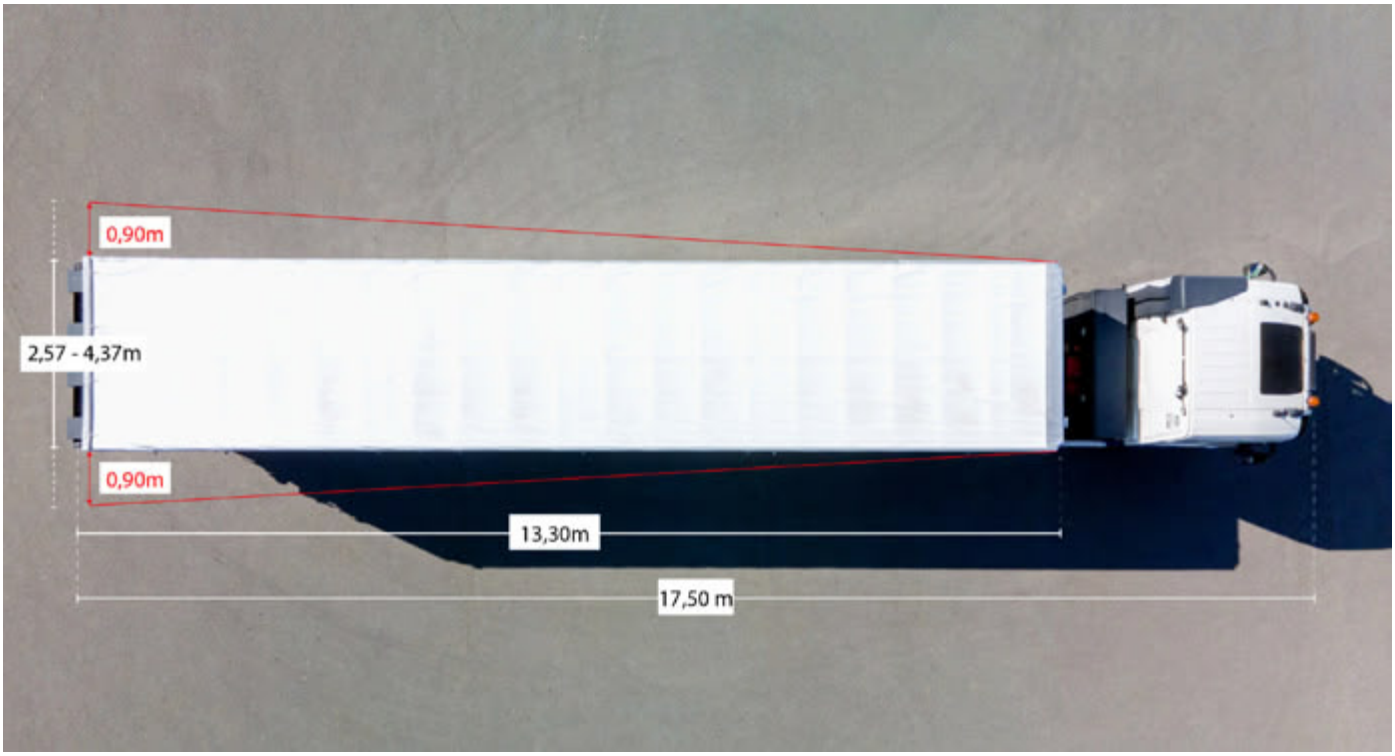
0,90m
2,57 - 4,37m
0,90m
13,30m
17,50 m

SS21 - Surbaissée - Directionnelle

Nom - n°	SS21
Selette adaptée	Gros pivot
Hauteur col de cygne avant (m)	1,59
Longueur col de cygne avant (m)	4,10
Hauteur lit de remorque (m)	0,86
Longueur lit minimale (m)	9,20
Longueur totale minimale (m)	17,50
Nombre essieux	3
Particularité essieu	3 essieux directionnels
Equipements divers	Rampe pleine + table élévatrice

manutention@mbgroupe.be | +32 87 78 51 03 | Z.I Les Plenesses - Rue du Tiège 12 B-4890 Thimister-Clermont

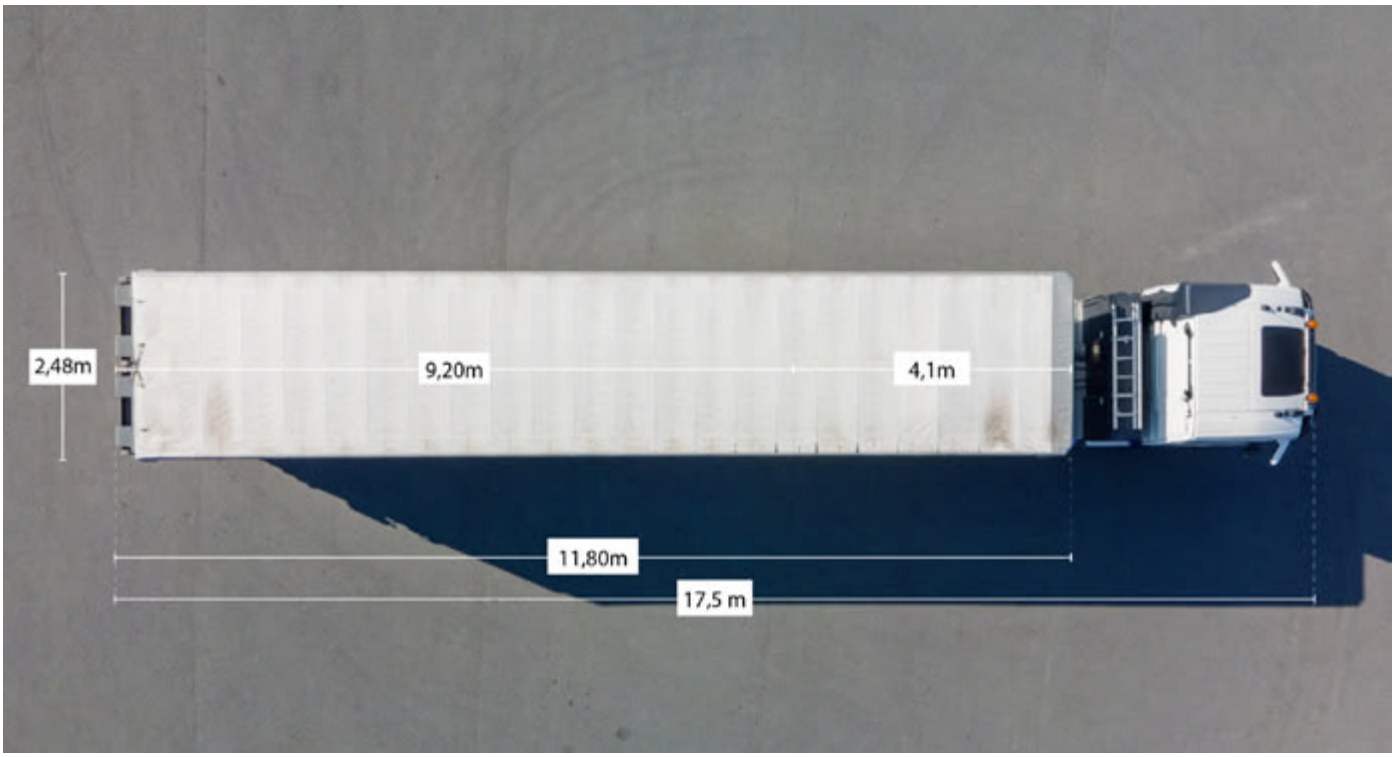
2,48m
9,20m
4,1m
11,80m
17,5 m

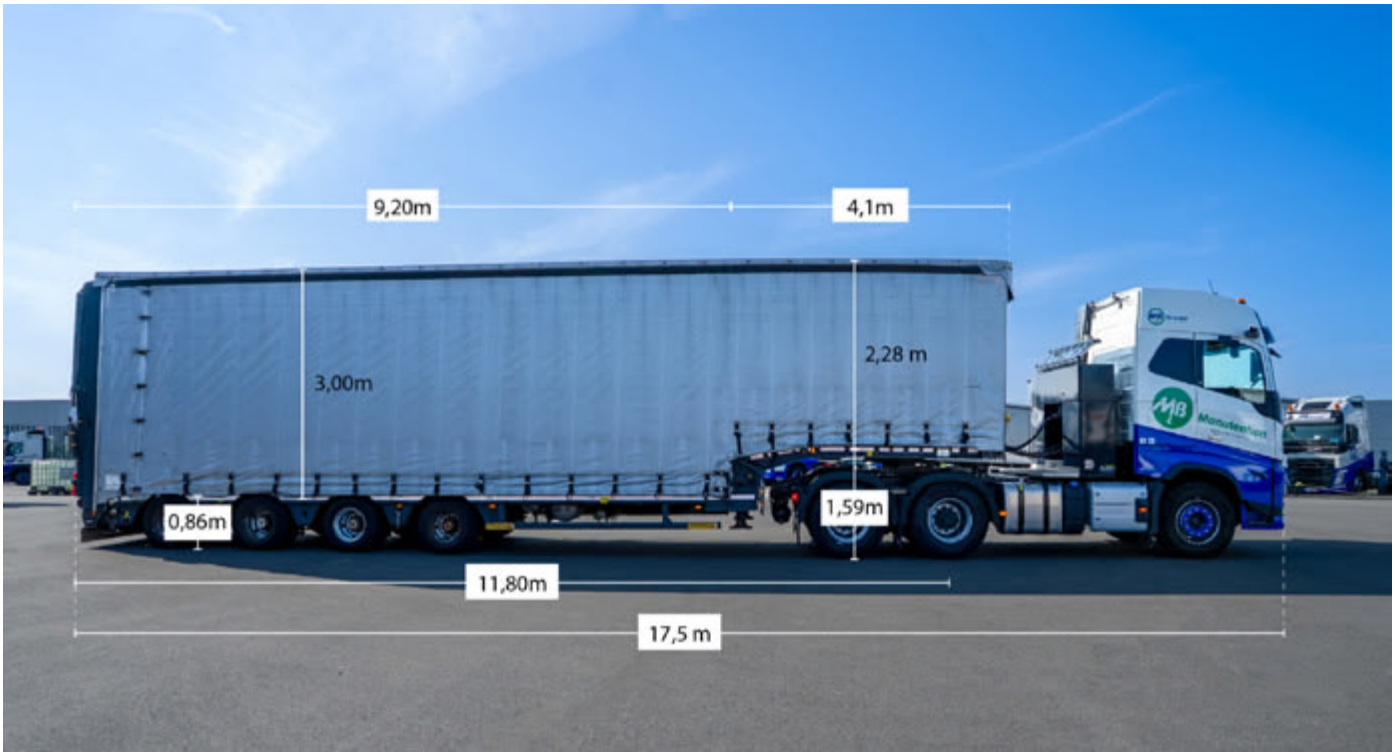
9,20m
4,1m
3,00m
2,28 m
0,86m
1,59m
11,80m
17,5 m

SS25 - Surbaissée - Extensible - Rampes

Semi surbaissée extensible avec rampes

Nom - n°	SS25
Selette adaptée	Gros pivot
Poids à vide (kg)	13900
MMA MAX	71000
Charge utile moyenne avec tracteur solo (kg)	57100
Hauteur col de cygne avant (m)	1.36
Longueur col de cygne avant (m)	3.30
Hauteur lit de remorque (m)	0.86
Longueur lit minimale (m)	8.60
Longueur lit maximale (m)	14.40
Longueur totale minimale (m)	11.90
Longueur totale maximale (m)	18.50
Nombre essieux	4
Particularité essieu	directionnel
Equipements divers	2 rampes séparées et mobiles (largeur: 90cm - longueur:280cm + 140cm) + table élévatrice

manutention@mbgroupe.be | +32 87 78 51 03 | Z.I Les Plenesses - Rue du Tiège 12 B-4890 Thimister-Clermont

3,30m
8,60m - 14,40m
3,63m
1,36m
0,86m
11,90m - 17,70m

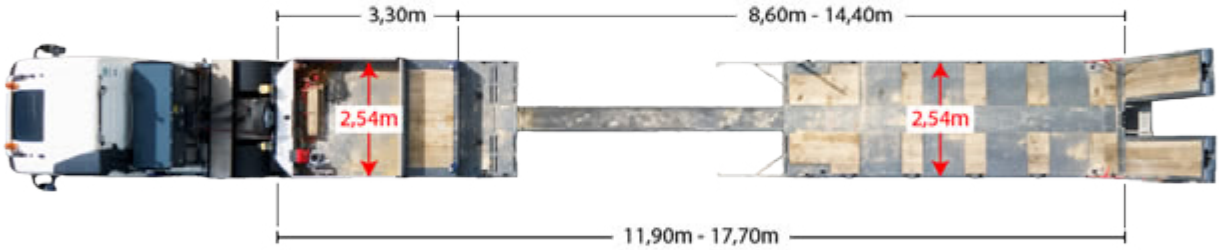
3,30m
8,60m - 14,40m
2,54m
2,54m
11,90m - 17,70m

SE20 - Extra surbaissée - Extensible - Directionnelle

Semi extra surbaissée extensible avec essieux directionnels pendulaires

Nom - n°	SE20
Selette adaptée	Haute
Poids à vide (kg)	18.500
Charge utile moyenne avec tracteur solo (kg)	12.000 (44to) - 48.000 (90to)
Hauteur col de cygne avant (m)	1.74
Longueur col de cygne avant (m)	3.80
Hauteur lit de remorque (m)	0.375
Longueur lit minimale (m)	7.50
Longueur lit maximale (m)	12.50
Longueur col de cygne arrière (m)	3.96
Hauteur col de cygne arrière (m)	1.00
Longueur totale minimale (m)	15.26
Longueur totale maximale (m)	20.26
Nombre essieux	3
Particularité essieu	3 essieux directionnels pendulaire
Equipements divers	Télécommande pour essieux directionnels

manutention@mbgroupe.be | +32 87 78 51 03 | Z.I Les Plenesses - Rue du Tiège 12 B-4890 Thimister-Clermont

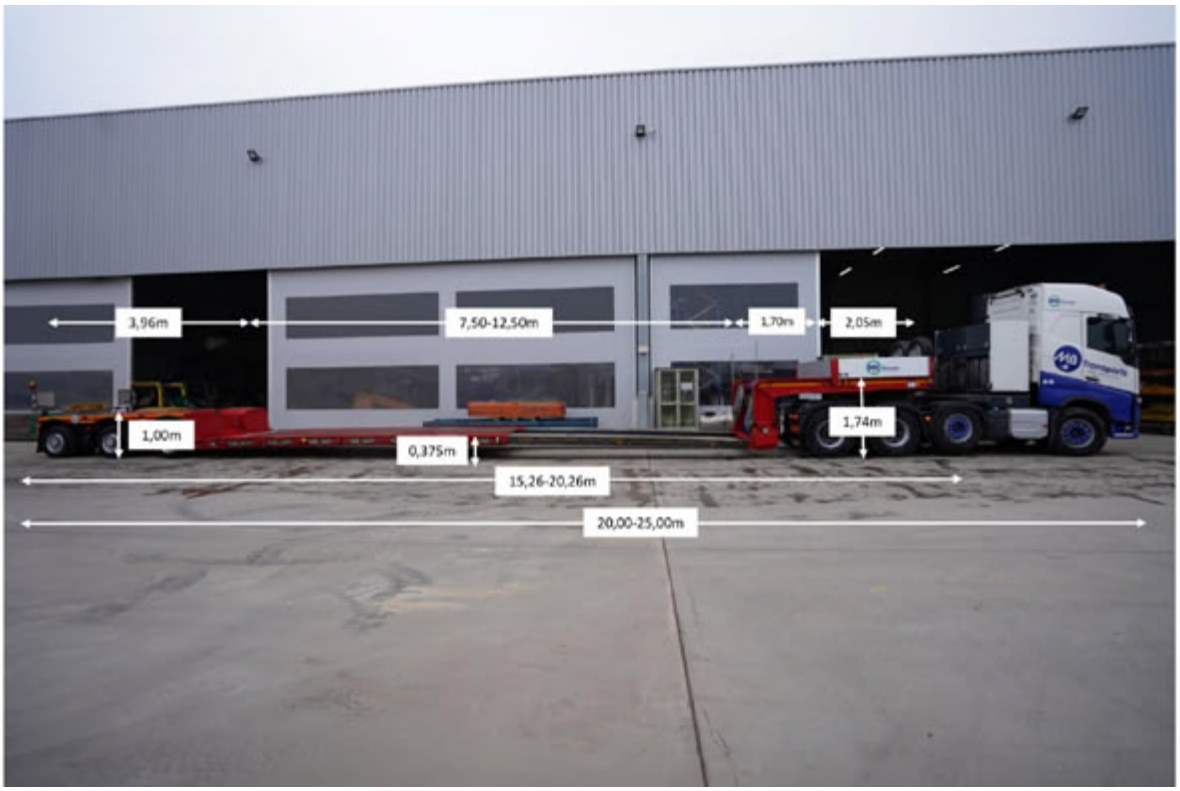
3,96m
7,50-12,50m
1,70m
2,05m
1,00m
0,375m
1,74m
15,26-20,26m
20,00-25,00m

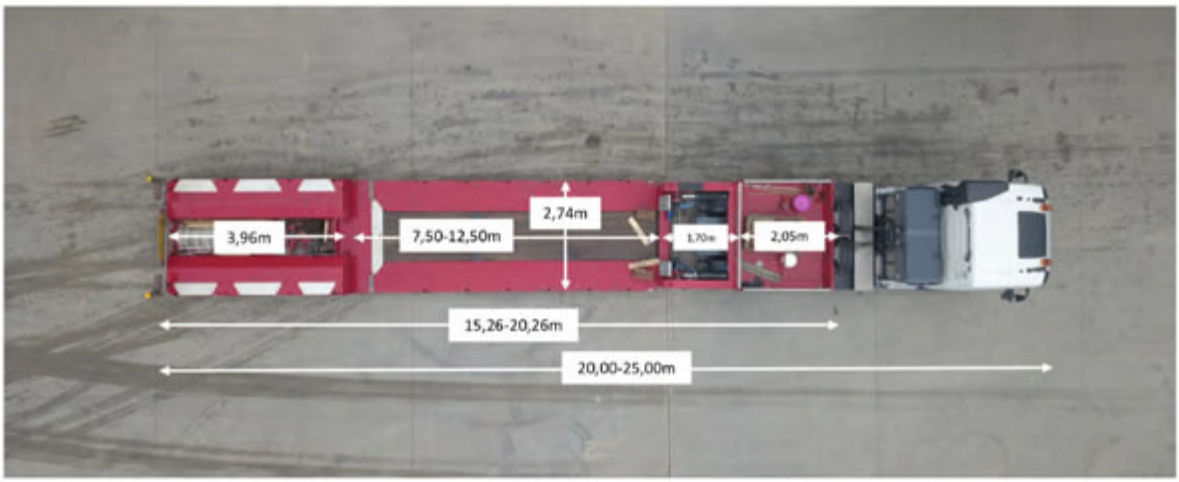
3,96m
7,50-12,50m
2,74m
1,70m
2,05m
15,26-20,26m
20,00-25,00m

MB Groupe
MB Transports

MOUVERS

DIRECTEUR PÔLE MANUTENTION

Bernard COOLEN	+32 492 73 53 30

RESPONSABLE OPÉRATIONNEL & PLANNING

Brice DEVAUX	+32 87 33 85 58
Yoric CARO	+32 87 33 85 58

RESPONSABLE PROJETS

Vincent BRONLET	+32 496 93 23 61
Jean-Pierre DAWIR	+32 496 94 05 80
Bart Kinat	+32 470 70 77 21
Jan WIJNEN	+32 474 89 20 24

En cas de commande : manutention@mbgroupe.be

MOUV02-03

Explorer Robots Mouvers 20T

MB Groupe
www.mbgroupe.be

Patins rouleurs électriques

Les robots mouvers sont des robots de traction 100 % électriques, conçus pour déplacer jusqu'à 20 tonnes remorquables en toute sécurité sur une surface plate.

Compacts, maniables et dotés d'un système de freinage automatique, ils permettent une manutention précise même dans des environnements exigus ou sur des sols irréguliers.

Grâce à leur traction intégrale et à leurs roues PRO-GRIP haute adhérence, ils offrent une maîtrise optimale des charges lourdes tout en garantissant un travail rapide, fiable et parfaitement sécurisé.

Grâce à la radiocommande, une seule personne suffit pour effectuer tous les travaux de manutention.

PHOTOS EN ACTION

manutention@mbgroupe.be | +32 87 78 51 03 | Z.I Les Plenesses - Rue du Tiège 12 B-4890 Thimister-Clermont

Adhérence idéale

Roues en polymère « PRO-GRIP » souples, alternées avec des roues en polyamide très dur, pour le meilleur compromis entre capacité de traction et capacité de charge.

Plaque d'appui oscillante

La charge est toujours distribuée sur le châssis, même lors du passage sur de petites pentes ou des marches.

Traction intégrale

La traction est intégrale sur toutes les roues et réglable de manière proportionnelle avec la radiocommande.

Puissance & vitesse

Grâce à la traction électromécanique, la vitesse de déplacement (max.) est de 6,5 m/min.

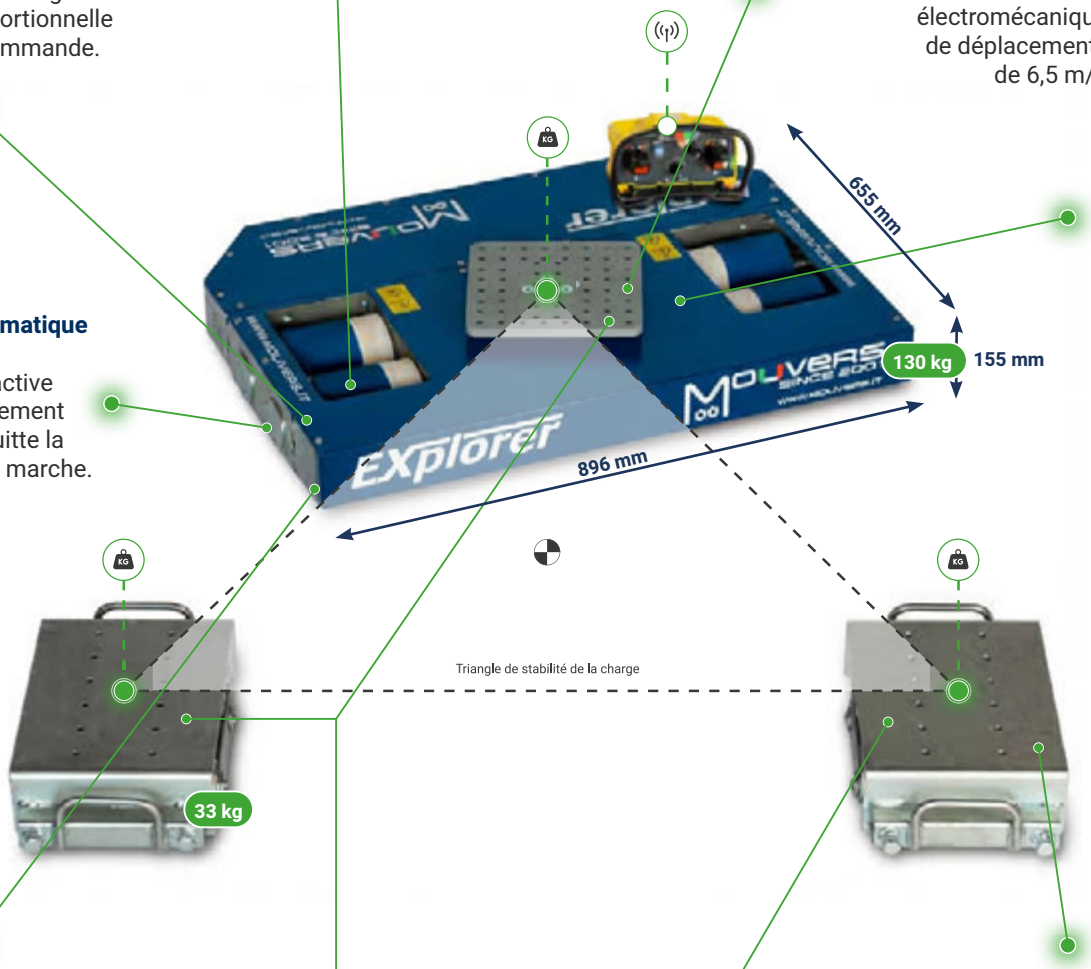

Freinage automatique

Le frein s'active automatiquement lorsqu'on quitte la commande de marche.

Faible diamètre de rotation

Le robot mouvers peut tourner à 360° et son diamètre de rotation est de 1 020 mm seulement.

Fixation de la charge

La plaque d'appui de la charge est équipée de plusieurs trous filetés pour bien fixer la charge et éviter qu'elle puisse glisser ou tomber.

Légers et compact

Les chariots arrière RT-L12 ont un faible poids mort, ce qui permet leur manutention à la main. Hauteur de charge de 15,5 cm et fournis avec barre de liaison.

Roues basculantes

Dans les conditions difficiles, comme le passage d'une marche ou une rupture de pente, le système de basculement permet une répartition idéale de la charge.

ÉQUIPEMENTS

DIRECTEUR PÔLE MANUTENTION

Bernard COOLEN	+32 492 73 53 30

RESPONSABLE OPÉRATIONNEL & PLANNING

Brice DEVAUX	+32 87 33 85 58
Yoric CARO	+32 87 33 85 58

RESPONSABLE PROJETS

Vincent BRONLET	+32 496 93 23 61
Jean-Pierre DAWIR	+32 496 94 05 80
Bart Kinat	+32 470 70 77 21
Jan WIJNEN	+32 474 89 20 24

En cas de commande : manutention@mbgroupe.be

manutention@mbgroupe.be | +32 87 78 51 03 | Z.I Les Plenesses - Rue du Tiège 12 B-4890 Thimister-Clermont

BAC 01 et 02

BAC BASCULANT

MB Groupe
www.mbgroupe.be

650 mm

1800 mm

1900 mm

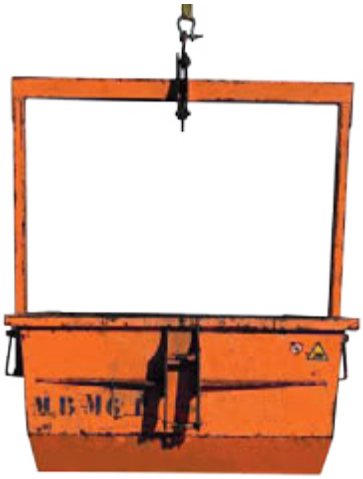

1350 mm

1610 mm

1890 mm

2290 mm

	Largeur	Longueur	Hauteur	Poid net	Capacité de levage	Litrage/m³
Bac	1350 mm	1890 mm	650 mm	210 kg	2000kg	1000L/1m³ Total
Bac + arceau	1610 mm	2290 mm	1800 mm	/	/	
Bac + arceau + anneau de levage	/	/	1900 mm	/	/	

BAC 03

BAC BASCULANT

MB Groupe
www.mbgroupe.be

900 mm

2300 mm

2400 mm

1440 mm

1720 mm

2280 mm

2750 mm

	Largeur	Longueur	Hauteur	Poid net	Capacité de levage	Litrage/m³
Bac	1440 mm	2280 mm	900 mm	545 kg	4000kg	2000L/2m³ Total
Bac + arceau	1720 mm	2750 mm	2300 mm	/	/	
Bac + arceau + anneau de levage	/	/	2400 mm	/	/	

manutention@mbgroupe.be | +32 87 78 51 03 | Z.I Les Plenesses - Rue du Tiège 12 B-4890 Thimister-Clermont

NAC 01

MB Groupe
www.mbgroupe.be

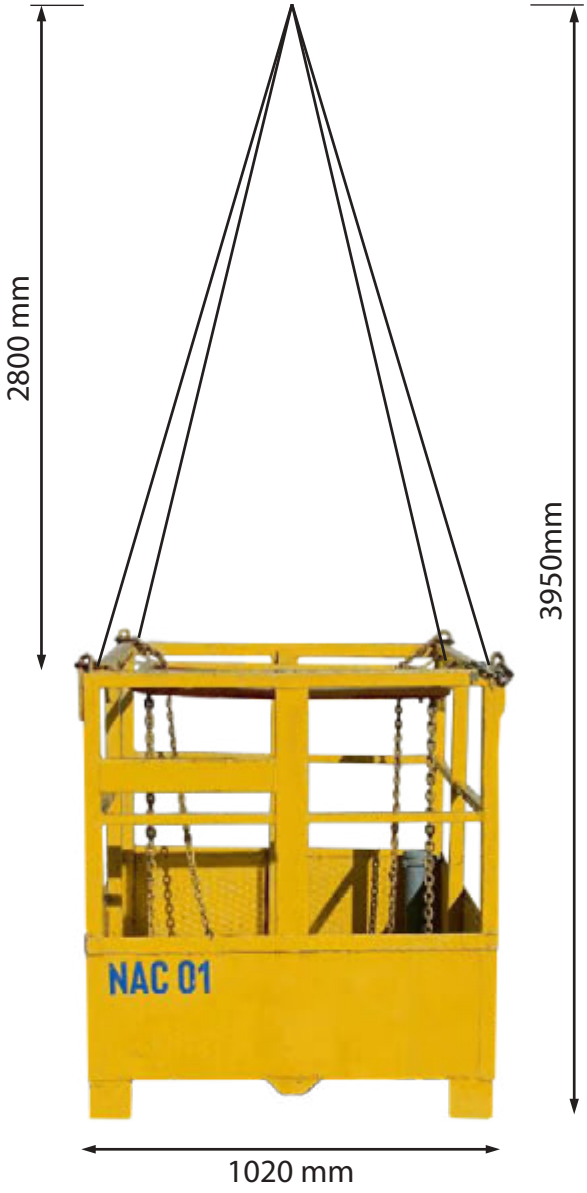

Descriptif	Capacité maximale	Poids propre	Dimensions hors chaînes de levage Longeur / Largeur / Hauteur	Points de levage haut	Caractéristiques particulières
Nacelle 2 personnes	2 personnes ou 300 kg	170 kg	1520mm /1020mm / 1150mm	Anneau grue + chaînes 7mm	Sans cage

NAC 02

MB Groupe
www.mbgroupe.be

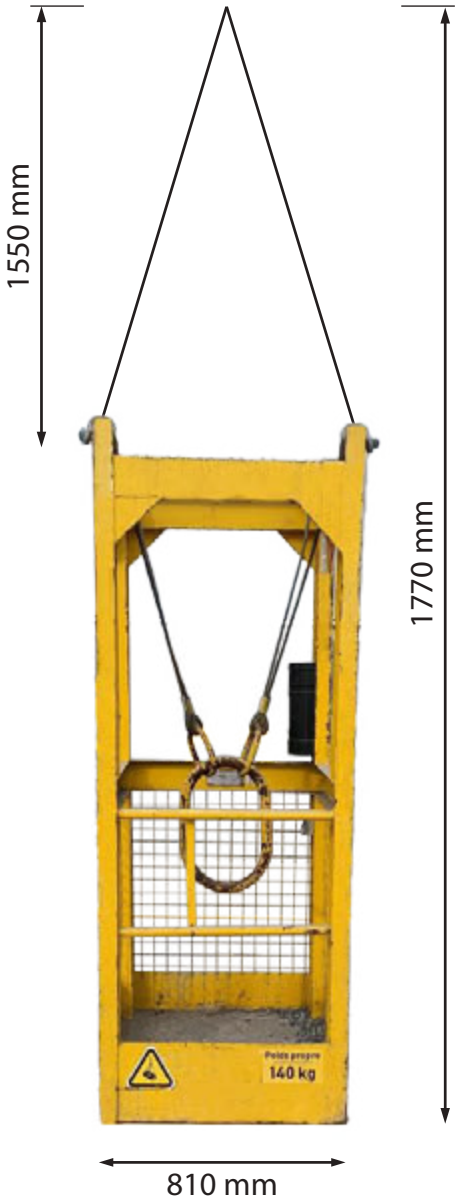

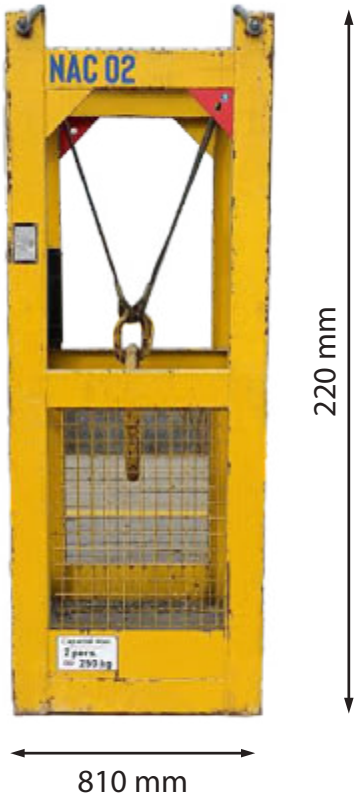

Descriptif	Capacité maximale	Poids propre	Dimensions hors chaînes de levage Longeur / Largeur / Hauteur	Points de levage haut	Caractéristiques particulières
Nacelle 1 personne	1 personne ou 250 kg	140 kg	810mm /810mm / 220mm	Anneau grue + câbles 12mm	Avec «portillon» (relevable verticalement)

manutention@mbgroupe.be | +32 87 78 51 03 | Z.I Les Plenesses - Rue du Tiège 12 B-4890 Thimister-Clermont

NAC 03

MB Groupe
www.mbgroupe.be

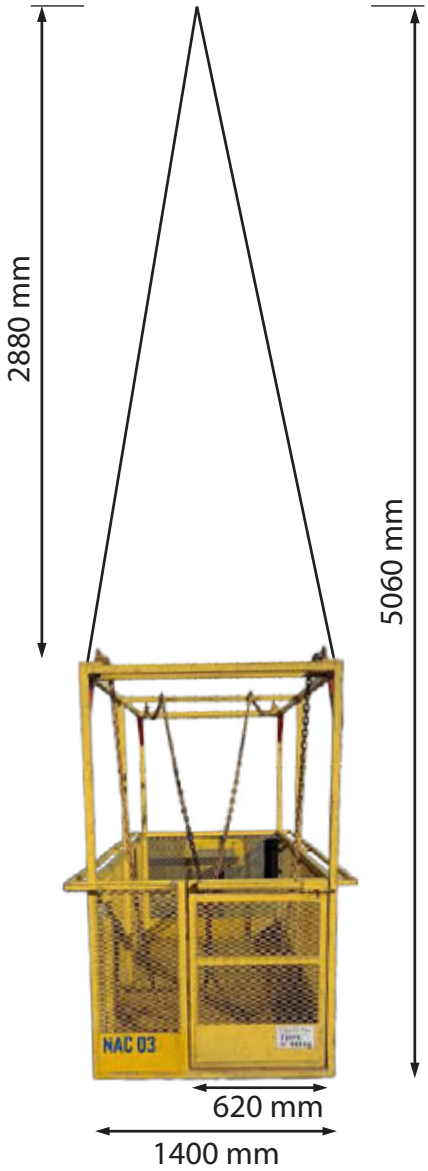

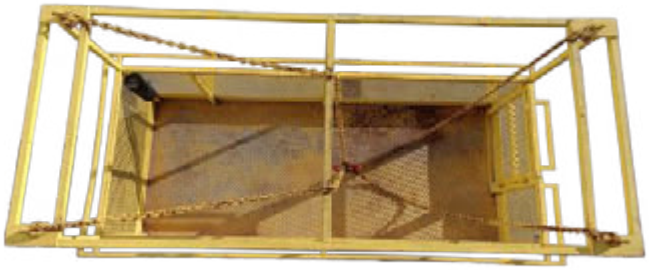

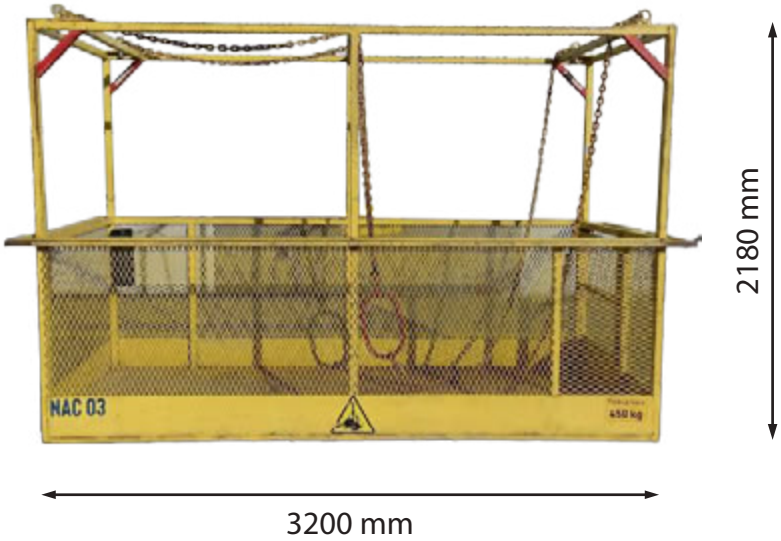

Descriptif	Capacité maximale	Poids propre	Dimensions hors chaînes de levage Longeur / Largeur / Hauteur	Points de levage haut	Points de levage bas	Caractéristiques particulières
Nacelle 2 personnes (grande)	2 personnes ou 500 kg	450 kg	3200mm /1400mm / 2180mm	Anneau grue + chaînes 8mm	Fourreaux	Avec portillon (ouvrant vers verticalement) + arceau de protection extérieur

NAC 04

MB Groupe
www.mbgroupe.be

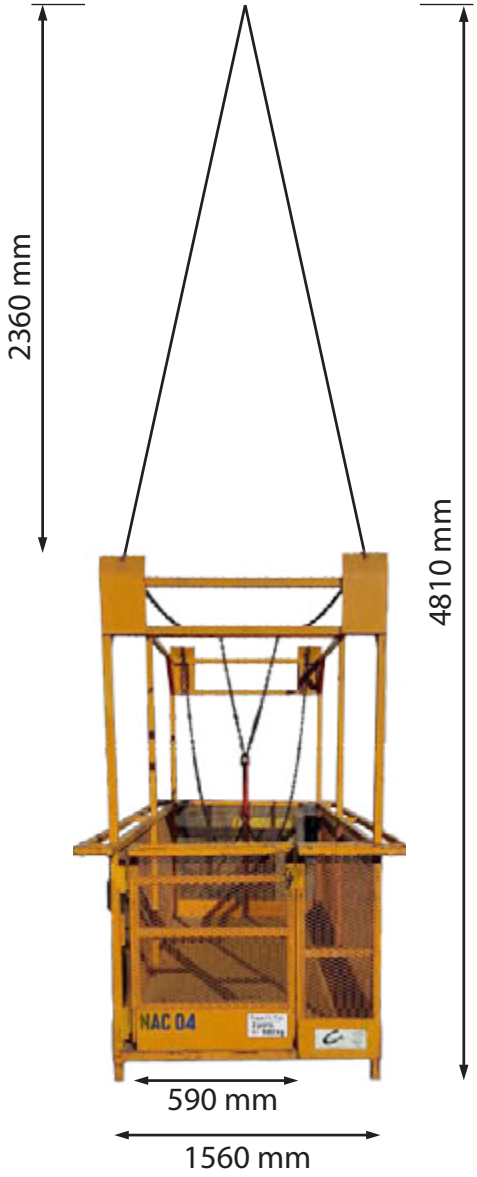

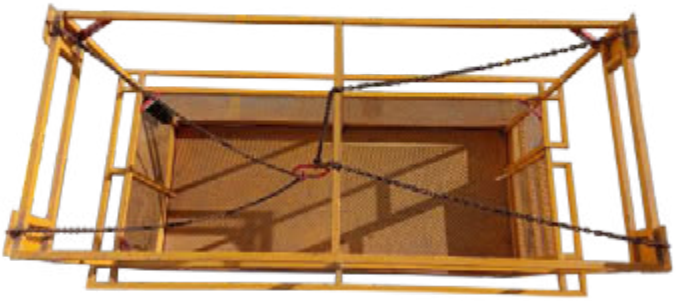

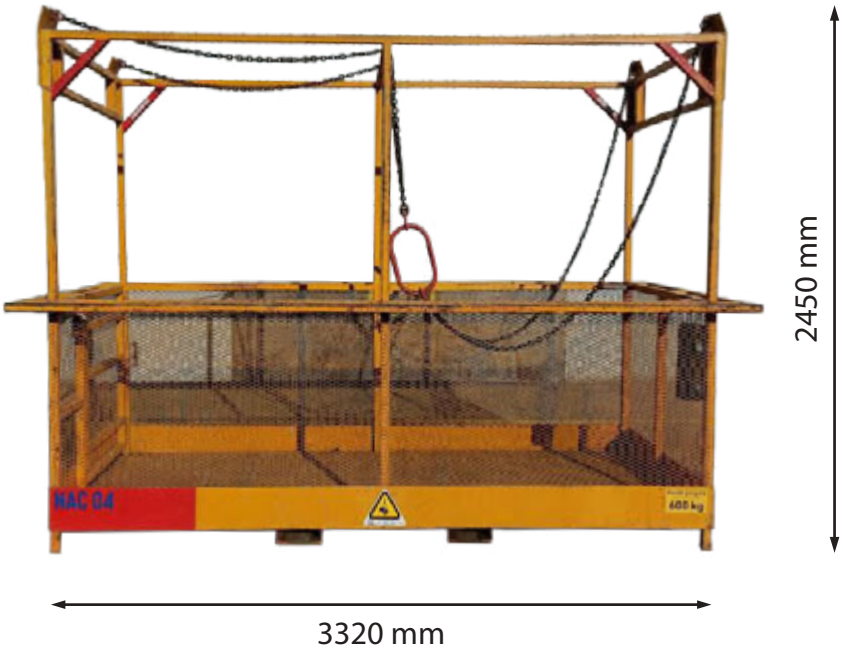

Descriptif	Capacité maximale	Poids propre	Dimensions hors chaînes de levage Longeur / Largeur / Hauteur	Points de levage haut	Points de levage bas	Caractéristiques particulières
Nacelle 2 personnes (grande)	2 personnes ou 500 kg	600 kg	3320mm /1560mm / 2450mm	Anneau grue + chaînes 8mm	Fourreaux	Avec portillon (ouvrant vers verticalement) + arceau de protection extérieur

manutention@mbgroupe.be | +32 87 78 51 03 | Z.I Les Plenesses - Rue du Tiège 12 B-4890 Thimister-Clermont

NAC 05

MB Groupe
www.mbgroupe.be

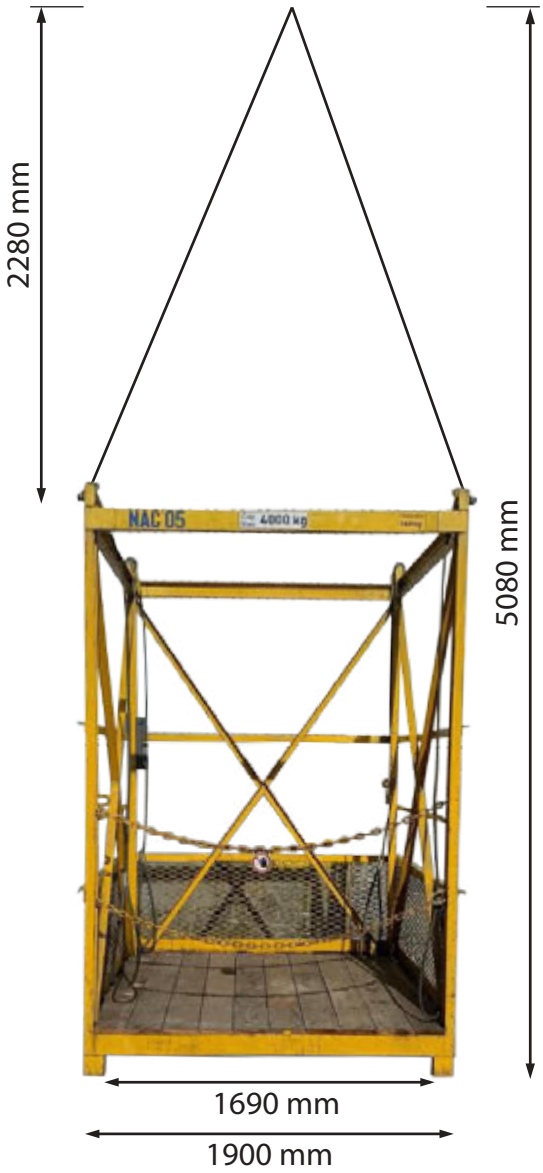

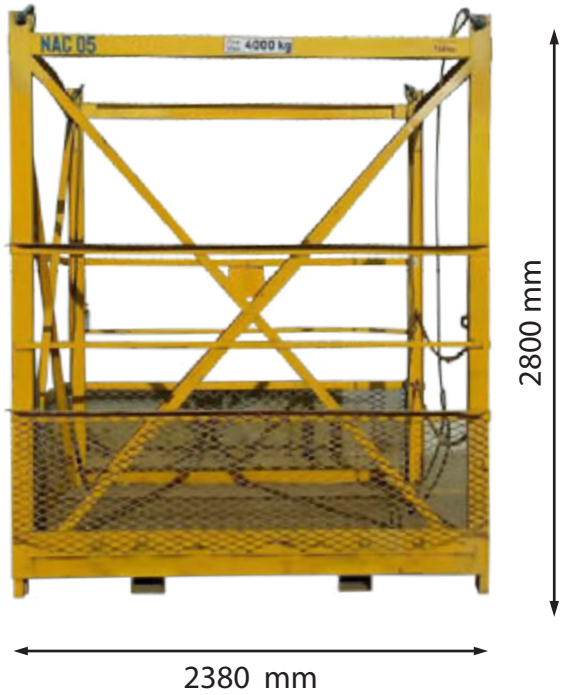

Descriptif	Capacité maximale	Poids propre	Dimensions hors chaînes de levage Longeur / Largeur / Hauteur	Points de levage haut	Points de levage bas	Caractéristiques particulières
Nacelle marchandise	4000 kg	740 kg	2380mm /1900mm / 2800mm	4 câbles 16mm	Fourreaux	Interdit pour le transport de personnes

NAC 06

MB Groupe
www.mbgroupe.be

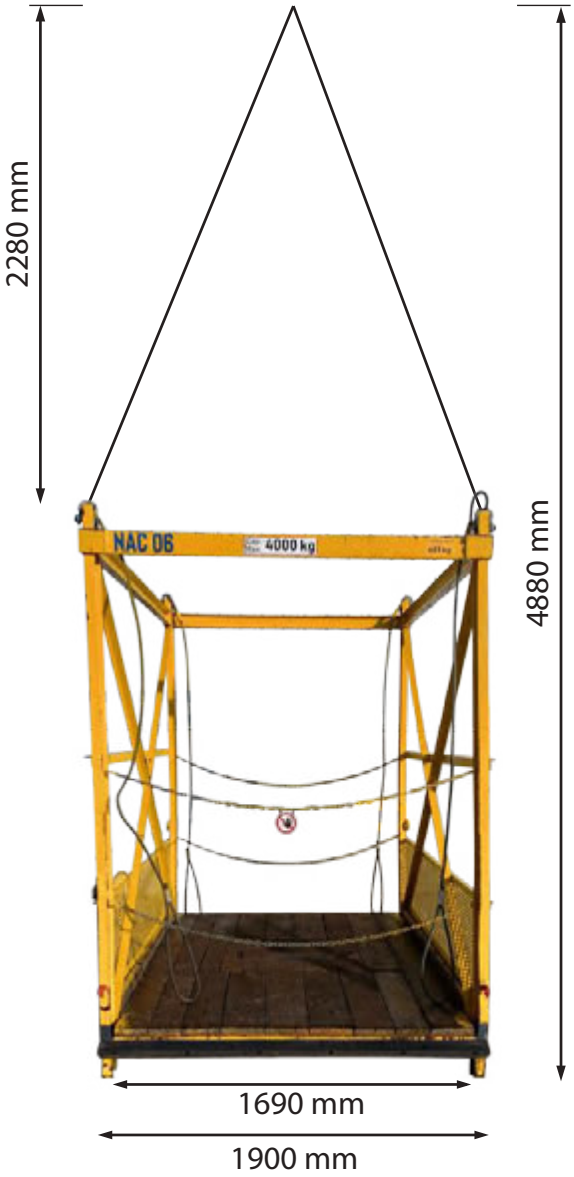

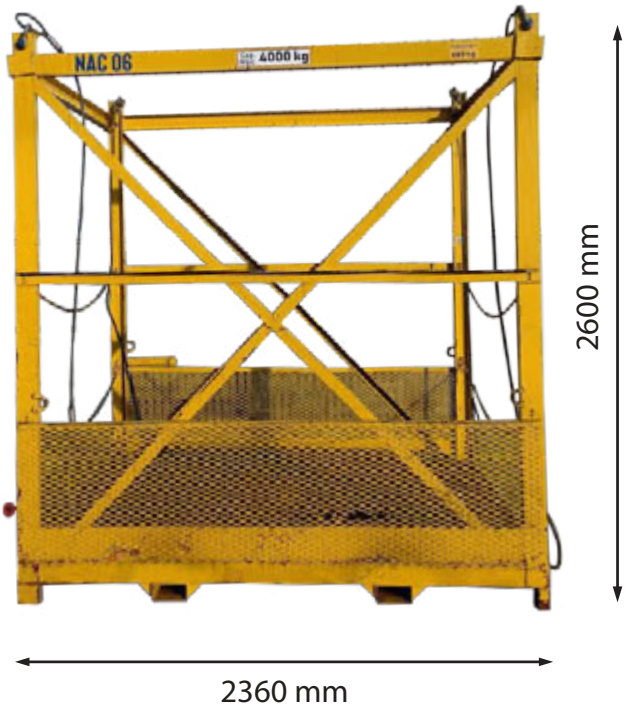

Descriptif	Capacité maximale	Poids propre	Dimensions hors chaînes de levage Longeur / Largeur / Hauteur	Points de levage haut	Points de levage bas	Caractéristiques particulières
Nacelle marchandise	4000 kg	685 kg	2360mm /1900mm /2600mm	4 câbles 16mm	Fourreaux	Interdit pour le transport de personnes

manutention@mbgroupe.be | +32 87 78 51 03 | Z.I Les Plenesses - Rue du Tiège 12 B-4890 Thimister-Clermont

NAC 07

MB Groupe
www.mbgroupe.be

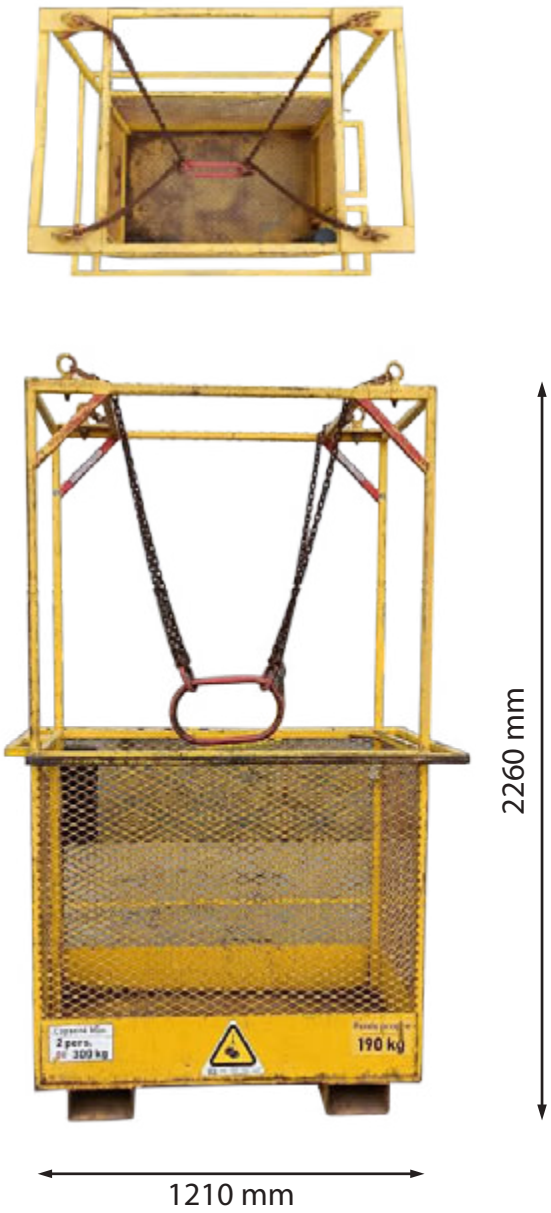

Descriptif	Capacité maximale	Poids propre	Dimensions hors chaînes de levage Longeur / Largeur / Hauteur	Points de levage haut	Points de levage bas	Caractéristiques particulières
Nacelle 2 personnes	2 personnes ou 300 kg	190 kg	1210mm /810mm / 2260mm	Anneau grue + chaînes 7mm	Fourreaux	Avec portillon (ouvrant vert l'intérieur) + arceau de protection extérieur

NAC 08

MB Groupe
www.mbgroupe.be

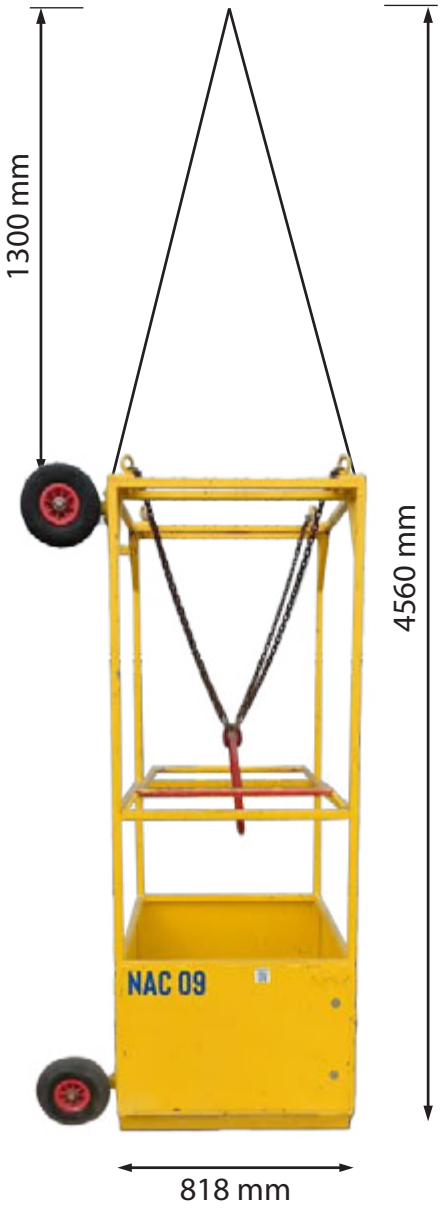

Descriptif	Capacité maximale	Poids propre	Dimensions hors chaînes de levage Longeur / Largeur / Hauteur	Points de levage haut	Points de levage bas	Caractéristiques particulières
Nacelle 2 personnes	2 personnes ou 250 kg	200 kg	1210mm /818mm /2260mm	Anneau grue + chaînes 7mm	Fourreaux	Avec roulettes amovibles (+160mm)

manutention@mbgroupe.be | +32 87 78 51 03 | Z.I Les Plenesses - Rue du Tiège 12 B-4890 Thimister-Clermont

NAC 09

MB Groupe
www.mbgroupe.be

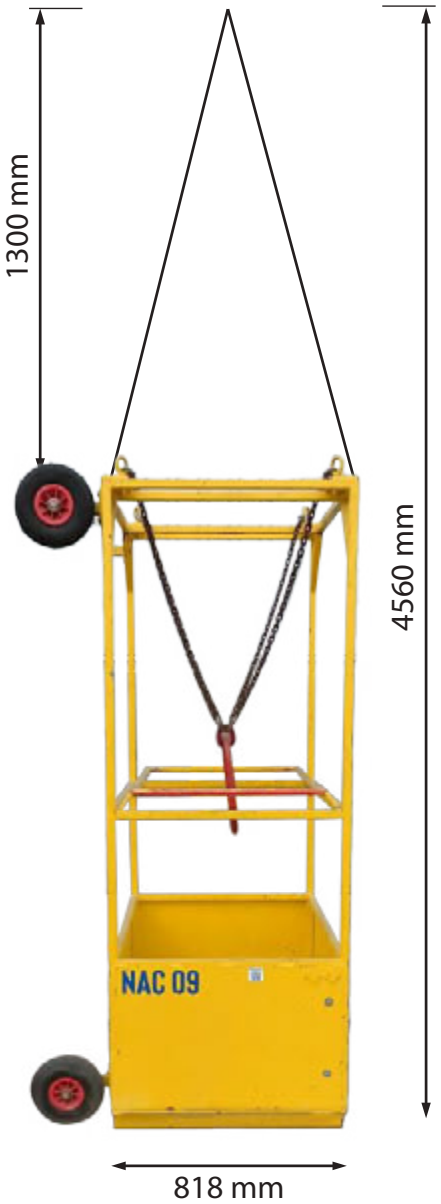

Descriptif	Capacité maximale	Poids propre	Dimensions hors chaînes de levage Longeur / Largeur / Hauteur	Points de levage haut	Points de levage bas	Caractéristiques particulières
Nacelle 2 personnes	2 personnes ou 250 kg	200 kg	1210mm /818mm /2260mm	Anneau grue + chaînes 7mm	Fourreaux	Avec roulettes amovibles (+160mm)

NAC 10

MB Groupe
www.mbgroupe.be

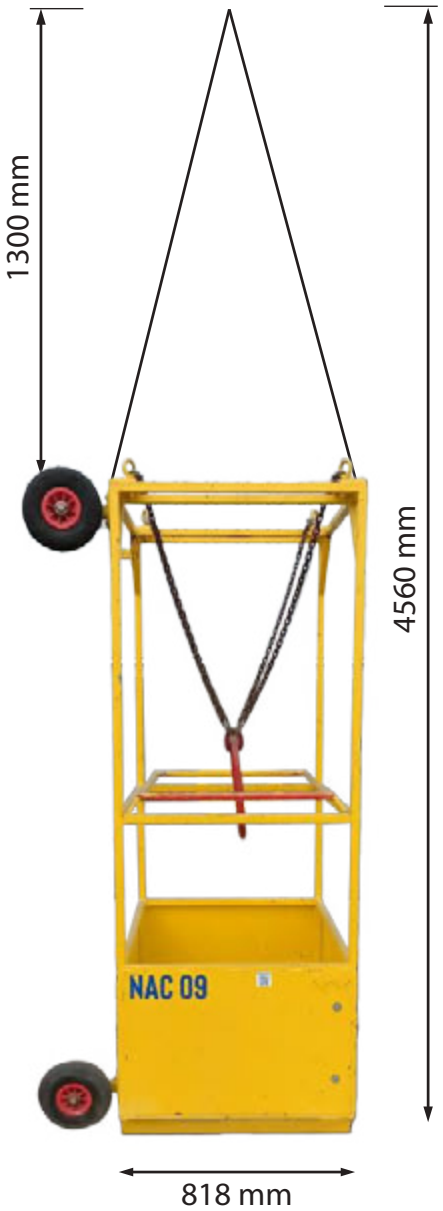

Descriptif	Capacité maximale	Poids propre	Dimensions hors chaînes de levage Longeur / Largeur / Hauteur	Points de levage haut	Points de levage bas	Caractéristiques particulières
Nacelle 2 personnes	2 personnes ou 250 kg	200 kg	1210mm /818mm /2260mm	Anneau grue + chaînes 7mm	Fourreaux	Avec roulettes amovibles (+160mm)

manutention@mbgroupe.be | +32 87 78 51 03 | Z.I Les Plenesses - Rue du Tiège 12 B-4890 Thimister-Clermont

Écarteurs

MODULIFT

MB Groupe
www.mbgroupe.be

ÉCARTEURS MODULIFT

Le système **Modulift** permet de constituer un **écarteur** sur mesure à l'aide de modules à assembler selon les besoins de l'utilisateur.

Il est impératif d'utiliser comme base une paire de sousensembles d'extrémité à laquelle on rajoute la quantité d'entretoises qu'il faudra pour arriver à une longueur désirée.

La capacité de l'écarteur est variable en fonction de la longueur de celui-ci.

SPÉCIFICATIONS

ENTROISE ME

SOUS-ENSEMBLE D'EXTREMITE MSE

MODULIFT 2T EC03/04

CONSIGNES D'UTILISATION

Le système Modulift QJ2 est livré dans une mallette. Elle comprend les éléments nécessaires à la confection d'un écarteur modulable de 300mm à 1200mm. Les différents composants de cette mallette sont déclinées dans le tableau c-i dessous.

Attention !
Ce type d'appareil est à utiliser impérativement avec une élingue de type 2 brins et adapté au différents besoins de levage. (Non fournie dans cette mallette)

LISTE DES ÉLÉMENTS

Référence	Quantité	Poids unitaire
QJ2 EUM	1 x Unité d'extrémité mâle 150mm	925g
QJ2 EUF	1 x Unité d'extrémité femelle 150mm	925g
QJ2 DL	2 x Pièce de liaison	100g
QJ2 S3	2 x Entretoise 300mm	840g
QJ2 S2	1 x Entretoise 200mm	640g
QJ2 S1	1 x Entretoise 100mm	420g
FC 104 LV	2 x Manille de suspension 2t	440g
FC 103 LV	2 x Manille de levage 1,5t	250g

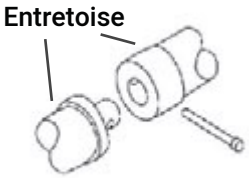

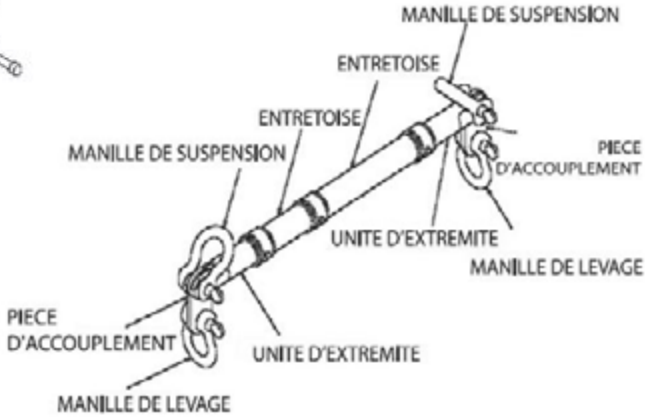

manutention@mbgroupe.be | +32 87 78 51 03 | Z.I Les Plenesses - Rue du Tiège 12 B-4890 Thimister-Clermont

MODULIFT 2T EC03/04

- Capacité de levage maximale de 2 tonnes à toute longueur jusqu'à 1.2m.
- Angle α (entre la base du palonnier et l'élingue 2 brins) 45° minimum.
- Capacité maximale de 1t pour chaque unité d'extrémité et pièce de liaison (capacité combinée de 2t pour la paire).

CARACTERISTIQUES

FORCES / CAPACITÉS EN FONCTION DE LA LONGUEUR

Angle α 45°			Configuration recommandée						Angle α 60°		
Longueur de l'écarteur en mm	Force de l'écarteur en tonnes pour 45° α	Longueur des l'élingues 2 brins mini en mm	EUMA = EUM+DL+FC103+FC104 EUFA = EUF+DL+FC103+FC104 EUM = 150mm EUF = 150mm						Longueur de l'écarteur en mm	Force de l'écarteur en tonnes pour 60° α	Longueur des l'élingues 2 brins mini en mm
300	2	250	EUMA	EUFA					300	2	300
400	2	280	EUMA	ME100	EUFA				400	2	400
500	2	360	EUMA	ME200	EUFA				500	2	500
600	2	430	EUMA	ME300	EUFA				600	2	600
700	2	500	EUMA	ME300	ME100	EUFA			700	2	700
800	2	570	EUMA	ME300	ME200	EUFA			800	2	800
900	2	640	EUMA	ME300	ME300	EUFA			900	2	900
1000	2	710	EUMA	ME300	ME300	ME100	EUFA		1000	2	1000
1100	2	780	EUMA	ME300	ME300	ME200	EUFA		1100	2	1100
1200	2	850	EUMA	ME100	ME300	ME300	ME200	EUFA	1200	2	1200

MODULIFT 110 T EC09

EXEMPLE D'ECARTEUR ASSEMBLÉ

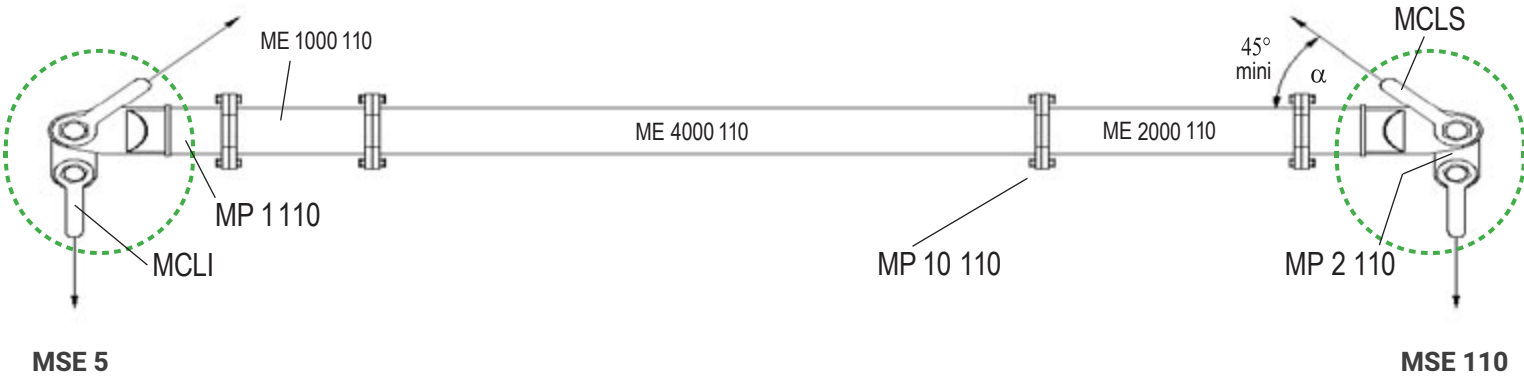

LISTE DES ÉLÉMENTS

Référence	Désignation	Longueur en mm	Poids en Kgs / Pièce
MSE 110	2 x Sous ensemble d'extrémité	1000	337.6
ME 500 110	1 x Entretoise	500	96
ME 1000 110	1 x Entretoise	1000	134
ME 2000 110	2 x Entretoise	2000	212
MP 10 110	Visserie (vis M20X65, ecrou, rondelles)	0	0

CARACTERISTIQUES

- Capacité nominale de l'écarteur assemblé de 110t à une longueur de 2m à 10,5m.
- Capacités nominales de l'écarteur assemblé entre 110t et 35t à des longueurs entre 2m et 18m (voir Tableau B2).
- Capacité nominale de chaque sous-ensemble d'extrémité de 55t (110t sur les 2 sous-ensembles d'extrémité).
- Angle d'élingue α entre l'ecarteur et le brin de l'élingue ≥ 45° (ne doit pas être inférieur à 45° - voir exemple du palonnier assemblé).
- Alternativement, angle d'élingue β entre les 2 brins de l'élingue ≤ 90° (ne doit pas être supérieur à 90°).
- Nombre maximum de 6 entretoises dans un ecarteur (sans compter les 2 sous-ensembles d'extrémité).
- L'élingage inférieur ne doit jamais avoir un angle supérieur à 6° par rapport à la verticale.

manutention@mbgroupe.be | +32 87 78 51 03 | Z.I Les Plenesses - Rue du Tiège 12 B-4890 Thimister-Clermont

TABLEAU B2 : FORCES / CAPACITÉS EN FONCTION DE LA LONGUEUR

Portée ou longueur de l'écarteur en mètres	Force/capacité palonnier en tonnes pour α			Longueur des élingues 2 brins mini en mètres pour α			Configuration recommandée MSE = Sous ensemble d'extrémité 1 mètre (2 mètres pour MSED) ME = Entretoise + Longueur de l'entretoise en mètre (ex: ME 1 = Entretoise de 1 mètres)							
	45° mini	60° mini	70° mini	45° mini	60° mini	70° mini								
2.0	110	110	110	1.1	1.7	2.6	MSE	MSE						
2.5	110	110	110	1.4	2.2	3.3	MSE	ME 0.5	MSE					
3.0	110	110	110	1.8	2.7	4.1	MSE	ME 1	MSE					
3.5	110	110	110	2.2	3.2	4.8	MSE	ME 1	ME 0.5	MSE				
4.0	110	110	110	2.5	3.7	5.5	MSE	ME 2	MSE					
4.5	110	110	110	2.9	4.2	6.3	MSE	ME 2	ME 0.5	MSE				
5.0	110	110	110	3.2	4.7	7	MSE	ME 2	ME 1	MSE				
5.5	110	110	110	3.6	5.2	7.7	MSE	ME 0.5	ME 2	ME 1	MSE			
6.0	110	110	110	3.9	5.7	8.5	MSE	ME 2	ME 2	MSE				
6.5	110	110	110	4.3	6.2	9.2	MSE	ME 2	ME 2	ME 0.5	MSE			
7.0	110	110	110	4.6	6.7	9.9	MSE	ME 2	ME 2	ME 1	MSE			
7.5	110	110	110	5	7.2	11	MSE	ME 0.5	ME 2	ME 2	ME 1	MSE		
8.0	110	110	110	5.3	7.7	11	MSE	ME 2	ME 2	ME 2	MSE			
8.5	110	110	110	5.7	8.2	12	MSE	ME 0.5	ME 2	ME 2	ME 2	MSE		
9.0	110	110	110	6	8.7	13	MSE	ME 2	ME 2	ME 2	ME 1	MSE		
9.5	110	110	110	6.4	9.2	14	MSE	ME 0.5	ME 1	ME 4	ME 2	MSE		
10.0	110	110	110	6.8	9.7	14	MSE	ME 4	ME 4	MSE				
10.5	110	110	110	7.1	10	15	MSE	ME 4	ME 4	ME 0.5	MSE			
11.0	107	110	110	7.5	11	16	MSE	ME 4	ME 4	ME 1	MSE			
11.5	98	110	110	7.8	11	17	MSE	ME 1	ME 4	ME 4	ME 0.5	MSE		
12.0	91	110	110	8.2	12	17	MSE	ME 2	ME 4	ME 4	MSE			
12.5	84	110	110	8.5	12	18	MSE	ME 2	ME 2	ME 4	ME 0.5	MSE		
13.0	78	110	110	8.9	13	19	MSE	ME 2	ME 4	ME 4	ME 1	MSE		
13.5	72	110	110	9.2	13	19	MSE	ME 2	ME 4	ME 4	ME 1	ME 0.5	MSE	
14.0	67	110	110	9.6	14	20	MSE	ME 4	ME 4	ME 4	MSE			
14.5	61	108	110	9.9	14	21	MSE	ME 0.5	ME 4	ME 4	ME 4	MSE		
15.0	57	100	110	10	15	22	MSE	ME 4	ME 4	ME 4	ME 1	MSE		
15.5	52	92	110	11	15	22	MSE	ME 0.5	ME 4	ME 4	ME 4	ME 1	MSE	
16.0	48	85	110	11	16	23	MSE	ME 4	ME 4	ME 4	ME 2	MSE		
16.5	44	79	110	11	16	24	MSE	ME 4	ME 4	ME 4	ME 2	ME 0.5	MSE	
17.0	41	73	110	12	17	25	MSE	ME 4	ME 4	ME 4	ME 2	ME 1	MSE	
17.5	38	67	108	12	17	25	MSE	ME 4	ME 4	ME 4	ME 2	ME 1	ME 0.5	MSE
18.0	35	60	101	12	18	26	MSE	ME 4	ME 4	ME 4	ME 4	MSE		

MODULIFT 50 T EC01

EXEMPLE D'ECARTEUR ASSEMBLÉ

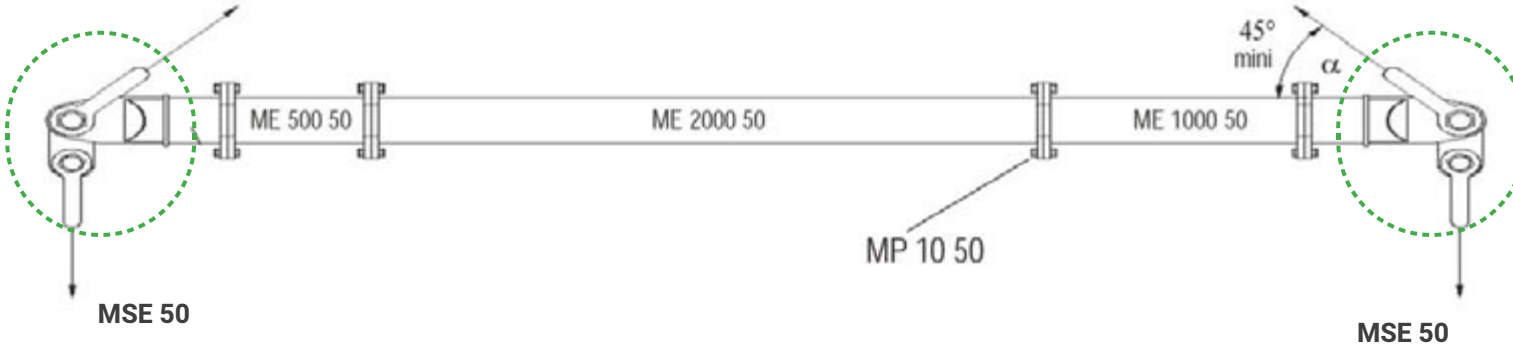

LISTE DES ÉLÉMENTS

Référence	Quantité	Longueur en mm	Poids en Kgs / Pièce
MSE 50	4 x Sous ensemble d'extrémité	500	88.1
ME 500 50	2 x Entretoise	500	38
ME 1000 50	2 x Entretoise	1000	53
ME 2000 50	6 x Entretoise	2000	82
MP 1050	Visserie (vis M12x65, ecrou, rondelles)	0	0

CARACTERISTIQUES

- Capacité nominale de l'écarteur assemblé de 50t à une longueur de 1m à 6m (α 45°).
- Capacités nominales de l'écarteur assemblé entre 50t et 15t à des longueurs entre 1m et 11m (voir Tableau B2).
- Capacité nominale de chaque sous-ensemble d'extrémité de 25t (50t sur les 2 sous-ensembles d'extrémité).
- Angle d'élingue α entre l'ecarteur et le brin de l'élingue ≥ 45° (ne doit pas être inférieur à 45° - voir exemple du palonnier assemblé).
- Alternativement, angle d'élingue β entre les 2 brins de l'élingue ≤ 90° (ne doit pas être supérieur à 90°).
- Nombre maximum de **5** entretoises dans un ecarteur (sans compter les 2 sous-ensembles d'extrémité).
- L'élingage inférieur ne doit jamais avoir un angle supérieur à 6° par rapport à la verticale.

manutention@mbgroupe.be | +32 87 78 51 03 | Z.I Les Plenesses - Rue du Tiège 12 B-4890 Thimister-Clermont

TABLEAU B2 : FORCES / CAPACITÉS EN FONCTION DE LA LONGUEUR

Longueur de l'écarteur en mètres	Force/capacité en tonnes pour α			Longueur des élingues supérieurs mini en mètres pour α			Configuration recommandée MSE = Sous ensemble d'extrémité 1 mètre (2 mètres pour MSED) ME = Entretoise + Longueur de l'entretoise en mètre (ex: ME 1 = Entretoise de 1 mètres)						
	45° mini	60° mini	70° mini	45° mini	60° mini	70° mini							
1.0	50	50	50	0.5	0.8	1.3	MSE	MSE					
1.5	50	50	50	0.9	1.3	2.0	MSE	ME 0.5	MSE				
2.0	50	50	50	1.2	1.8	2.7	MSE	ME 1	MSE				
2.5	50	50	50	1.6	2.3	3.5	MSE	ME 1	ME 0.5	MSE			
3.0	50	50	50	1.9	2.8	4.2	MSE	ME 2	MSE				
3.5	50	50	50	2.3	3.3	4.9	MSE	ME 2	ME 0.5	MSE			
4.0	50	50	50	2.7	3.8	5.7	MSE	ME 2	ME 1	MSE			
4.5	50	50	50	3.0	4.3	6.4	MSE	ME 0.5	ME 2	ME 1	MSE		
5.0	50	50	50	3.4	4.8	7.1	MSE	ME 2	ME 2	MSE			
5.5	50	50	50	3.7	5.3	7.9	MSE	ME 2	ME 2	ME 0.5	MSE		
6.0	50	50	50	4.1	5.8	8.6	MSE	ME 2	ME 2	ME 1	MSE		
6.5	44	50	50	4.4	6.3	9.3	MSE	ME 0.5	ME 2	ME 2	ME 1	MSE	
7.0	39	50	50	4.8	6.8	10.1	MSE	ME 2	ME 2	ME 2	MSE		
7.5	34	50	50	5.1	7.3	10.8	MSE	ME 0.5	ME 2	ME 2	ME 2	MSE	
8.0	30	50	50	5.5	7.8	11.5	MSE	ME 2	ME 2	ME 2	ME 1	MSE	
8.5	26	46	50	5.8	8.3	12.3	MSE	ME 0.5	ME 1	ME 4	ME 2	MSE	
9.0	24	42	50	6.2	8.8	13.0	MSE	ME 4	ME 4	MSE			
9.5	21	37	50	6.5	9.3	13.7	MSE	ME 4	ME 4	ME 0.5	MSE		
10.0	19	34	50	6.9	9.8	14.4	MSE	ME 4	ME 4	ME 1	MSE		
10.5	17	30	48	7.2	10.3	15.2	MSE	ME 1	ME 4	ME 4	ME 0.5	MSE	
11.0	15	26	43	7.6	10.8	15.9	MSE	ME 2	ME 4	ME 4	MSE		

* variation possible de la composition des entretoises à condition de respecter le nombre maximal de 5 entretoises. Pas de variation possible des sous-ensembles d'extrémité – toujours 2 unités (ou une paire) aux extrémités de l'écarteur.

MODULIFT 24 T EC02

EXEMPLE D'ECARTEUR ASSEMBLÉ

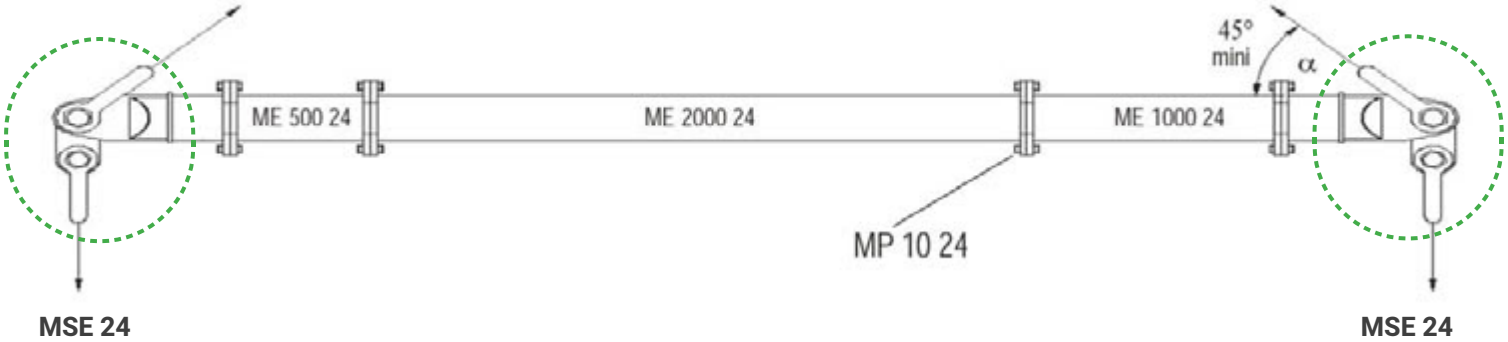

LISTE DES ÉLÉMENTS

Référence	Quantité	Longueur en mm	Poids en Kgs / Pièce
MSE 24	4 x Sous ensemble d'extrémité	500	35.1
ME 500 24	2 x Entretoise	500	16
ME 1000 24	2 x Entretoise	1000	24
ME 2000 24	4 x Entretoise	2000	41
MP 1024	Visserie (vis M12x65, ecrou, rondelles)	0	0

CARACTERISTIQUES

- Capacité nominale de l'écarteur assemblé de 24t à une longueur de 1m à 3,5m (α 45°).
- Capacités nominales de l'écarteur assemblé entre 24t et 6t à des longeurs entre 1m et 8 m (voir Tableau B2).
- Capacité nominale de chaque sous-ensemble d'extrémité de 12t (24t sur les 2 sous-ensembles d'extrémité).
- Angle d'élingue α entre l'écarteur et le brin de l'élingue ≥ 45° (ne doit pas être inférieur à 45° - voir exemple du palonnier assemblé)
- Alternativement, angle d'élingue β entre les 2 brins de l'élingue ≤ 90° (ne doit pas être supérieur à 90°).
- Nombre maximum de **5** entretoises dans un écarteur (sans compter les 2 sous-ensembles d'extrémité).
- L'élingage inférieur ne doit jamais avoir un angle supérieur à 6° par rapport à la verticale.

manutention@mbgroupe.be | +32 87 78 51 03 | Z.I Les Plenesses - Rue du Tiège 12 B-4890 Thimister-Clermont

TABLEAU B2 : FORCES / CAPACITÉS EN FONCTION DE LA LONGUEUR

Longueur de l'écarteur en mètres	Force/capacité en tonnes pour α			Longueur des élingues supérieurs mini en mètres pour α			Configuration recommandée MSE = Sous ensemble d'extrémité 1 mètre (2 mètres pour MSED) ME = Entretoise + Longueur de l'entretoise en mètre (ex: ME 1 = Entretoise de 1 mètres)						
	45° mini	60° mini	70° mini	45° mini	60° mini	70° mini							
1.0	24	24	24	0.6	0.9	1.3	MSE	MSE					
1.5	24	24	24	0.9	1.4	2.1	MSE	ME 0.5	MSE				
2.0	24	24	24	1.3	1.9	2.8	MSE	ME 1	MSE				
2.5	24	24	24	1.7	2.4	3.5	MSE	ME 1	ME 0.5	MSE			
3.0	24	24	24	2.0	2.9	4.3	MSE	ME 2	MSE				
3.5	24	24	24	2.4	3.4	5.0	MSE	ME 2	ME 0.5	MSE			
4.0	23	24	24	2.7	3.9	5.7	MSE	ME 2	ME 1	MSE			
4.5	19	24	24	3.1	4.4	6.5	MSE	ME 0.5	ME 2	ME 1	MSE		
5.0	16	24	24	3.4	4.9	7.2	MSE	ME 2	ME 2	MSE			
5.5	13	23	24	3.8	5.4	7.9	MSE	ME 2	ME 2	ME 0.5	MSE		
6.0	11	19	24	4.1	5.9	8.7	MSE	ME 2	ME 2	ME 1	MSE		
6.5	9	16	24	4.5	6.4	9.4	MSE	ME 2	ME 2	ME 1	ME 0.5	MSE	
7.0	8	14	22	4.8	6.9	10.1	MSE	ME 2	ME 2	ME 2	MSE		
7.5	6	12	19	5.2	7.4	10.8	MSE	ME 2	ME 2	ME 2	ME 0.5	MSE	
8.0	6	11	16	5.5	7.9	11.6	MSE	ME 2	ME 2	ME 2	ME 1	MSE	

* variation possible de la composition des entretoises à condition de respecter le nombre maximal de 5 entretoises. Pas de variation possible des"sous-ensembles d'extrémité - toujours 2 unités (ou une paire) aux extrémités du palonnier

MODULIFT 12T EC08

EXEMPLE D'ECARTEUR ASSEMBLÉ

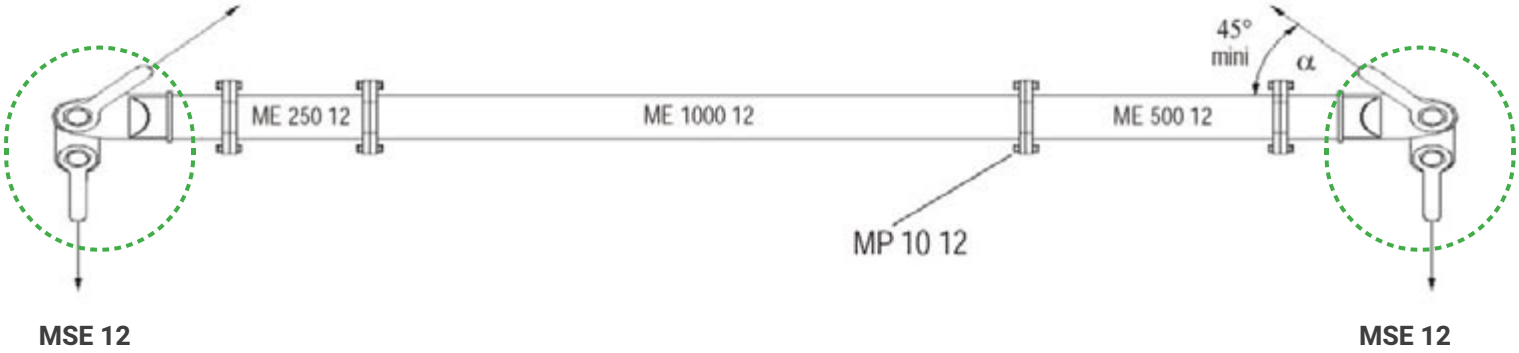

LISTE DES ÉLÉMENTS

Référence	Quantité	Longueur en mm	Poids en Kgs / Pièce
MSE 12	2 x Sous ensemble d'extrémité	250	11.3
ME 250 12	1 x Entretoise	250	6
ME 500 12	1 x Entretoise	500	8
ME 750 24	1 x Entretoise	750	11
ME 1000 24	1 x Entretoise	1000	14
ME 1500 24	3 x Entretoise	1500	19
MP 10 12	Visserie (vis M12x65, ecrou, rondelles)	0	0

CARACTERISTIQUES

- Capacité nominale de l'écarteur assemblé de 12t à une longueur de 0.5m à 3.5m (α 45°).
- Capacités nominales de l'écarteur assemblé entre 12t et 3t à des longueurs entre 0.5m et 6.5m (voir Tableau B2).
- Capacité nominale de chaque sous-ensemble d'extrémité de 12t (12t sur les 2 sous-ensembles d'extrémité).
- Angle d'élingue α entre l'écarteur et le brin de l'élingue ≥ 45° (ne doit pas être inférieur à 45° - voir exemple du palonnier assemblé)
- Alternativement, angle d'élingue β entre les 2 brins de l'élingue ≤ 90° (ne doit pas être supérieur à 90°).
- Nombre maximum de **5** entretoises dans un écarteur (sans compter les 2 sous-ensembles d'extrémité).
- L'élingage inférieur ne doit jamais avoir un angle supérieur à 6° par rapport à la verticale.

manutention@mbgroupe.be | +32 87 78 51 03 | Z.I Les Plenesses - Rue du Tiège 12 B-4890 Thimister-Clermont

TABLEAU B2 : FORCES / CAPACITÉS EN FONCTION DE LA LONGUEUR

Longueur de l'écarteur en mètres	Force/capacité en tonnes pour α			Longueur des élingues supérieurs mini en mètres pour α			Configuration recommandée MSE = Sous ensemble d'extrémité 1 mètre (2 mètres pour MSED) ME = Entretoise + Longueur de l'entretoise en mètre (ex: ME 1 = Entretoise de 1 mètres)						
	45° mini	60° mini	70° mini	45° mini	60° mini	70° mini							
0.5	12	12	12	0.3	0.4	0.7	MSE	MSE					
0.75	12	12	12	0.5	0.7	1.0	MSE	ME0.25	MSE				
1.00	12	12	12	0.6	0.9	1.4	MSE	ME 0.5	MSE				
1.25	12	12	12	0.8	1.2	1.8	MSE	ME0.75	MSE				
1.50	12	12	12	1	1.4	2.1	MSE	ME 1	MSE				
1.75	12	12	12	1.2	1.7	2.5	MSE	ME 1	ME0.25	MSE			
2.00	12	12	12	1.4	1.9	2.9	MSE	ME 1.5	MSE				
2.25	12	12	12	1.5	2.2	3.2	MSE	ME 1.5	ME0.25	MSE			
2.50	12	12	12	1.7	2.4	3.6	MSE	ME 1.5	ME 0.5	MSE			
2.75	12	12	12	1.9	2.7	4.0	MSE	ME 1.5	ME0.75	MSE			
3.00	12	12	12	2.1	2.9	4.3	MSE	ME 1.5	ME 1	MSE			
3.25	12	12	12	2.2	3.2	4.7	MSE	ME 1	ME 1.5	ME0.25	MSE		
3.50	12	12	12	2.4	3.4	5.1	MSE	ME 1	ME 1.5	ME 0.5	MSE		
3.75	11	12	12	2.6	3.7	5.4	MSE	ME 1	ME 1.5	ME0.75	MSE		
4.00	10	12	12	2.8	3.9	5.8	MSE	ME 1	ME 1.5	ME0.75	ME0.25	MSE	
4.25	9	12	12	2.9	4.2	6.2	MSE	ME 1.5	ME 1	ME 1	ME0.25	MSE	
4.50	8	12	12	3.1	4.4	6.5	MSE	ME 1.5	ME 1	ME 1	ME 0.5	MSE	
4.75	7	12	12	3.3	4.7	6.9	MSE	ME 1.5	ME 1	ME 1	ME0.75	MSE	
5.00	6	11	12	3.5	4.9	7.3	MSE	ME 1.5	ME 1	ME 1	ME 1	MSE	
5.25	5	10	12	3.7	5.2	7.6	MSE	ME 1.5	ME 1	ME 1	ME 1	ME0.25	MSE
5.50	5	9	12	3.8	5.4	8.0	MSE	ME 1.5	ME 1.5	ME 1	ME 1	MSE	
5.75	4	8	12	4	5.7	8.3	MSE	ME 1.5	ME 1	ME 1	ME 1	ME0.75	MSE
6.00	4	7	12	4.2	5.9	8.7	MSE	ME 1.5	ME 1	ME 1	ME 1	ME 1	MSE
6.25	4	7	11	4.4	6.2	9.1	MSE	ME 1.5	ME 1.5	ME 1.5	ME 1	ME0.25	MSE
6.50	3	6	10	4.5	6.4	9.4	MSE	ME 1.5	ME 1.5	ME 1	ME 1	ME 1	MSE

* variation possible de la composition des entretoises à condition de respecter le nombre maximal de 5 entretoises. Pas de variation possible des sous-ensembles d'extrémité - toujours 2 unités (ou une paire) aux extrémités du palonnier

MODULIFT 6T EC06

EXEMPLE D'ECARTEUR ASSEMBLÉ

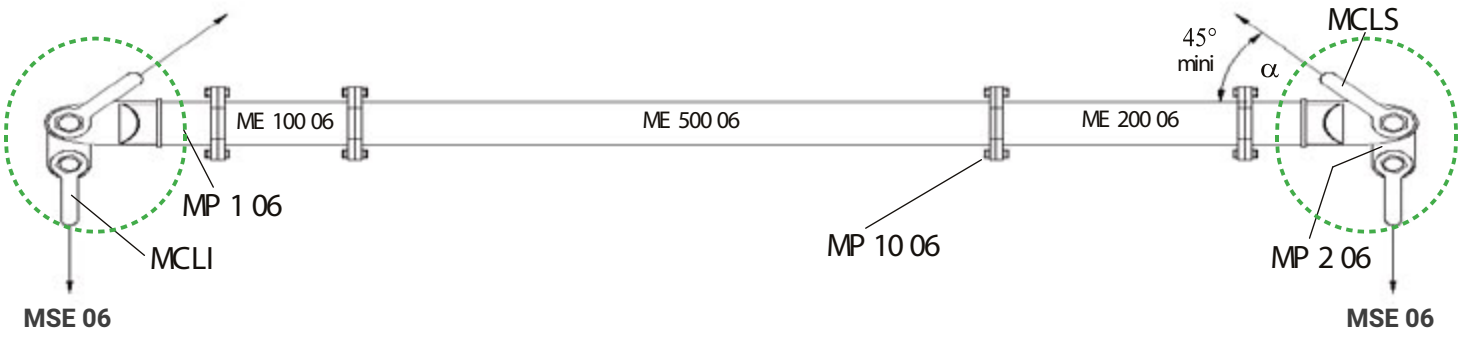

LISTE DES ÉLÉMENTS

Référence	Quantité	Longueur en mm	Poids en Kgs / Pièce
MP 1 06	2 x Unité d'extrémité	200	3
MP 2 06	2 x Pièce de liaison	0	0,6
FC 106 LV	2 x Manille lyre à vis 4,75T (MCLS)	0	1,1
FC 105 LV	2 x Manille lyre à vis 3125T (MCLI)	0	0,7
MSE 06	4 x Sous ensemble d'extrémité	200	5,4
ME 100 06	Entretoise	100	2
ME 200 06	Entretoise	200	2,7
ME 300 06	Entretoise	300	3,4
ME 600 06	Entretoise	600	5,4
ME 1000 06	Entretoise	1000	8,1
MP 10 06	Visserie (vis M10x30, ecrous, rondelles)	0	0

CARACTERISTIQUES

- Capacité nominale de l'écarteur assemblé de 6t à une longueur de 0,4m à 2,8m (α 45°).
- Capacités nominales de l'écarteur assemblé entre 6t et 2t à des longueurs entre 0,4m et 4,5m (voir Tableau B2).
- Capacité nominale de chaque sous-ensemble d'extrémité de 3t (6t sur les 2 sous-ensembles d'extrémité).
- Angle d'élingue **α** entre l'ecarteur et le brin de l'élingue ≥ 45° (ne doit pas être inférieur à 45° - voir exemple du palonnier assemblé).
- Alternativement, angle d'élingue **β** entre les 2 brins de l'élingue ≤ 90° (ne doit pas être supérieur à 90°).
- Nombre maximum de **5** entretoises dans un ecarteur (sans compter les 2 sous-ensembles d'extrémité).
- L'élingage inférieur ne doit jamais avoir un angle supérieur à 6° par rapport à la verticale.

manutention@mbgroupe.be | +32 87 78 51 03 | Z.I Les Plenesses - Rue du Tiège 12 B-4890 Thimister-Clermont

TABLEAU B2 : FORCES / CAPACITÉS EN FONCTION DE LA LONGUEUR

Longueur de l'écarteur en mètres	Force/capacité en tonnes pour α			Longueur des élingues supérieurs mini en mètres pour α			Configuration recommandée MSE = Sous ensemble d'extrémité 1 mètre (0,4 mètres pour MSED) ME = Entretoise + Longueur de l'entretoise en mètre (ex: ME 1 = Entretoise de 1 mètres)						
	45° mini	60° mini	70° mini	45° mini	60° mini	70° mini							
0.4	6	6	6	0.2	0.4	0.5	MSE	MSE					
0.6	6	6	6	0.4	0.6	0.8	MSE	ME 0.2	MSE				
0.8	6	6	6	0.5	0.8	1.1	MSE	ME 0.3	ME 0.1	MSE			
1.0	6	6	6	0.7	1.0	1.4	MSE	ME 0.6	MSE				
1.2	6	6	6	0.8	1.2	1.7	MSE	ME 0.6	ME 0.2	MSE			
1.4	6	6	6	1.0	1.4	2.0	MSE	ME 1	MSE				
1.6	6	6	6	1.1	1.6	2.3	MSE	ME 1	ME 0.2	MSE			
1.8	6	6	6	1.2	1.8	2.6	MSE	ME 1	ME 0.3	ME 0.1	MSE		
2.0	6	6	6	1.4	2.0	2.9	MSE	ME 1	ME 0.6	MSE			
2.2	6	6	6	1.5	2.2	3.2	MSE	ME 0.6	ME 1	ME 0.2	MSE		
2.4	6	6	6	1.7	2.4	3.5	MSE	ME 1	ME 1	ME 0.2			
2.6	6	6	6	1.8	2.6	3.8	MSE	ME 1	ME 1	ME 0.4	MSE		
2.8	6	6	6	1.9	2.8	4.1	MSE	ME 1	ME 1	ME 0.6	MSE		
3.0	5	6	6	2.1	3.0	4.3	MSE	ME 1	ME 1	ME 0.6	MSE		
3.2	4	6	6	2.2	3.2	4.6	MSE	ME 1	ME 1	ME 1	ME 0.2	MSE	
3.4	4	6	6	2.4	3.4	4.9	MSE	ME 1	ME 1	ME 1	MSE		
3.6	3	6	6	2.5	3.6	5.2	MSE	ME 1	ME 1	ME 1	ME 0.2	MSE	
3.8	3	5	6	2.7	3.8	5.5	MSE	ME 1	ME 1	ME 1	ME 0.4	MSE	
4.0	3	5	6	2.8	4.0	5.8	MSE	ME 1	ME 1	ME 1	ME 0.6	MSE	
4.2	2	4	6	2.9	4.2	6.1	MSE	ME 1	ME 1	ME 1	ME 0.6	ME 0.2	MSE
4.4	2	4	6	3.1	4.4	6.4	MSE	ME 1	ME 1	ME 1	ME 1	MSE	
4.2	2	4	6	3.1	4.5	6.5	MSE	ME 1	ME 1	ME 1	ME 1	ME 0.1	MSE

* variation possible de la composition des entretoises à condition de respecter le nombre maximal de 5 entretoises. Pas de variation possible des sous-ensembles d'extrémité – toujours 2 unités (ou une paire) aux extrémités de l'écarteur.

TABLEAU DE CHARGE MODULIFT 60°

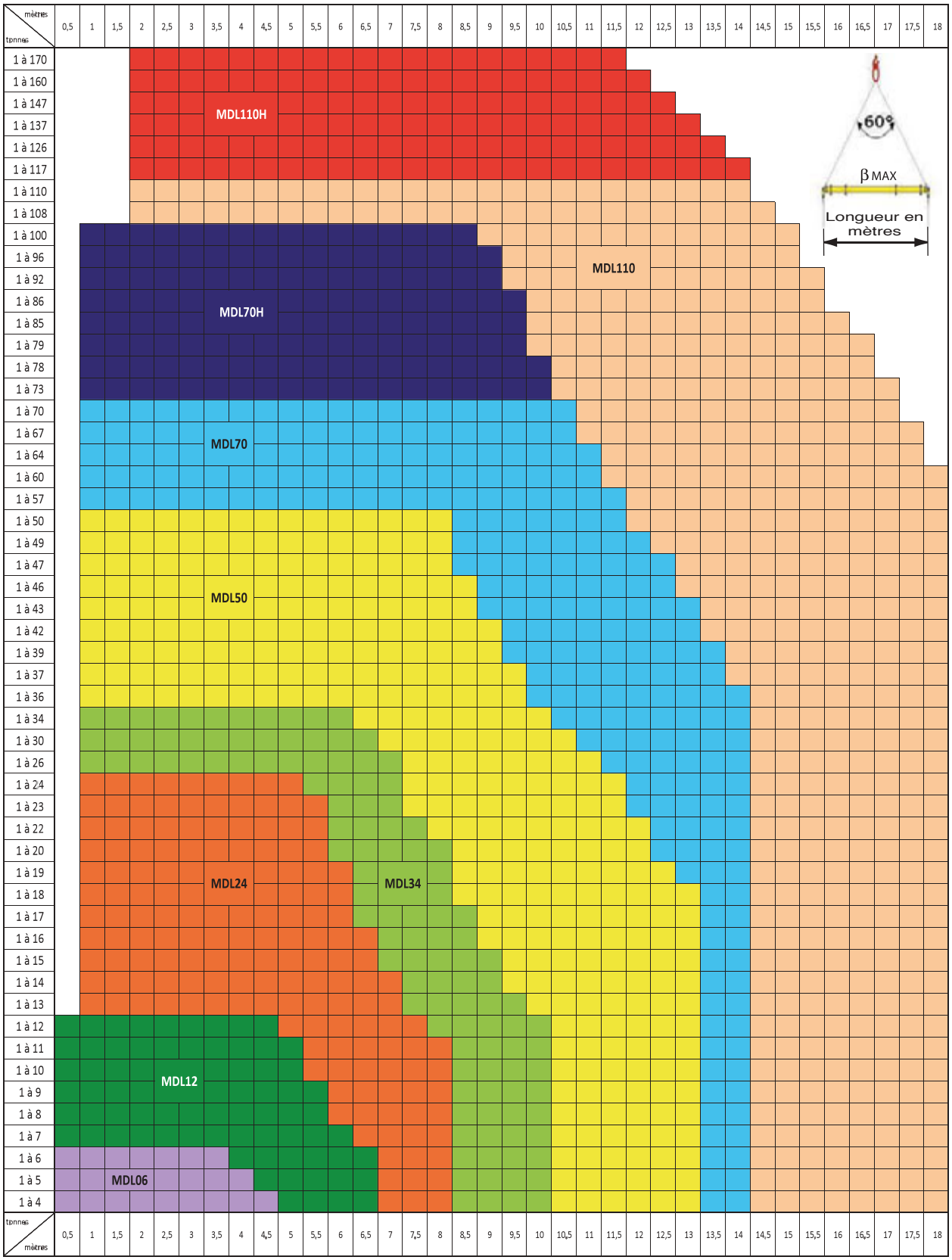

manutention@mbgroupe.be | +32 87 78 51 03 | Z.I Les Plenesses - Rue du Tiège 12 B-4890 Thimister-Clermont

TABLEAU DE CHARGE MODULIFT 90°

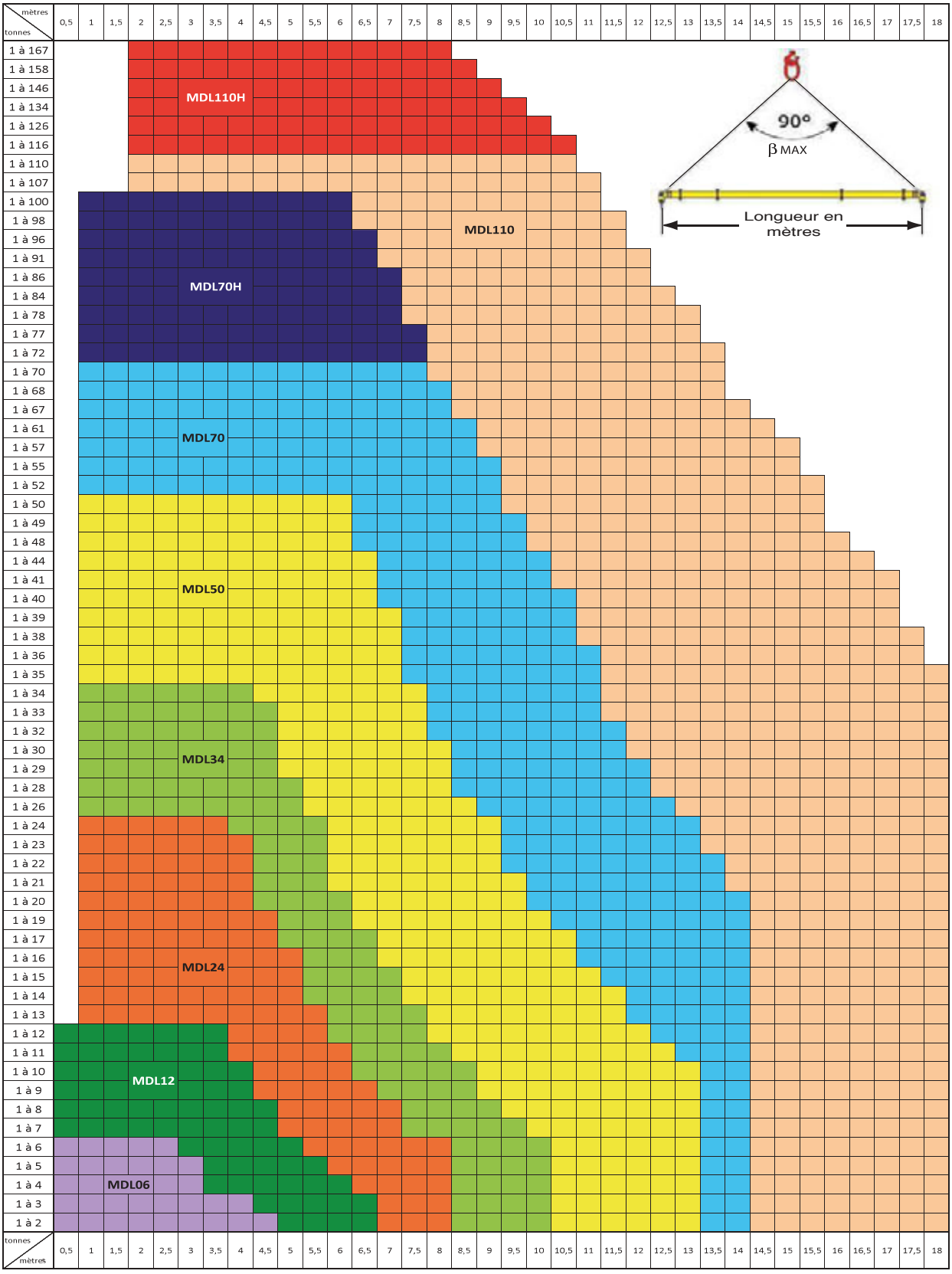

INSTRUCTIONS D'ASSEMBLAGE

1 - Vérifier sur chaque élément de Modulift que la référence indiquée correspond bien à votre commande et à vos exigences de levage. Les références sont indiquées de la manière suivante :

MODULIFT QJ2	• Unités d'extrémité (2 pièces) • Pièces de liaison (2 pièces) • Entretoise(s) (3 pièces) • Manilles de suppression 2t (2 pièces) • Manilles de levage 1.5t (2 pièces)- WLL 6.5T CE
MODULIFT 110	• Unités d'extrémité (2 pièces)- S/N MOD110/EU/XXXX WLL 55T CE • Pièces de liaison (2 pièces)- S/N MOD110/DL/XXXX WLL 55T CE • Entretoise(s) (exemple 1 pièce 1000mm)- S/N MOD110 /S1.0/XXX CE • Manilles lyres du haut (2 pièces)- WLL 85T CE • Manilles lyres du bas (2 pièces)- WLL 55T CE • La visserie Grade 8 - (boulons, écrous et rondelles) est fournie séparément
MODULIFT 50	• Unités d'extrémité (2 pièces)- S/N MOD50/EU/XXXX WLL 25T CE • Pièces de liaison (2 pièces)- S/N MOD50/DL/XXXX WLL 25T CE • Entretoise(s) (exemple 1 pièce 500mm)- S/N MOD50 /S0.5/XXX CE • Manilles lyres du haut (2 pièces)- WLL 35T CE • Manilles lyres du bas (2 pièces)- WLL 25T CE • La visserie Grade 8 - (boulons, écrous et rondelles) est fournie séparément
MODULIFT 24	• Unités d'extrémité (2 pièces)- S/N MOD24/EU/XXXX WLL 12T CE • Pièces de liaison (2 pièces)- S/N MOD24/DL/XXXX WLL 12T CE • Entretoise(s) (exemple 1 pièce 500mm)- S/N MOD24 /S0.5/XXX CE • Manilles lyres du haut (2 pièces)- WLL 17T CE • Manilles lyres du bas (2 pièces)- WLL 12T CE • La visserie Grade 8 - (boulons, écrous et rondelles) est fournie séparément
MODULIFT 12	• Unités d'extrémité (2 pièces)- S/N MOD12/EU/XXXX WLL 6T CE • Pièces de liaison (2 pièces)- S/N MOD12/DL/XXXX WLL 6T CE • Entretoise(s) (exemple 1 pièce 500mm)- S/N MOD12 /S0.5/XXX CE • Manilles lyres du haut (2 pièces)- WLL 8.5T CE • Manilles lyres du bas (2 pièces)- WLL 6.5T CE • La visserie Grade 8 - (boulons, écrous et rondelles) est fournie séparément
MODULIFT 6	• Unités d'extrémité (2 pièces)- S/N MOD6/EU/XXXX WLL 3T CE • Pièces de liaison (2 pièces)- S/N MOD6/DL/XXXX WLL 3T CE • Entretoise(s) (exemple 1 pièce 500mm)- S/N MOD6 /S0.5/XXX CE • Manilles lyres du haut (2 pièces)- WLL 4.75T CE • Manilles lyres du bas (2 pièces)- WLL 3.25T CE • La visserie Grade 8 - (boulons, écrous et rondelles) est fournie séparément

2 - Etaler sur un sol propre et plat tous les éléments de votre commande conforme à la configuration recommandée dans le Tableau B2. Poser les éléments sur leur côté plat afin d'éviter qu'ils ne roulent.

3- Avant de procéder à l'assemblage, vérifier que tous les éléments sont propres et surtout les surfaces des flasques des entretoises. Attention à placer les éléments les plus longs au centre du montage.

manutention@mbgroupe.be | +32 87 78 51 03 | Z.I Les Plenesses - Rue du Tiège 12 B-4890 Thimister-Clermont

Pour le QJ2 :
4- Insérer la pièce de liaison dans l'unité d'extrémité de manière à ce que le plus gros trou de la pièce de liaison soit aligné avec le trou de l'unité d'extrémité.
• Mettez les 2 pattes des grosses manilles (capacité 2t) à l'extérieur de ce montage et fixer les 3 éléments ensemble à l'aide des vis des manilles. Serrer à fond.
• Les 2 autres petites manilles (capacité 1.5t) peuvent ensuite être raccordées à travers l'autre trou inférieur de la pièce de liaison
en serrant les vis à fond.

Pour les modulifts 110/50/24/12/6 :
4- Boulonner les entretoises et les unités d'extrémité ensemble avec les boulons et les serrer avec un couple minimum de **150Nm** pour **Modulift 110, Modulift 50** et **Modulift 24**, **90 Nm** pour **Modulift 12** et **60 Nm** pour **Modulift 6**

5- Procéder à l'assemblage de 2 sous-ensembles d'extrémité de la manière suivante. Pour chacun des 2 sous-ensembles :

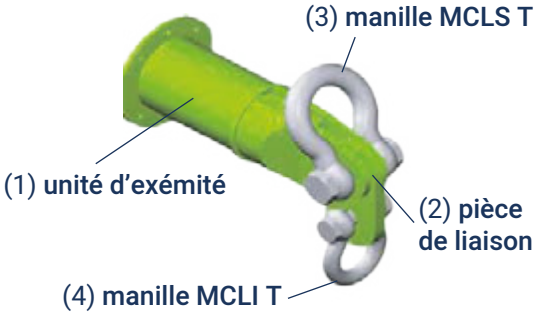

• Insérer la pièce de liaison (2) dans l'unité d'extrémité (1) de manière à ce que les trous soient alignés. La pièce de liaison (2) possède 2 trous mais un seul (le plus gros) est du même diamètre que celui de l'unité d'extrémité (1)
• Mettre les 2 pattes de la manille de MCLS(3) à l'extérieur de ce montage et fixer les 3 éléments ensemble à l'aide de la vis de la manille. Serrer à fond et placer la goupille de verrouillage si la manille en est équipée.
• L'autre manille MCLI (4) peut ensuite être raccordée à travers l'autre trou de la pièce de liaison(2) en serrant la vis à fond et placer la goupille de verrouillage si la manille en est équipée.

Note: les éléments des sous-ensembles d'extrémité sont étudiés pour éviter les erreurs. Il est donc inutile de forcer sur les éléments au cours du montage.

6- L'écarteur est prêt à recevoir l'élingue supérieure à 2 brins qui sera reliée aux 2 manilles MCLS et les élingues inférieures pourront être reliées aux manilles MCLI. Il sera parfois plus pratique de relier les élingues aux manilles avant d'assembler les sous-ensembles d'extrémité.

7- Avant d'entreprendre toute opération de levage, l'ensemble écarteur/élingues ainsi monté doit être vérifié et approuvé par une personne compétente.

Attention: Il est impératif q'une tolérance suffisamment importante existe entre le crochet ou l'élingue et l'unité d'extrémité.

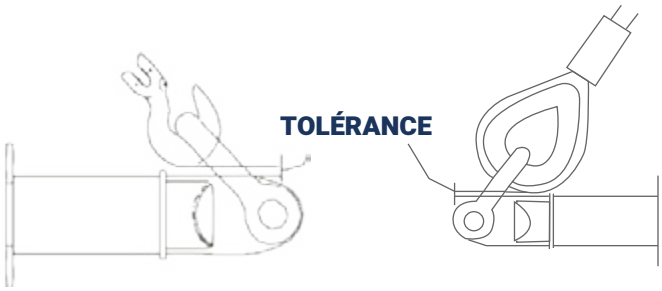

CONSEILS D'UTILISATION ET D'ENTRETIEN

- Le personnel utilisant ce système doit avoir reçu une formation adéquate en procédures d'élingage, conformément aux procédures prescrites dans les règlements en vigueur concernant les appareils de levage – notamment les articles 7,8,16 et 17 de l'arrêté du 1 mars 2004 et les articles R233-13-14 et R233- 13-15 du décret 98-1084 en ce qui concerne les modalités de mise en œuvre et des arrêtés du 18 décembre 1992 et du décret 92-767 partie 8 en ce qui concerne la documentation technique, la déclaration de conformité CE, les coefficients d'épreuve et d'utilisation, le marquage et les règles techniques.
- La longueur de l'élingue et l'angle de l'élingue jouent des rôles critiques en matière de sécurité. Il faut absolument respecter les longueurs minimales de l'élingue (indiquées dans le tableau B2) et les angles minimales (indiqués dans les « Caractéristiques »).
- Ne jamais dépasser les charges maximales pour chaque portée (indiquée Tableau B2) même pour des portées courtes ou pour des angles différents.
- Ne jamais assembler plus de 5 entretoises (sans compter les 2 unités d'extrémité) dans un palonnier même pour des portées courtes.
- Vérifier que vous avez bien reçu ce mode d'emploi, le certificat de conformité et le PV aptitude d'emploi et que les consignes de ces documents sont bien suivies.
- Suivre scrupuleusement les consignes indiquées sur des autocollants sur chaque pièce d'extrémité et en particulier les capacités à respecter en fonction de la portée. Le tableau de charges en question est également affiché dans le Tableau B2 de ce document.
- **Etant donné la nature modulable du système « Modulift » et le fait que les éléments sont contrôlés par un P.V. de vérification avec épreuves par le fabricant, notre interprétation des règlements en vigueur indique qu'une réception par un organisme agréé n'est pas une obligation – ni pour la première mise en service ni pour toute modularité ultérieure de l'écarteur. Ceci à condition que les consignes dans ce document et sur les étiquettes collées sur chaque unité d'extrémité soient scrupuleusement respectées. Chaque chef d'entreprise a cependant la responsabilité de décider s'il souhaite une réception ou non.**
- Il faut afficher les instructions afin que le personnel utilisant les appareils puisse les lire.
- Respecter les instructions d'assemblage
- Il est impératif d'utiliser uniquement les pièces d'origine du fabricant pour assembler ou modifier le palonnier.
- Faites vérifier le palonnier et les élingues par un organisme agréé une fois par an conformément à la législation en vigueur.
- Vérifier régulièrement si le palonnier montre des signes d'usure, de rouille ou de déformation. Vérifier que les boulons soient correctement serrés.
- En option un système de stockage en rack est disponible sur demande pour faciliter la conformité à l'article R33-13-15.
- Avant de commencer le levage, vérifier que tout le personnel soit éloigné de la trajectoire du levage.
- Lever la charge doucement en vérifiant que le palonnier reste à l'horizontal.
- Ne jamais laisser une charge suspendue en l'air sans surveillance.
- Lorsque les appareils de levage ne sont pas en utilisation, rangez-les convenablement

manutention@mbgroupe.be | +32 87 78 51 03 | Z.I Les Plenesses - Rue du Tiège 12 B-4890 Thimister-Clermont

NAC20

35 YEARS
MB Groupe
www.mbgroupe.be

NACELLE ÉLÉVATRICE ÉLECTRIQUE CISEAUX

Nouveauté chez MB Groupe : l'arrivée de la Nacelle élévatrice électrique ciseaux. Cette nacelle élevatrice vient avec une **capacité de 227 kg** et d'une **hauteur de travail de 9,93 m** .

La nacelle élévatrice **NAC20** se compose d'un double ciseau à bras articulés renforcés garantissant robustesse et sécurité. Sa structure compacte facilite le travail dans les zones exiguës et difficiles d'accès **jusqu'à 9,9 mètres de haut**.

SPÉCIFICATIONS

NAC20

Capacités	Métrique
Hauteur de travail	9.80 m
Hauteur de plateforme	7.80 m
Capacité de panier	227 kg
Nombre de personnes (intérieur/extérieur)	2 / 0
Poids et dimensions	
Poids de la nacelle*	1959 kg
Dimensions du panier sans extension (L x l)	2.26 x 0.81 x 1.1 m
Dimensions du panier avec extension (L x l)	3.17 x 0.81 x 1.1 m
Largeur hors tout	0.81 m
Longueur hors tout	2.44 m
Longueur hors tout avec extension	3.33 m
Hauteur hors tout	2.26 m
Hauteur hors tout repliée**	1.91 m
Rayon de braquage intérieur	0 m
Rayon de braquage extérieur	2.13 m
Garde au sol au centre du châssis	0.09 m
Garde au sol plots / barres de stabilités	0.02 m
Empattement	1.85 m
Performances	
Vitesse de translation	3.50 km/h
Vitesse de travail	0.80 km/h
Pente franchissable	25 %
Pneumatiques	
Type de pneumatiques	Bandages Non-marquants
Roues motrices (avant/arrière)	2 / 0
Roues directrices (avant/arrière)	2 / 0
Roues freinées (avant/arrière)	2 / 2
Moteur	
Batterie (C5)	4 × 6 V / 225 Ah
Chargeur intégré	24 V / 19 Ah
Divers	
Capacité du réservoir hydraulique	17 l
Niveau sonore au sol	70 dB(A)

manutention@mbgroupe.be | +32 87 78 51 03 | Z.I Les Plenesses - Rue du Tiège 12 B-4890 Thimister-Clermont

ABAQUE DE CHARGE

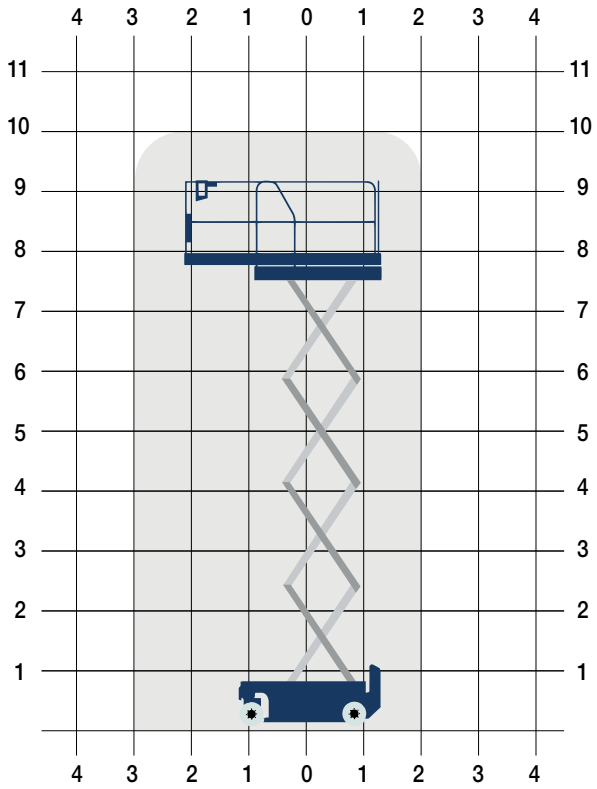

SCHÉMAS D'ENCOMBREMENT

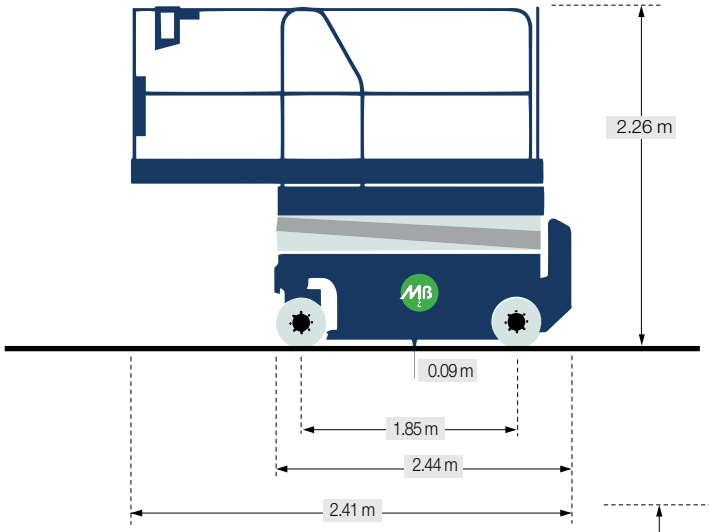

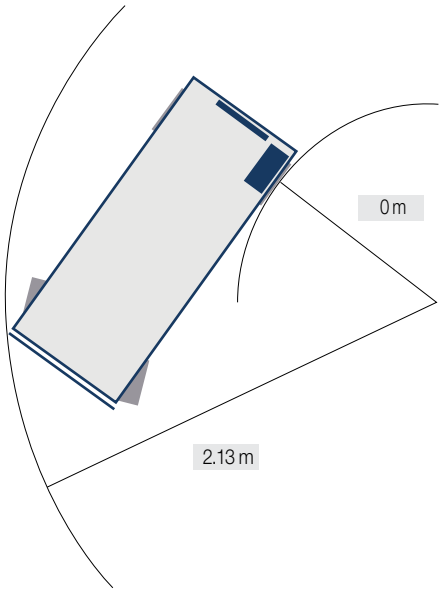

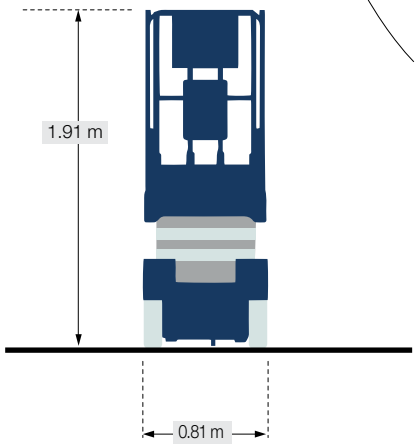

ÉQUIPEMENTS

NAC20

Standard
Prédisposition 220V dans le panier
Prédisposition 230V
Barre anti-renversement à déclenchement automatique
Surface du plateau anti-dérapante
Alarme sonore et témoins lumineux (dévers, surcharge, descente)
Indicateur de témoin de charge batteries
Technologie bus CAN
Freinage dynamique hydraulique sur roues avant
Interrupteur d'arrêt d'urgence dans panier et la tourelle
Feu à éclats
Gardes corps repliables pour passage de portes
Avertisseur sonore dans le panier
Horamètre
Chargeur intégré
Aide au diagnostic intégré
Descente manuelle de secours
Batterie monobloc semi-traction sur pivot (maintenance)
Freinage de type négatif sur roues arrières
Pneus à bandages non marquants
Portillon d'accès au panier

Optionnel
Prédisposition air
Bip sur tous mouvements
Huile biodégradable
Rapport de vérification initiale avant mise en service
Batterie sans entretien
Alimentation dans panier (prise + disjoncteur différentiel)
Protection nid de poule à déclanchement automatique
Harnais de sécurité
Phare de travail dans panier

manutention@mbgroupe.be | +32 87 78 51 03 | Z.I Les Plenesses - Rue du Tiège 12 B-4890 Thimister-Clermont

ECHA01

ECHAFAUDAGE

MB Groupe
www.mbgroupe.be

Roues à frein

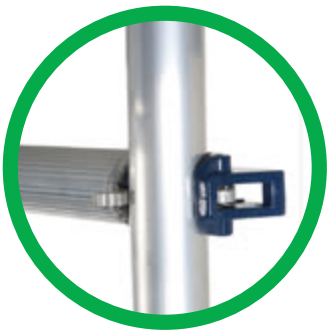

Montage modulaire

Descriptif	Capacité maximale	Poids propre	longueur/ largeur	Hauteur	Hauteur de la première plate-forme
Echafaudage pliant	210 kg	32 kg	1,81 x 0,61 m	1,97 m	1 m

PAL02-03-04-05

Palonniers 15-8,5T

MB Groupe
www.mbgroupe.be

Palonnier téléscopique

Ce palonnier extensible **PAL02-03-04-05** est adapté au levage de charges nécessitant 2 points de répartition du poids.

Il est **robuste** avec un poids de **225 kg**, pour des charges allant jusqu'à **15 tonnes rectracté** (2,44 m) ou **8,5 tonnes déployé** (3,50 m). Il est destiné aux opérations lourdes nécessitant une grande sécurité et stabilité.

Il est équipé d'un **œillet de levage central**. Idéal en manutention et sur grue de chargement.

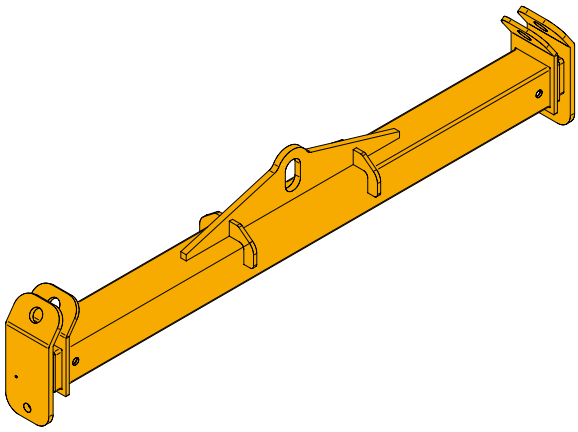

PHOTOS EN ACTION

manutention@mbgroupe.be | +32 87 78 51 03 | Z.I Les Plenesses - Rue du Tiège 12 B-4890 Thimister-Clermont

DIMENSIONS (mm)

PAL02-03-04-05 - PALONNIERS 15-8,5T

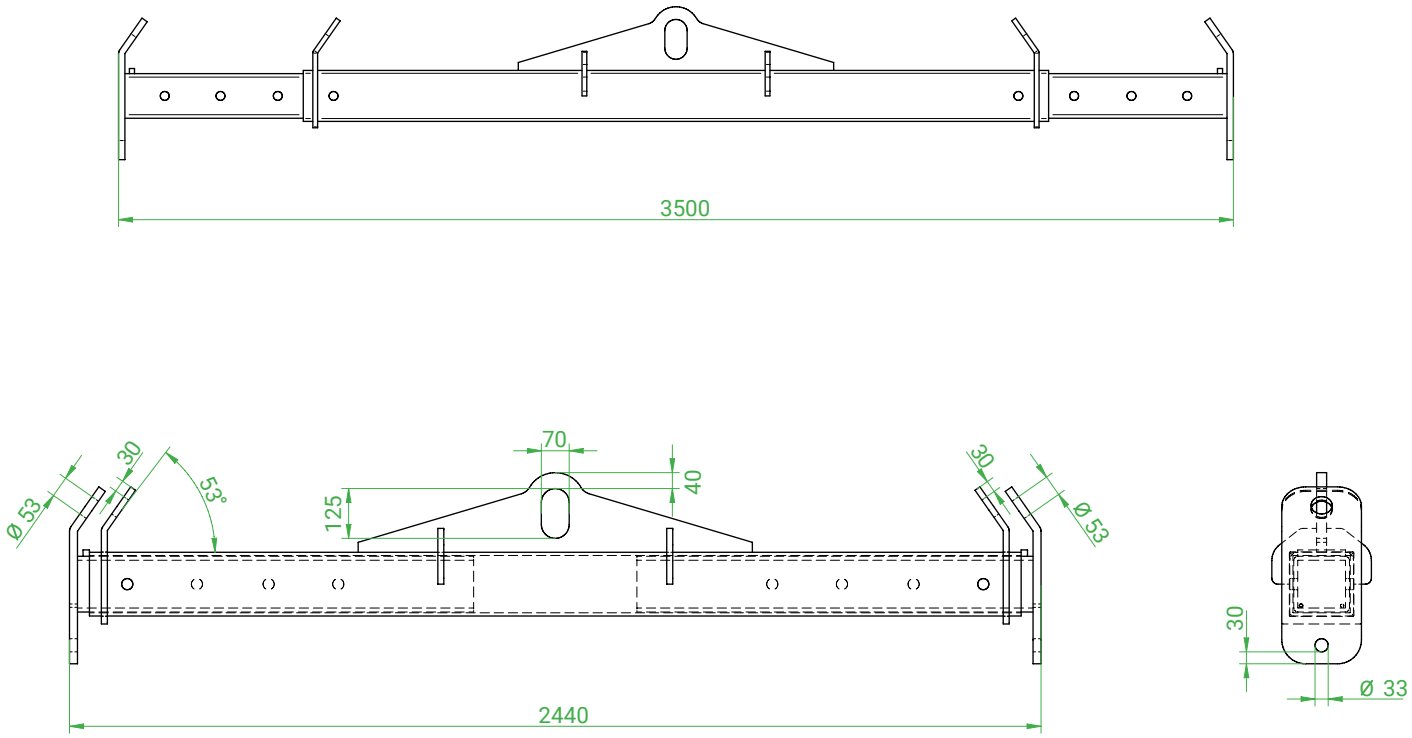

PAL06-07-08

Palonniers 12-7T

MB Groupe
www.mbgroupe.be

Palonnier téléscopique

Ce palonnier extensible **PAL06-07-08** est adapté au levage de charges nécessitant 2 points de répartition du poids.

Il est d'une **capacité intermédiaire** avec un poids de **190 kg**, pour des charges allant jusqu'à **12 tonnes rectracté** (2,44 m) ou **7 tonnes déployé** (3,50 m). Il constitue le compromis idéal entre légèreté et puissance.

Il est équipé d'un **œillet de levage central**. Idéal en manutention et sur grue de chargement.

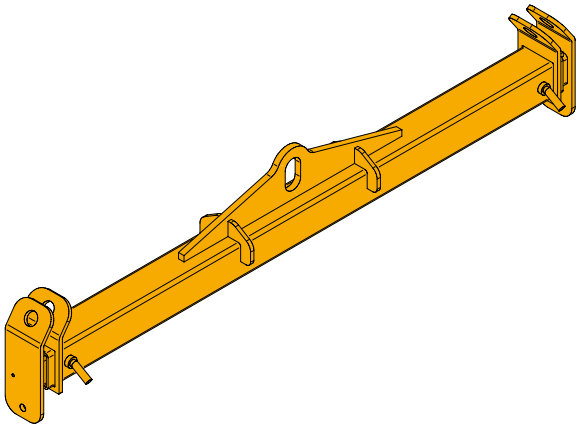

PHOTOS EN ACTION

manutention@mbgroupe.be | +32 87 78 51 03 | Z.I Les Plenesses - Rue du Tiège 12 B-4890 Thimister-Clermont

DIMENSIONS (mm)

PAL06-07-08 - PALONNIERS 12-7T

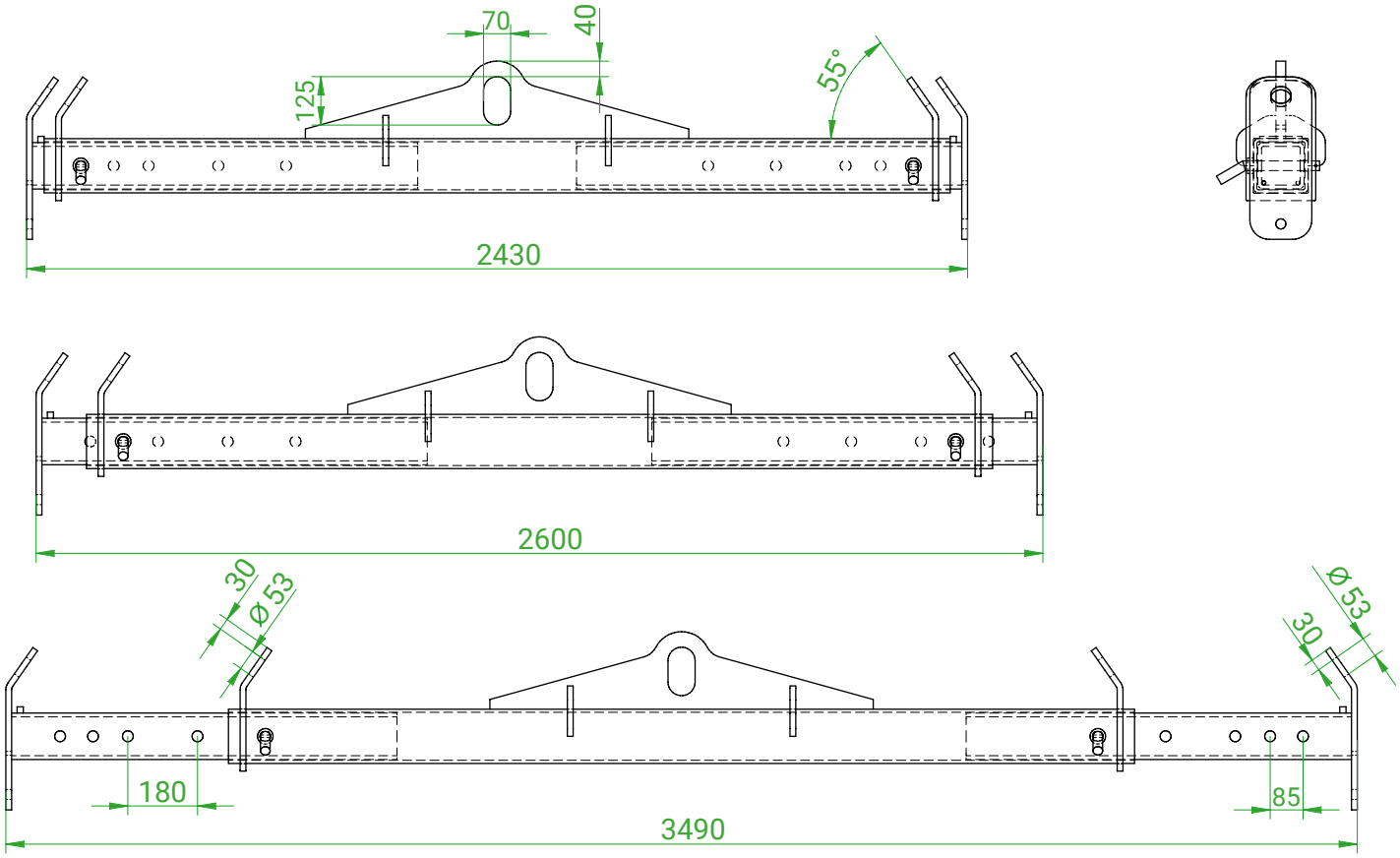

PAL09

Palonniers 5-3T

MB Groupe
www.mbgroupe.be

Palonnier téléscopique

Ce palonnier extensible **PAL09** est adapté au levage de charges nécessitant 2 points de répartition du poids.

Il est **compact et légé** avec un poids de **115 kg**, pour des charges allant jusqu'à **5 tonnes rectracté** (2,44 m) ou **3 tonnes déployé** (3,50 m). Parfait pour les applications courantes où la compacité prime.

Il est équipé d'un **œillet de levage central**. Idéal en manutention et sur grue de chargement.

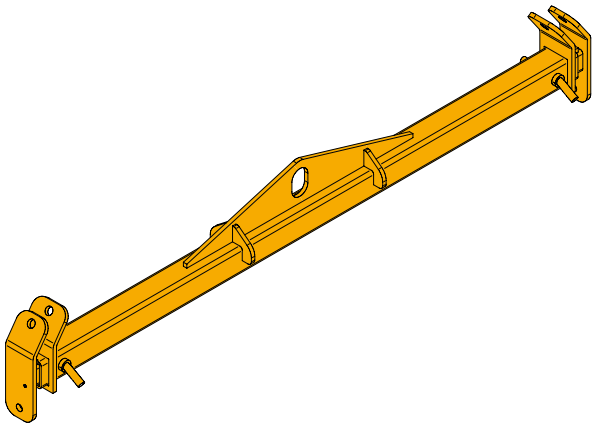

PHOTOS EN ACTION

manutention@mbgroupe.be | +32 87 78 51 03 | Z.I Les Plenesses - Rue du Tiège 12 B-4890 Thimister-Clermont

DIMENSIONS (mm)

PAL09 - PALONNIERS 5-3T

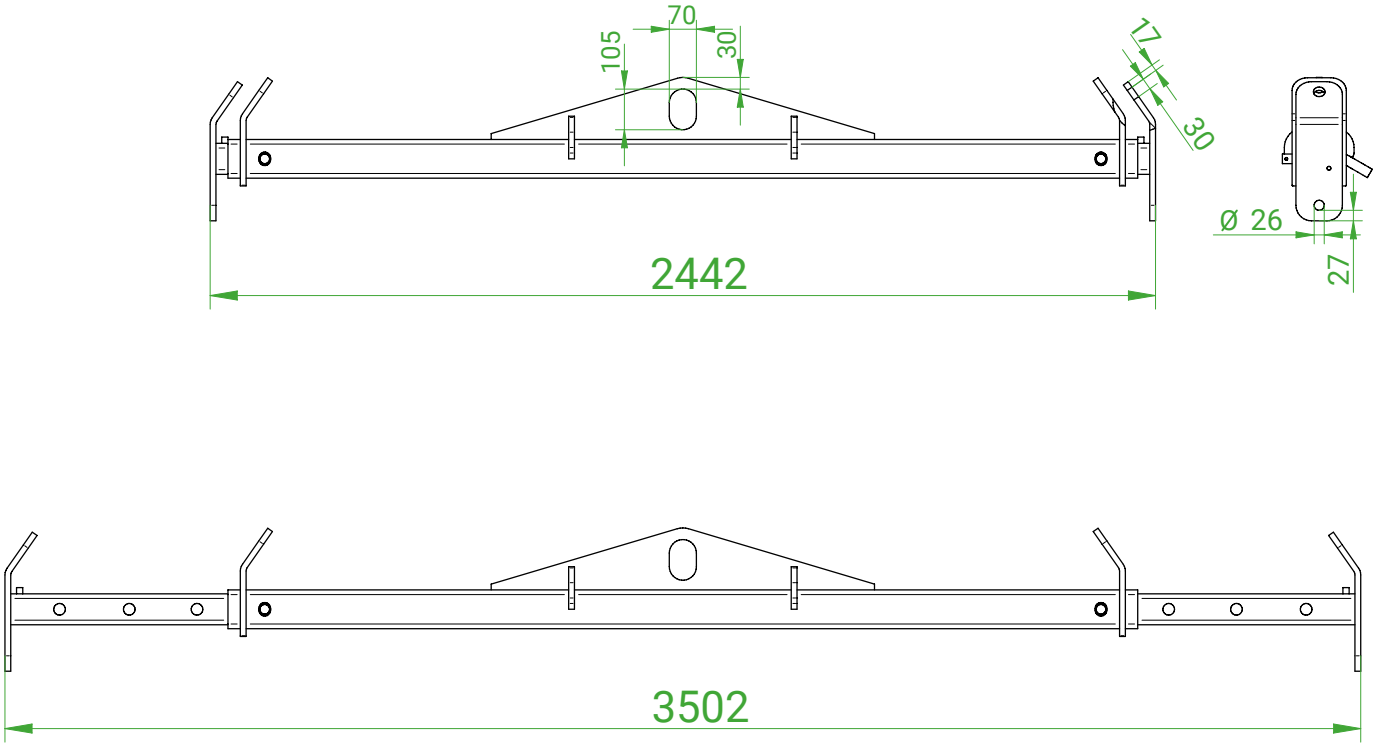

CAMIONS

Logistique

logistique@mbgroupe.be | +32 87 78 51 03 | Z.I Les Plenesses - Rue du Tiège 12 B-4890 Thimister-Clermont

TEAM MB LOGISTIQUE

Théo CROMBEL

Responsable MB Logistique
+32 472 42 69 26
theo.crombel@mbgroupe.be

Willy Mallet

Magasinier
+32 496 51 74 04

CONTACT GÉNÉRAL

+32 87 78 51 03

CHEMINS D'ACCÈS, PLATE-FORMES, PROTECTIONS DE SOLS

CAMIONS GRUES

ÉLÉVATEURS

Tôlage

tolage@mbgroupe.be | +32 87 26 04 00 | Z.I Les Plenesses - Rue du Tiège 12 B-4890 Thimister-Clermont

TEAM MB TÔLAGE

Nel THOMAS

Directeur MB Tôlage
+32 494 34 65 82
nel.thomas@mbgroupe.be

Robin NELLES

Responsable Planning
+32 87 26 04 00
robin.nelles@mbgroupe.be

CONTACT GÉNÉRAL

+32 87 26 04 00

tolage@mbgroupe.be

DIRECTEUR PÔLE TÔLAGE

Nel THOMAS	+32 494 34 65 82

REPONSABLE PLANNING

Robin NELLES	+32 87 26 04 00

En cas de commande : tolage@mbgroupe.be

CHEMINS D'ACCÈS, PLATE-FORMES, PROTECTIONS DE SOLS

Tôlage

MB Groupe
www.mbgroupe.be

Chemins d'accès, plate-formes, protections de sols

Draglines en bois

Plus robustes que les tôles métalliques, les draglines sont utilisées en tant que planchers dans les zones particulièrement humides, par exemple. Il existe 4 formats de draglines :

Type	Dimensions
1	5000 x 1000 x 100mm, 500kg
2	5000 x 1000 x 200mm, 1100kg
3	4000 x 1000 x 200mm, 900kg
4	6000 x 1000 x 200mm, 1450kg
Rampes draglines	2000 x 1000 x 100 ou 200mm

PHOTOS EN ACTION

Tôlage

MB Groupe
www.mbgroupe.be

CHEMINS D'ACCÈS, PLATE-FORMES, PROTECTIONS DE SOLS

Chemins d'accès, plate-formes, protections de sols

Tôles en acier

Nos **tôles de roulage métalliques** pèsent 600 kg. Grâce à leur grande taille et leur poids, ces tôles en acier sont stables. Elles sont le plus souvent utilisées pour créer des bandes de roulement ou des plateformes dans des zones non-accessibles avec des machines.

Type	Dimensions
1	5000 x 1500 x 10mm, 600 kg
2	5000 x 1500 x 15mm, 900 kg
3	2500 x 1250 x 15mm, 375 kg
4	3000 x 1500 x 15mm, 540 kg
5	3000 x 1500 x 35mm, 1250 kg

CAMIONS GRUES

ÉLÉVATEURS

PHOTOS EN ACTION

tolage@mbgroupe.be | +32 87 26 04 00 | Z.I Les Plenesses - Rue du Tiège 12 B-4890 Thimister-Clermont

Tôlage

MB Groupe
www.mbgroupe.be

Chemins d'accès, plate-formes, protections de sols

Tôles synthétiques

Les **tôles synthétiques** sont plus petites et moins lourdes que les tôles métalliques. Un placement à la main est aisé & rapide grâce aux poignées. Nous proposons deux formats avec différentes capacités :

Type	Dimensions
1	2400 x 1200 x 20 mm, 54kg/pièce, capacité 80 to, 6 poignées et antidérapant double face grossier
2	2000 x 1000 x 20 mm, 30kg/pièce, capacité 30 to, 4 poignées, antidérapant double face fin
Rack de stockage	capacité de 20 à 25 plaques par rack

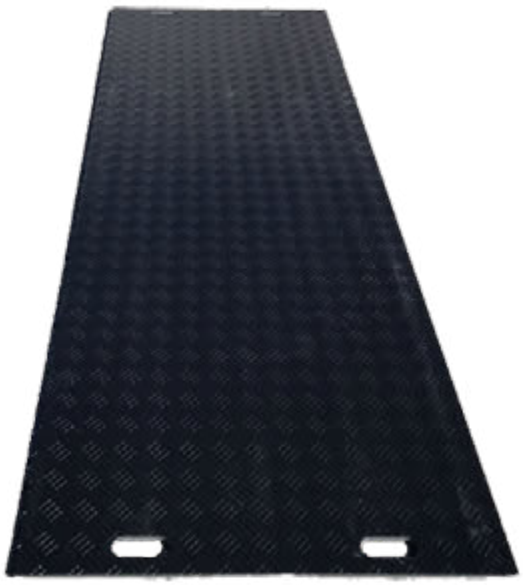

PHOTOS EN ACTION

Tôlage

MB Groupe
www.mbgroupe.be

CHEMINS D'ACCÈS, PLATE-FORMES, PROTECTIONS DE SOLS

Systèmes d'ancrage et de stabilisation

Supports et blocs LEGO

Les supports et blocs d'haubanage assurent la **stabilité et l'ancrage des pylônes électriques** lors des travaux de montage ou de maintenance. En béton armé, ils offrent une excellente résistance et une mise en place rapide et sécurisée.

Leur conception modulaire de type « LEGO » facilite le transport, le stockage et l'assemblage, tout en s'adaptant facilement aux différentes configurations de terrain.

Type	Dimensions
Supports	5400 x 1600 x 200mm, +-1000kg
Blocs	1600 x 800 x 400mm, 1200kg

CAMIONS GRUES

ÉLÉVATEURS

PHOTOS EN ACTION

tolage@mbgroupe.be | +32 87 26 04 00 | Z.I Les Plenesses - Rue du Tiège 12 B-4890 Thimister-Clermont

CAMIONS GRUES

DIRECTEUR PÔLE TÔLAGE

Nel THOMAS	+32 494 34 65 82

REPONSABLE PLANNING

Robin NELLES	+32 87 26 04 00

En cas de commande : tolage@mbgroupe.be

G73 - 26Tm - Grumier - Remorque

Grumier 26tm avec ou sans remorque.

Ces deux camions sont utilisés pour le transport et la mise en place de tôles et de draglines ainsi que de pièces en béton

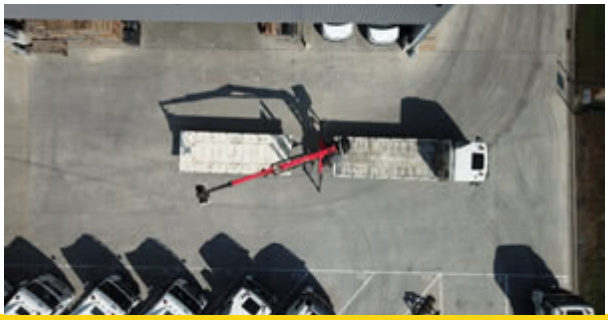

Long totale du porteur (m)	10.30
Long total du porteur avec remorque (m)	19.20
Hauteur du porteur (m)	4.00
Largeur avec béquilles arr (m)	5.00
Hauteur de charge du porteur (m)	1.20
Hauteur de chargement de la remorque (m)	1.20
Charge utile du porteur (kg)	9.300
Charge utile avec remorque (kg)	22.100
Surface de charge du porteur (m²)	14.70
Surface de chargement de la remorque (m²)	16.40
Type Grue	Palfinger Epsilon S260 Z96
Capacité Tm	26
Force de levage min 1e bras (kg)	5.300
Portée levage min 1e bras (m)	4.00
Force de levage avec bras principal max (kg)	3520
Portée maxi avec bras principal max (m)	6.48
Force de levage avec bras principal max + allonges manuelles (kg)	2.300
Portée maxi avec bras principal max + allonges manuelles (m)	9.64
Equipements spécifiques	Pince à blocs + pince à bois/tôles/draglines + rancher

tolage@mbgroupe.be | +32 87 26 04 00 | Z.I Les Plenesses - Rue du Tiège 12 B-4890 Thimister-Clermont

G73 - 26Tm - Grumier - Remorque

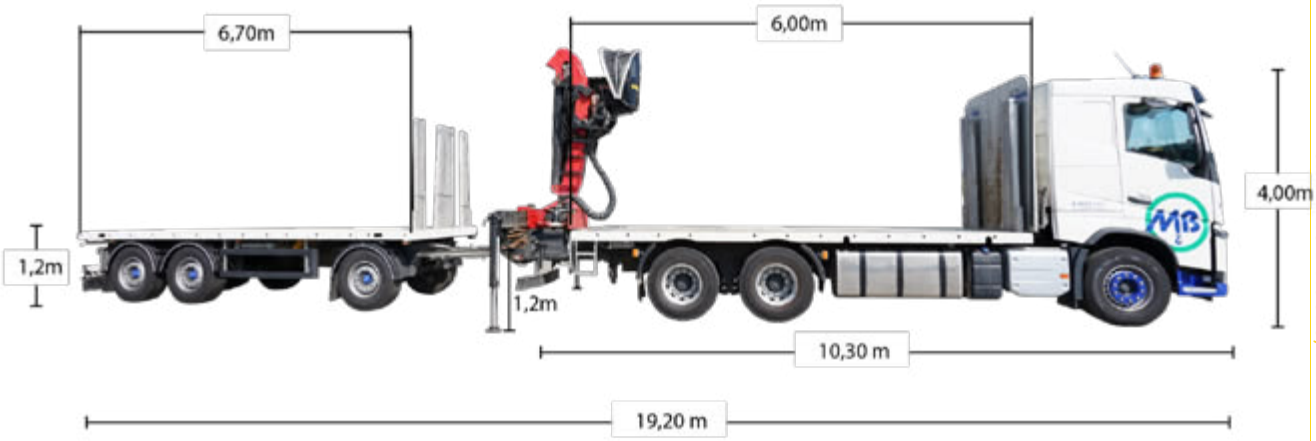

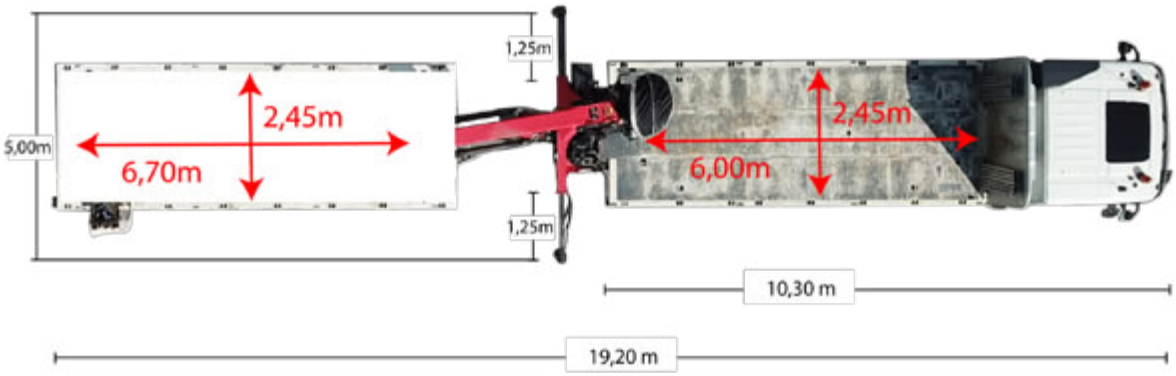

G73 - 26Tm - Grumier - Remorque

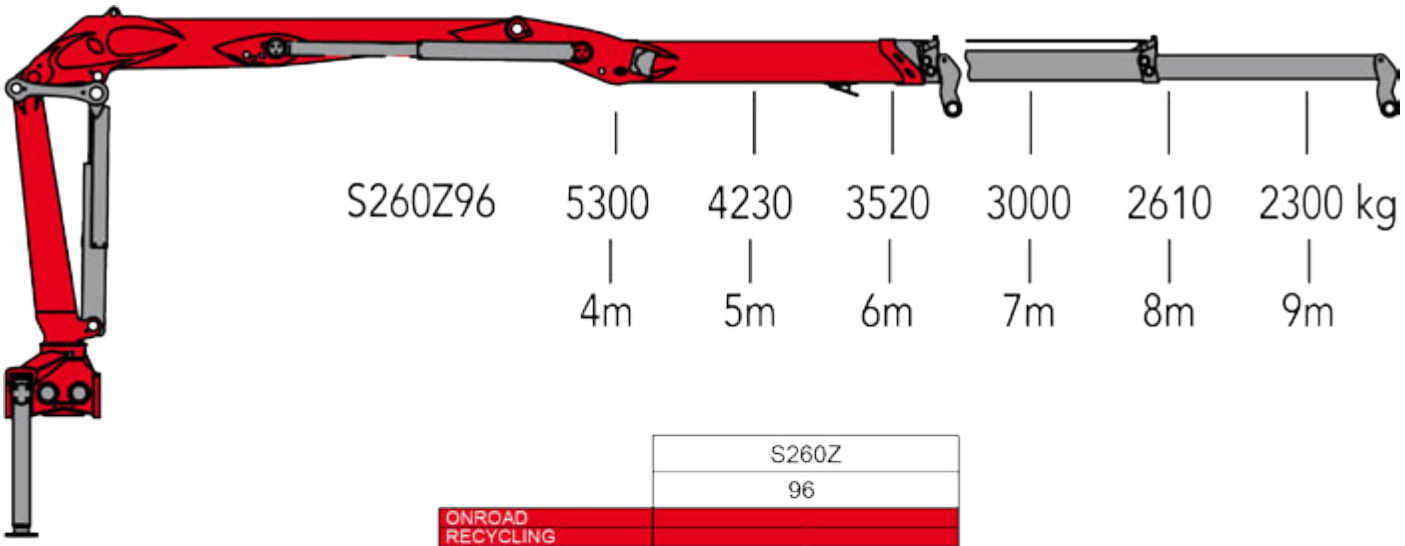

			S260Z
			96
ONROAD RECYCLING			
		[kNm]	212
		[kNm]	39
		[°]	385
		[m]	9,6
		[bar]	260
	2K	[l/min]	2 x 90
		[kg]	3100
	RX39	[kN]	158
	RX47	[kN]	128

G70 / G71 / G74 - 26Tm - Grumier - Remorque

Grumier 26tm avec ou sans remorque.

Ces deux camions sont utilisés pour le transport et la mise en place de tôles et de draglines ainsi que de pièces en béton

Long totale du porteur (m)	9.00
Long total du porteur avec remorque (m)	18.70
Hauteur du porteur (m)	4.00
Largeur avec béquilles arr (m)	5.00
Hauteur de charge du porteur (m)	1.30
Hauteur de chargement de la remorque (m)	1.30
Charge utile du porteur (kg)	13.945
Charge utile avec remorque (kg)	26.400
Surface de charge du porteur (m²)	16
Surface de chargement de la remorque (m²)	16
Type Grue	Palfinger Epsilon S260 Z96
Capacité Tm	26
Force de levage min 1e bras (kg)	5.300
Portée levage min 1e bras (m)	4.00
Force de levage avec bras principal max (kg)	3520
Portée maxi avec bras principal max (m)	6.48
Force de levage avec bras principal max + allonges manuelles (kg)	2.300
Portée maxi avec bras principal max + allonges manuelles (m)	9.64
Equipements spécifiques	Pince à blocs + pince à bois/tôles/draglines + rancher

G70 / G71 / G74 - 26Tm - Grumier - Remorque

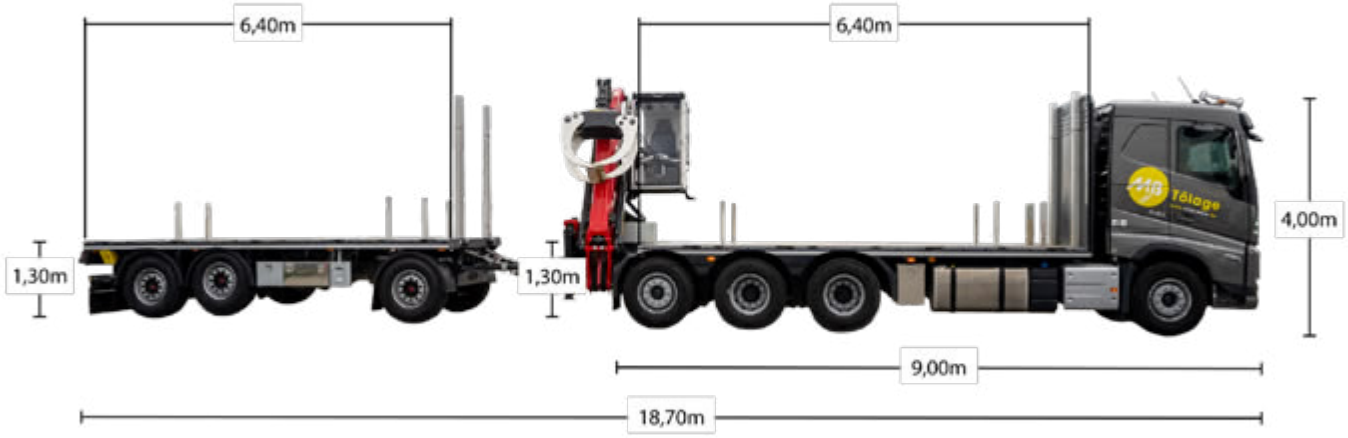

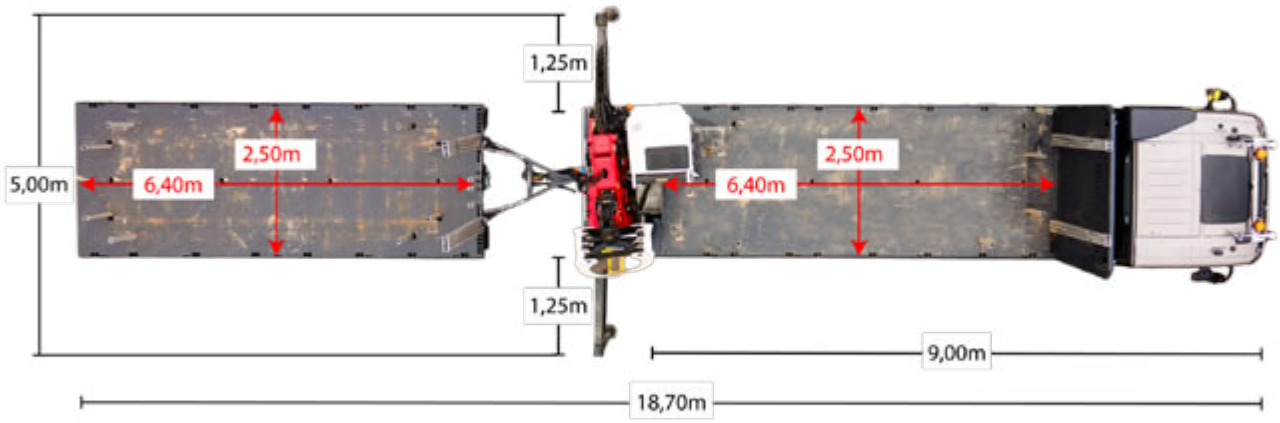

G70 / G71 / G74 - 26Tm - Grumier - Remorque

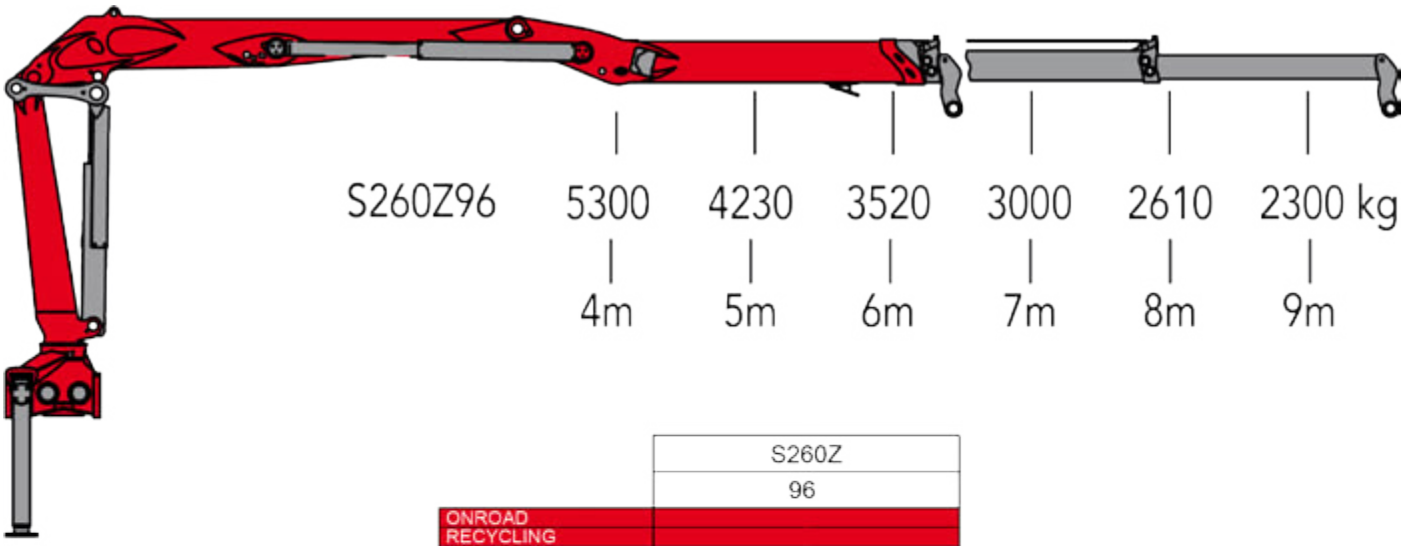

			S260Z
			96
ONROAD RECYCLING			
		[kNm]	212
		[kNm]	39
		[°]	385
		[m]	9,6
		[bar]	260
	2K	[l/min]	2 x 90
		[kg]	3100
	RX39	[kN]	158
	RX47	[kN]	128

G72 - 26Tm - Grumier - Remorque

Grumier 26tm avec ou sans remorque.

Ce camion est utilisé pour le transport et la mise en place de tôles et de draglines.

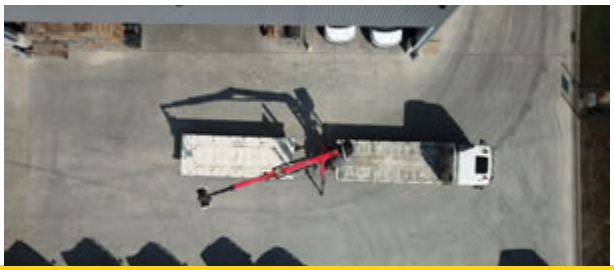

Long totale du porteur (m)	10.30
Long total du porteur avec remorque (m)	19.20
Hauteur du porteur (m)	4.00
Largeur avec béquilles arr (m)	5.00
Hauteur de charge du porteur (m)	1.20
Hauteur de chargement de la remorque (m)	1.20
Charge utile du porteur (kg)	9.300
Charge utile avec remorque (kg)	22.100
Surface de charge du porteur (m²)	14.70
Surface de chargement de la remorque (m²)	16.40
Type Grue	Palfinger Epsilon S260 Z96
Capacité Tm	26
Force de levage min 1e bras (kg)	5.300
Portée levage min 1e bras (m)	4.00
Force de levage avec bras principal max (kg)	3520
Portée maxi avec bras principal max (m)	6.48
Force de levage avec bras principal max + allonges manuelles (kg)	2.300
Portée maxi avec bras principal max + allonges manuelles (m)	9.64
Equipements spécifiques	Pince à blocs + pince à bois/tôles/draglines + rancher

tolage@mbgroupe.be | +32 87 26 04 00 | Z.I Les Plenesses - Rue du Tiège 12 B-4890 Thimister-Clermont

G72 - 26Tm - Grumier - Remorque

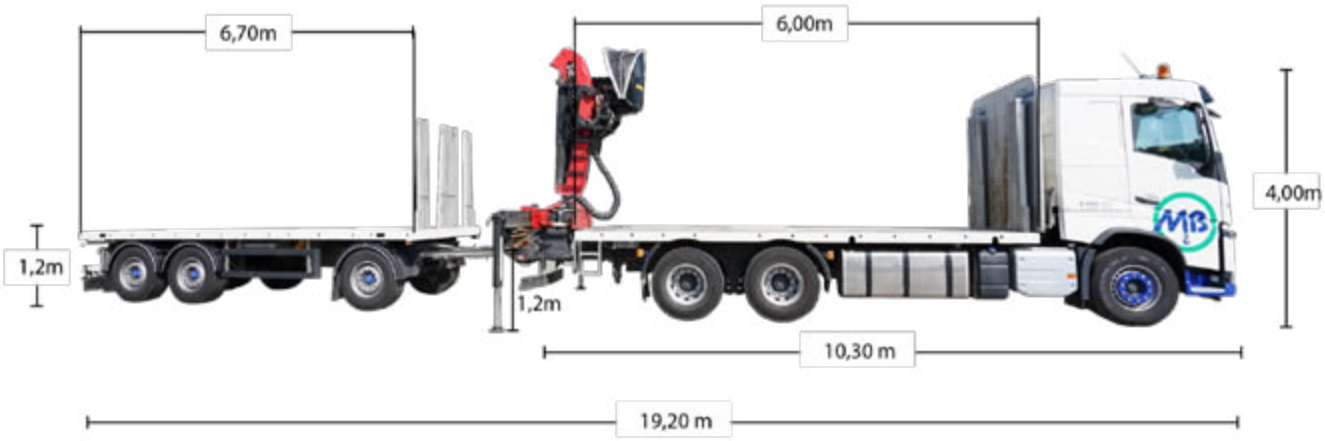

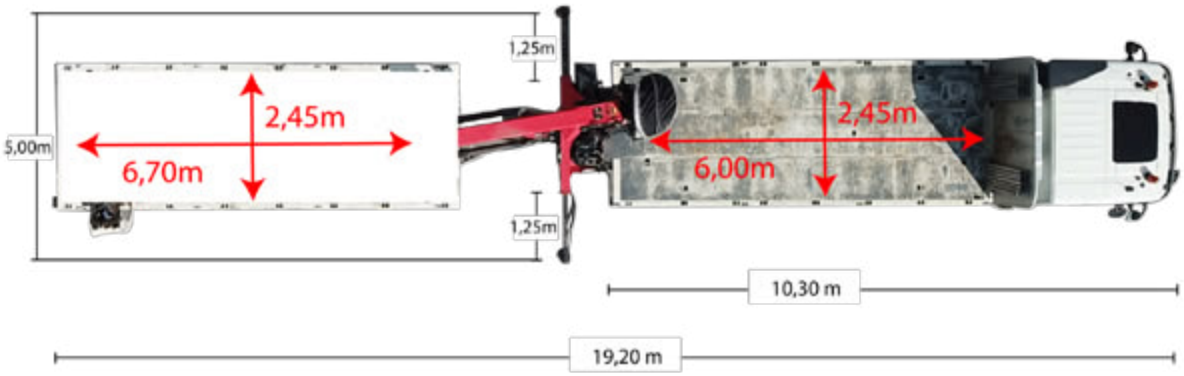

G72 - 26Tm - Grumier - Remorque

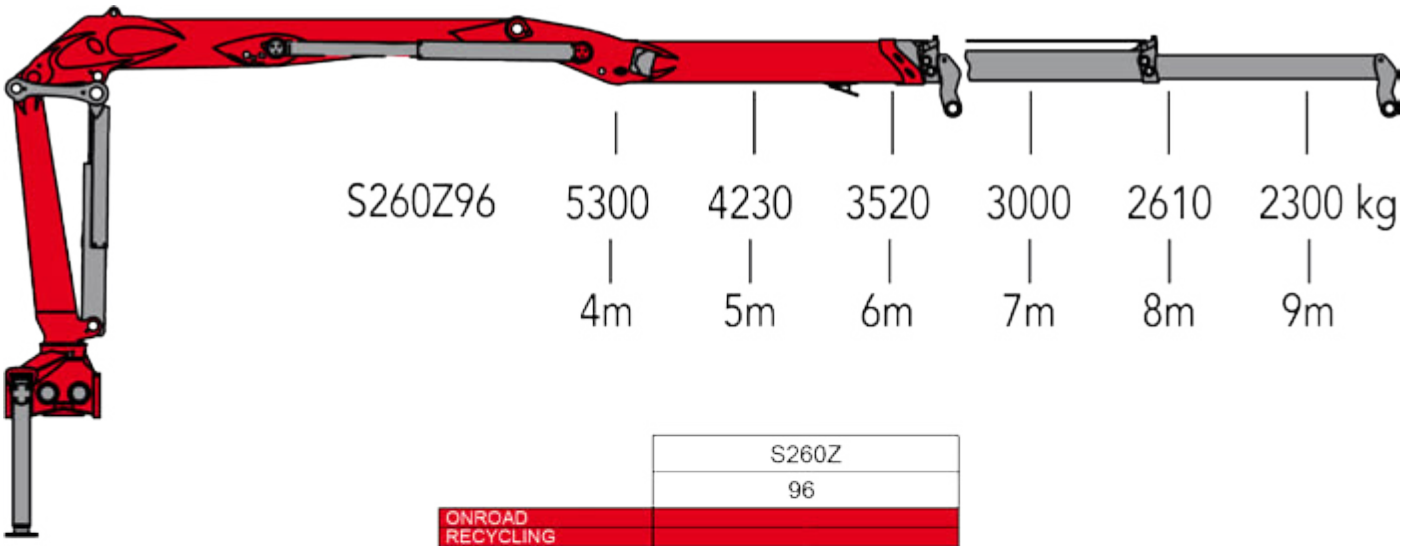

			S260Z
			96
ONROAD RECYCLING			
		[kNm]	212
		[kNm]	39
		[°]	385
		[m]	9,6
		[bar]	260
	2K	[l/min]	2 x 90
		[kg]	3100
	RX39	[kN]	158
	RX47	[kN]	128

DIRECTEUR PÔLE TÔLAGE

Nel THOMAS	+32 494 34 65 82

REPONSABLE PLANNING

Robin NELLES	+32 87 26 04 00

En cas de commande : tolage@mbgroupe.be

ÉLÉVATEURS

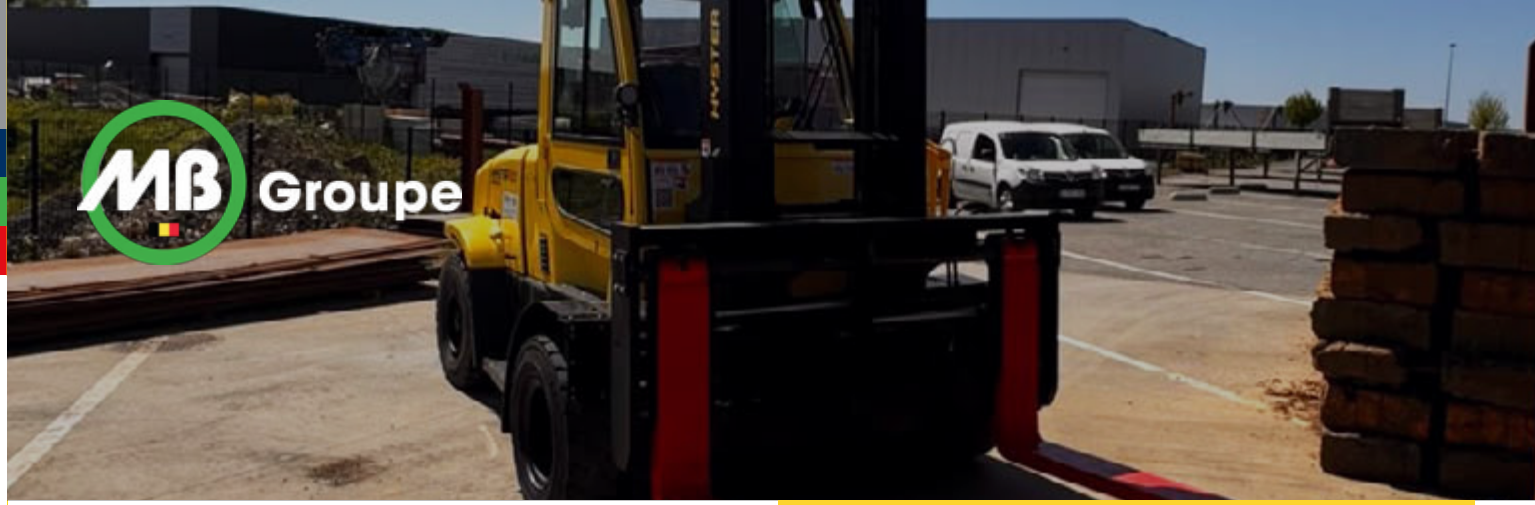

CHEMINS D'ACCÈS, PLATE-FORMES, PROTECTIONS DE SOLS

CAMIONS GRUES

ÉLÉVATEURS

E70 / E71 - 8T. - Hyster 8.0

N° Parc	E70
Type	Hyster 8.0
Capacité	8T.
Propulsion	Diesel
Longueur extérieur fourche	900
Longueur chassis	4038
Largeur chassis	2003
H travail (Plat fourches)	3065
Hauteur max	4239
Epaisseur fourches	60
Larg fourches	150
Poids	12417
Ecartement fourches	Hydraulique

tolage@mbgroupe.be | +32 87 26 04 00 | Z.I Les Plenesses - Rue du Tiège 12 B-4890 Thimister-Clermont

E70 / E71 - 8T.

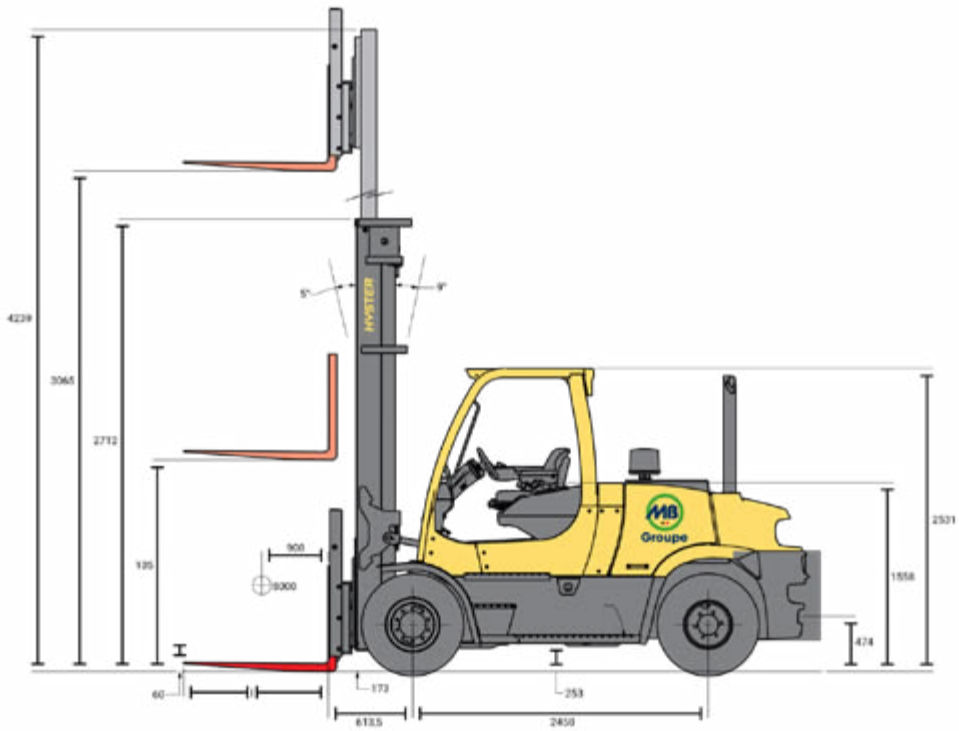
4239
3065
2712
125
900
60
173
6135
253
2450
474
1558
2531
5°
9°
HYSTER
MB Groupe

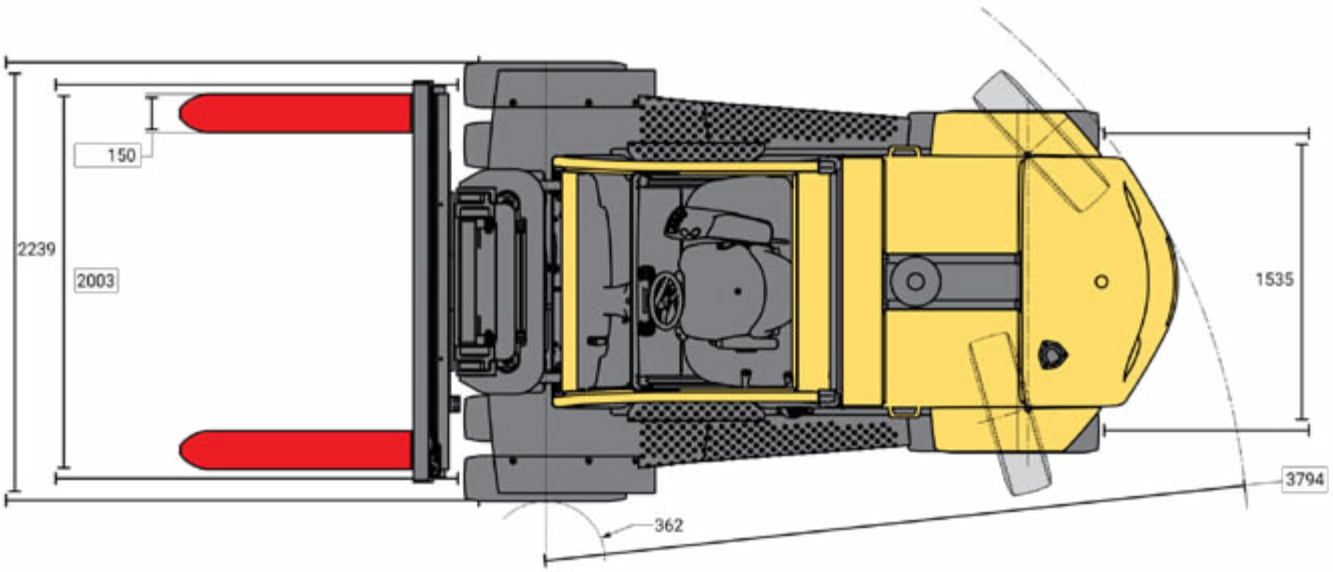
150
2239
2003
1535
3794
362

Solutions

solutions@mbgroupe.be | +32 87 78 51 03 | Z.I Les Plenesses - Rue du Tiège 12 B-4890 Thimister-Clermont

TEAM MB SOLUTIONS

MAXIME DELHEZ

Administrateur
& Responsable Projets
+32 496 98 24 08
maxime.delhez@mbgroupe.be

Charles MAQUET

Responsable Projets
+32 475 34 14 49
charles.maquet@mbgroupe.be

Aude FRECHES

Responsable Administrative
+32 472 42 63 06
aude.freches@mbgroupe.be

CONTACT GÉNÉRAL

+32 87 78 51 03

ADMINISTRATEUR & RESPONSABLE PROJETS

Maxime DELHEZ +32 496 98 24 08

RESPONSABLE PROJETS

Charles MAQUET +32 475 34 14 49

En cas de commande : solutions@mbgroupe.be

DÉMANTÈLEMENT DE PYLÔNES, DÉCONSTRUCTION INDUSTRIELLE

PC01

ECR58D

MB Groupe
www.mbgroupe.be

PELLE SUR CHENILLES 6T

Cette pelle sur chenilles Volvo ECR58D compacte à rayon court est aussi puissante qu'efficace. Elle dispose d'une **force de traction** impressionnante pour gravir de fortes pentes ou se déplacer sur des terrains accidentés.
Son **système hydraulique** permet de travailler dans des espaces restreints avec précision, réactivité et souplesse. L'orientation et le départ de la flèche peuvent être activés simultanément. Equipée d'un contrepoids massif, elle a la **stabilité** d'une grande.

Nos équipements :

- 3 bacs
- 1 grappin
- 1 marteau brise-roches hydraulique
- 1 godet de curage inclinable
- Huile bio hydraulique

LA PELLE SUR CHENILLES EN ACTION

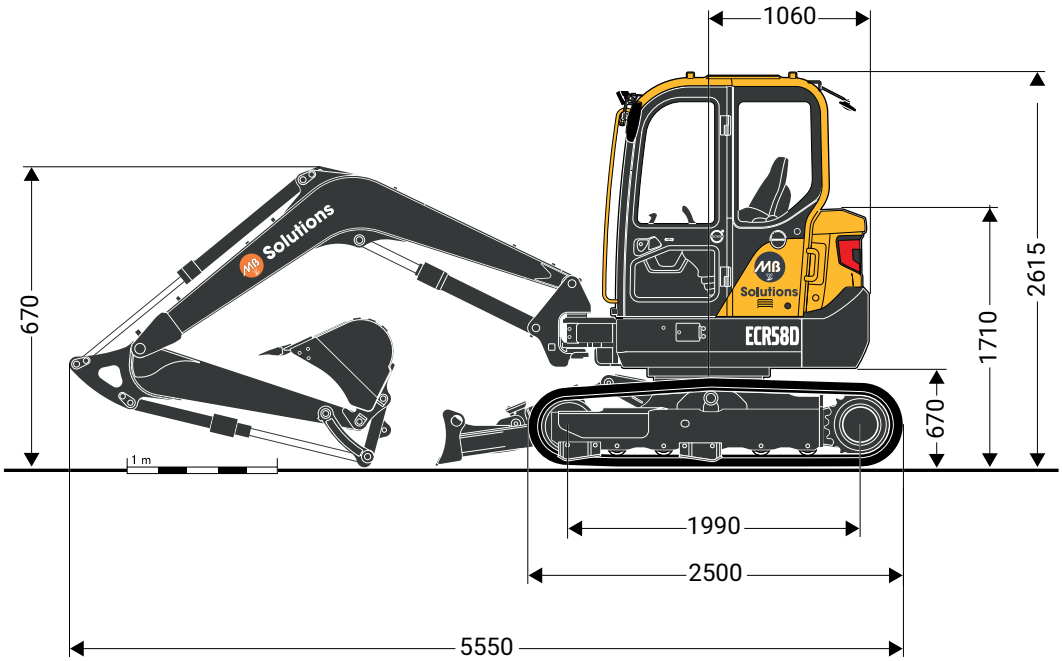

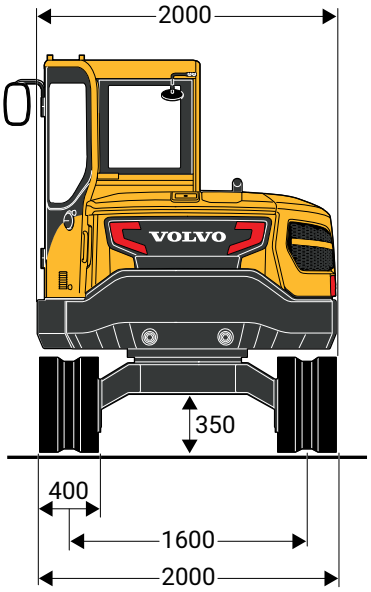

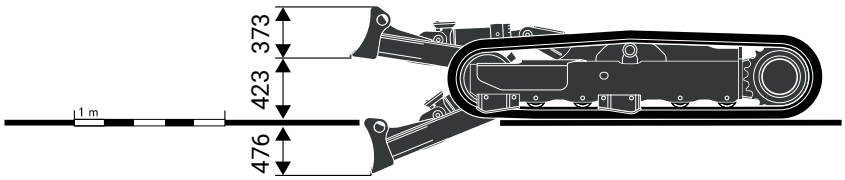

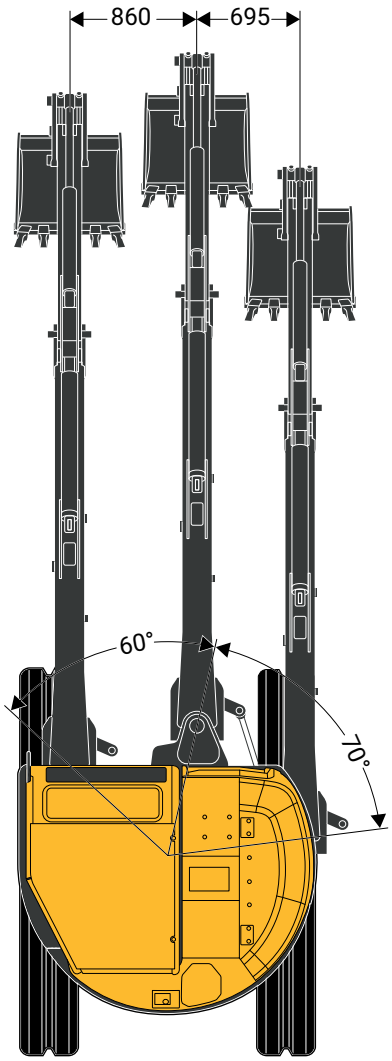

Largeur 300mm

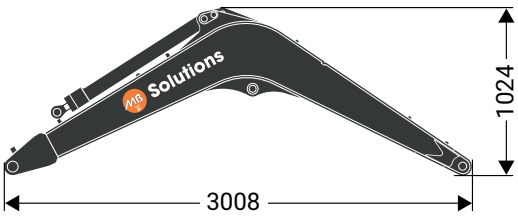

Largeur 295mm

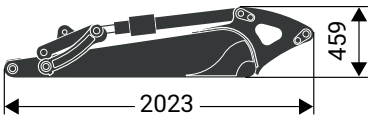

solutions@mbgroupe.be | +32 87 78 51 03 | Z.I Les Plenesses - Rue du Tiège 12 B-4890 Thimister-Clermont

PC01

ECR58D

MB Groupe
www.mbgroupe.be

PELLE SUR CHENILLES 6T

Cette pelle sur chenilles Volvo ECR58D compacte à rayon court est aussi puissante qu'efficace. Elle dispose d'une **force de traction** impressionnante pour gravir de fortes pentes ou se déplacer sur des terrains accidentés.
Son **système hydraulique** permet de travailler dans des espaces restreints avec précision, réactivité et souplesse. L'orientation et le départ de la flèche peuvent être activés simultanément. Equipée d'un contrepoids massif, elle a la **stabilité** d'une grande.

Nos équipements :

- 3 bacs
- 1 grappin
- 1 marteau brise-roches hydraulique
- 1 godet de curage inclinable
- Huile bio hydraulique

LA PELLE SUR CHENILLES EN ACTION

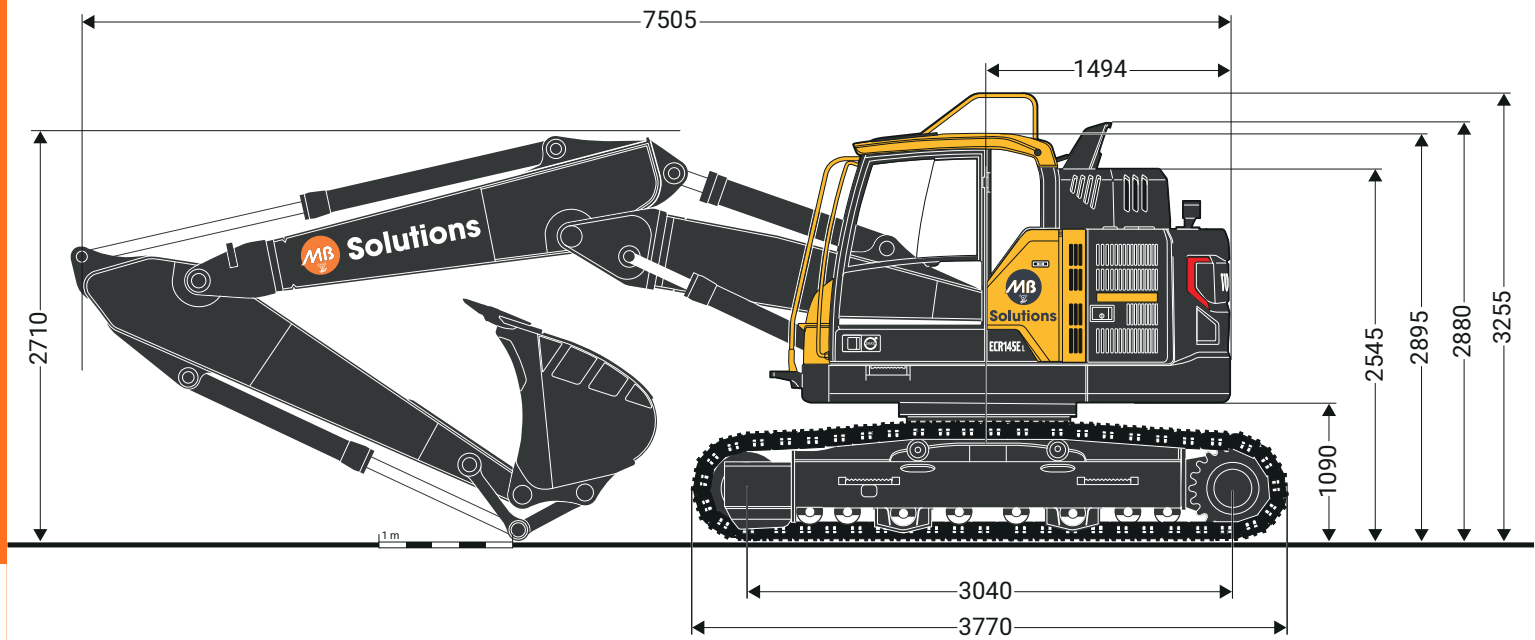
7505
1494
2710
2545
2895
2880
3255
1090
3040
3770
1 m
Solutions
ECR145E

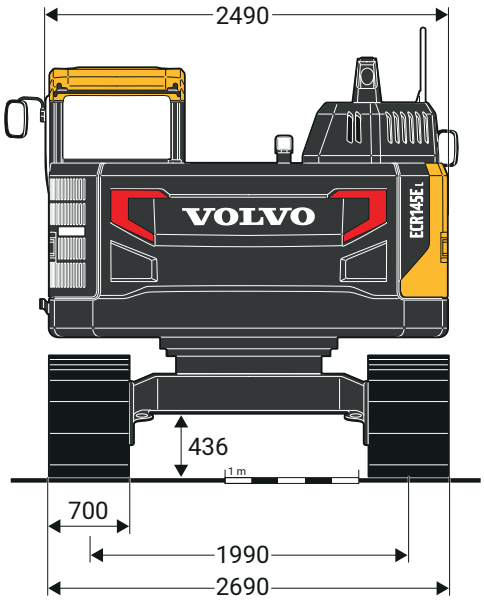
2490
VOLVO
ECR145E
436
700
1990
2690
1 m

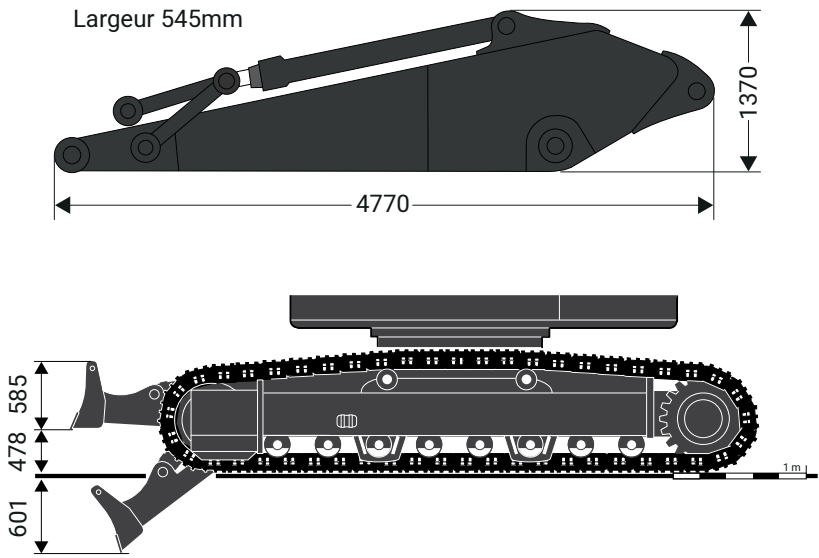
Largeur 545mm
1370
4770
585
478
601
1 m

PC02

ECR145E

MB Groupe
www.mbgroupe.be

PELLE SUR CHENILLES 16T

Cette pelle sur chenilles Volvo ECR145E est **compacte et optimisée** pour travailler en pente et circuler sur des terrains accidentés ou boueux, sans faire de compromis au niveau des performances et du rendement énergétique. Elle se distingue par sa **force de traction** et ses différents modes de travail.
Son **moteur Etape V**, son **rayon d'orientation court** et son nouveau système d'**attaches rapides hydrauliques** assurent des mouvements plus souples et plus rapides pour produire davantage, en toute sécurité, sans quitter le confort de la cabine.

Nos équipements :

- 3 bacs
- 1 lame de remblayage
- 1 cisaille en acier CS25RS
- 1 marteau brise-roches hydraulique
- 1 dent ripper
- 1 bac de tranchée 30cm
- 1 roue de compactage
- Huile bio hydraulique

LA PELLE SUR CHENILLES EN ACTION

ENVELOPPES DE TRAVAIL

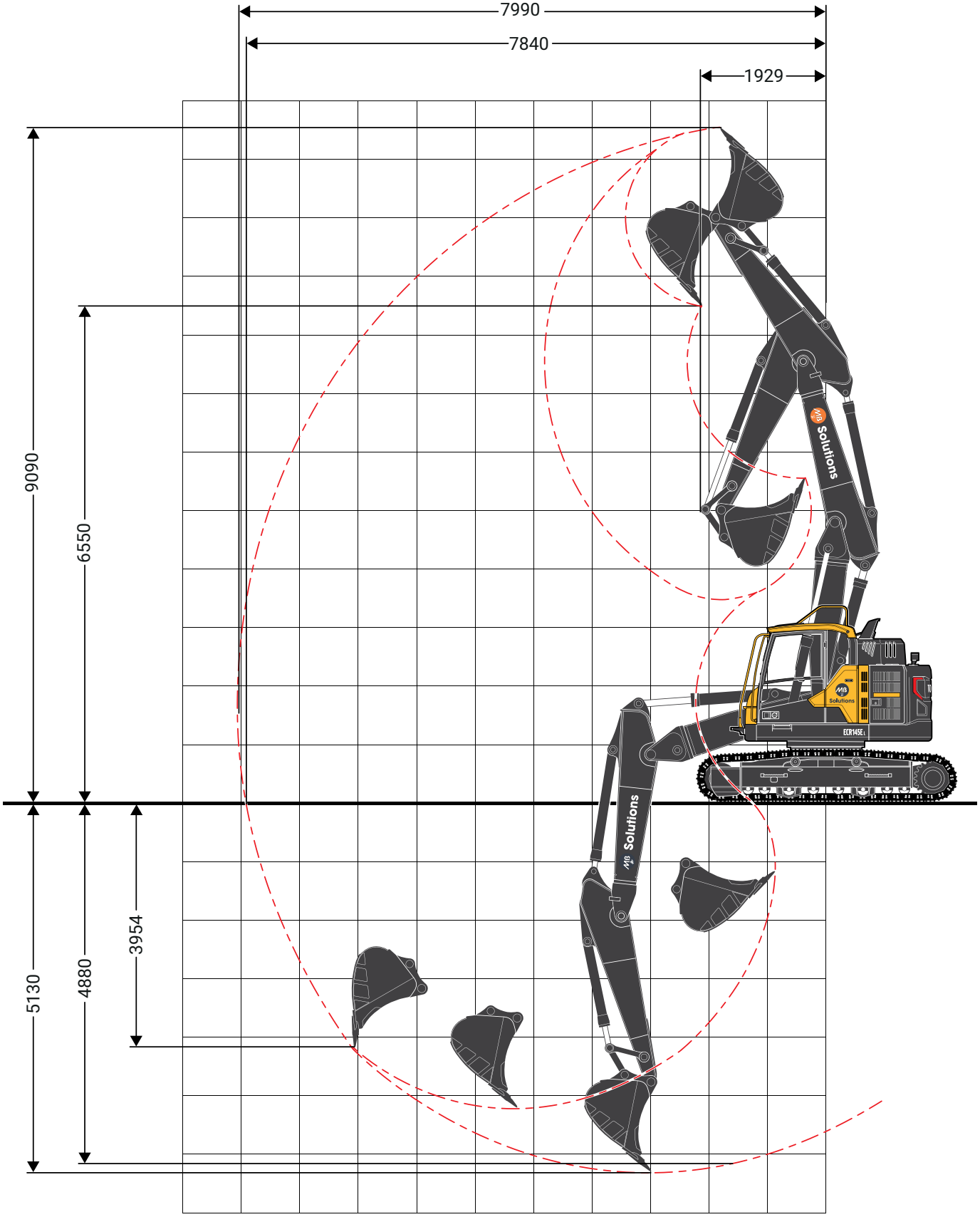

solutions@mbgroupe.be | +32 87 78 51 03 | Z.I Les Plenesses - Rue du Tiège 12 B-4890 Thimister-Clermont

PC03

ECR235E

MB Groupe
www.mbgroupe.be

PELLE SUR CHENILLES 25T

Cette pelle sur chenilles Volvo ECR235E est **compacte et optimisée** pour travailler en pente et circuler sur des terrains accidentés ou boueux, sans faire de compromis au niveau des performances et du rendement énergétique. Elle se distingue par sa **force de traction** et ses différents modes de travail.
Son **moteur Etape V**, son **rayon d'orientation court** et son nouveau système d'**attaches rapides hydrauliques** assurent des mouvements plus souples et plus rapides pour produire davantage, en toute sécurité, sans quitter le confort de la cabine.

Nos équipements :

- 4 bacs
- 1 lame de remblayage
- 1 cisaille en acier CS25RS
- 1 grappin de démolition
- 1 marteau brise-roches hydraulique
- 1 Rototilt
- 1 roue de compactage
- Huile bio hydraulique

LA PELLE SUR CHENILLES EN ACTION

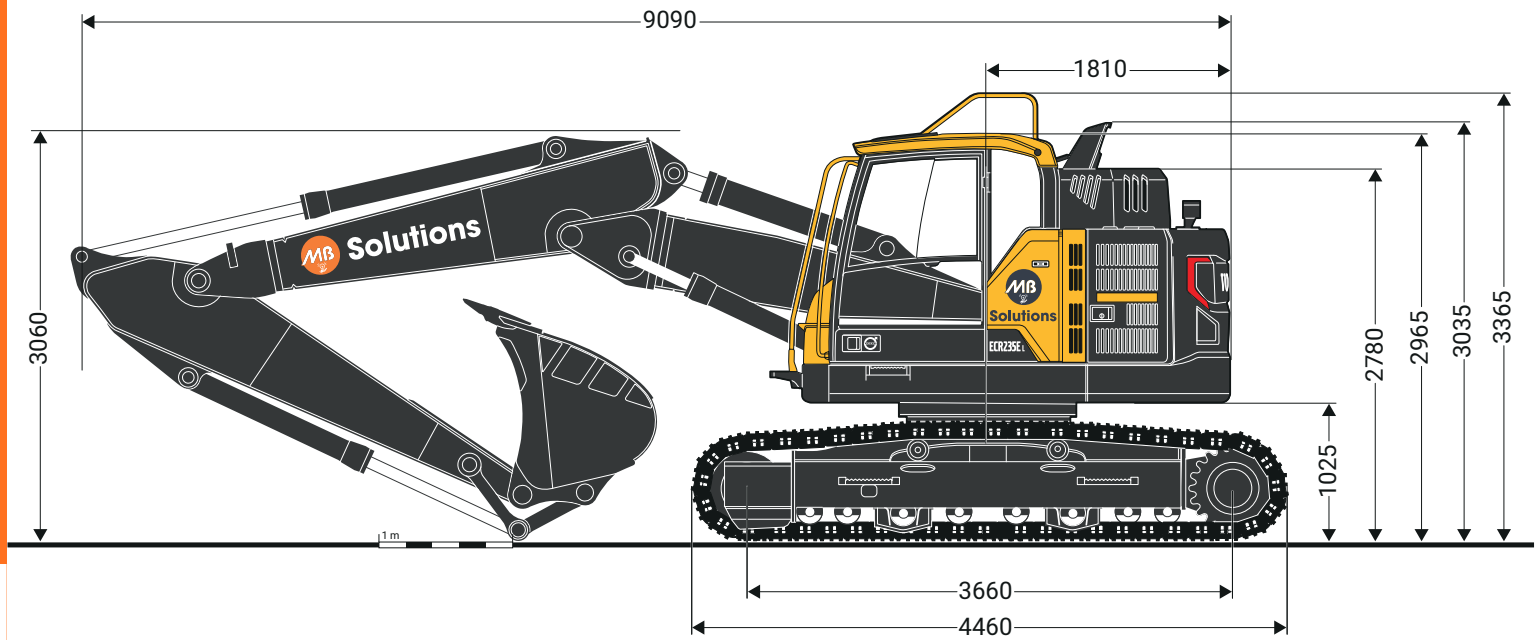

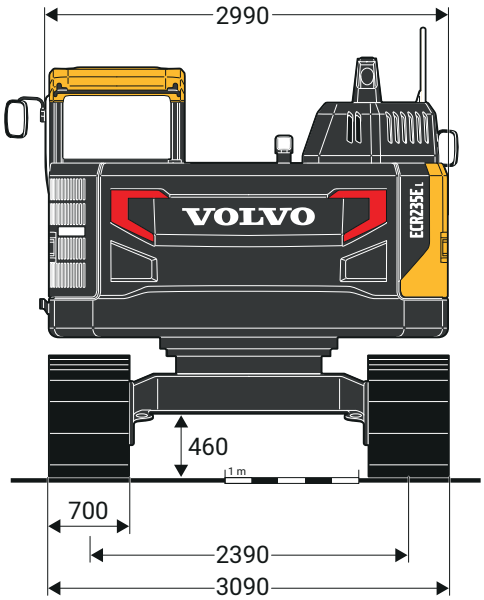

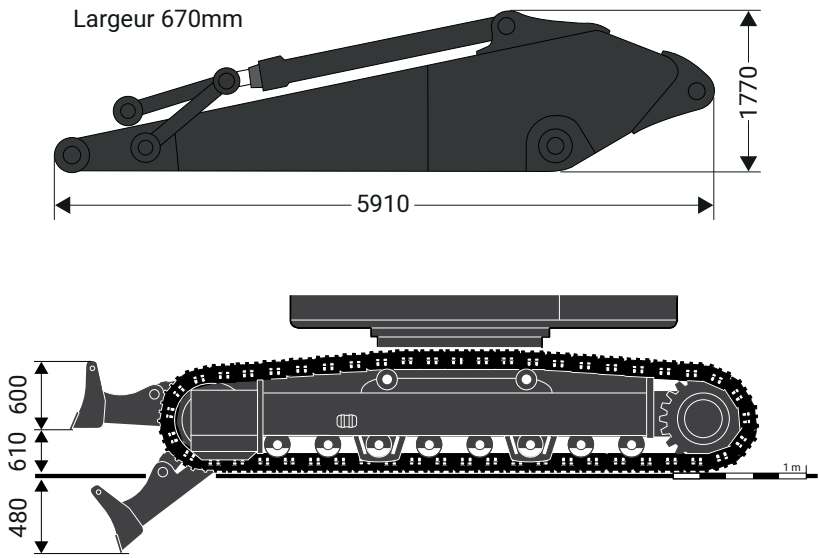

solutions@mbgroupe.be | +32 87 78 51 03 | Z.I Les Plenesses - Rue du Tiège 12 B-4890 Thimister-Clermont

ENVELOPPES DE TRAVAIL

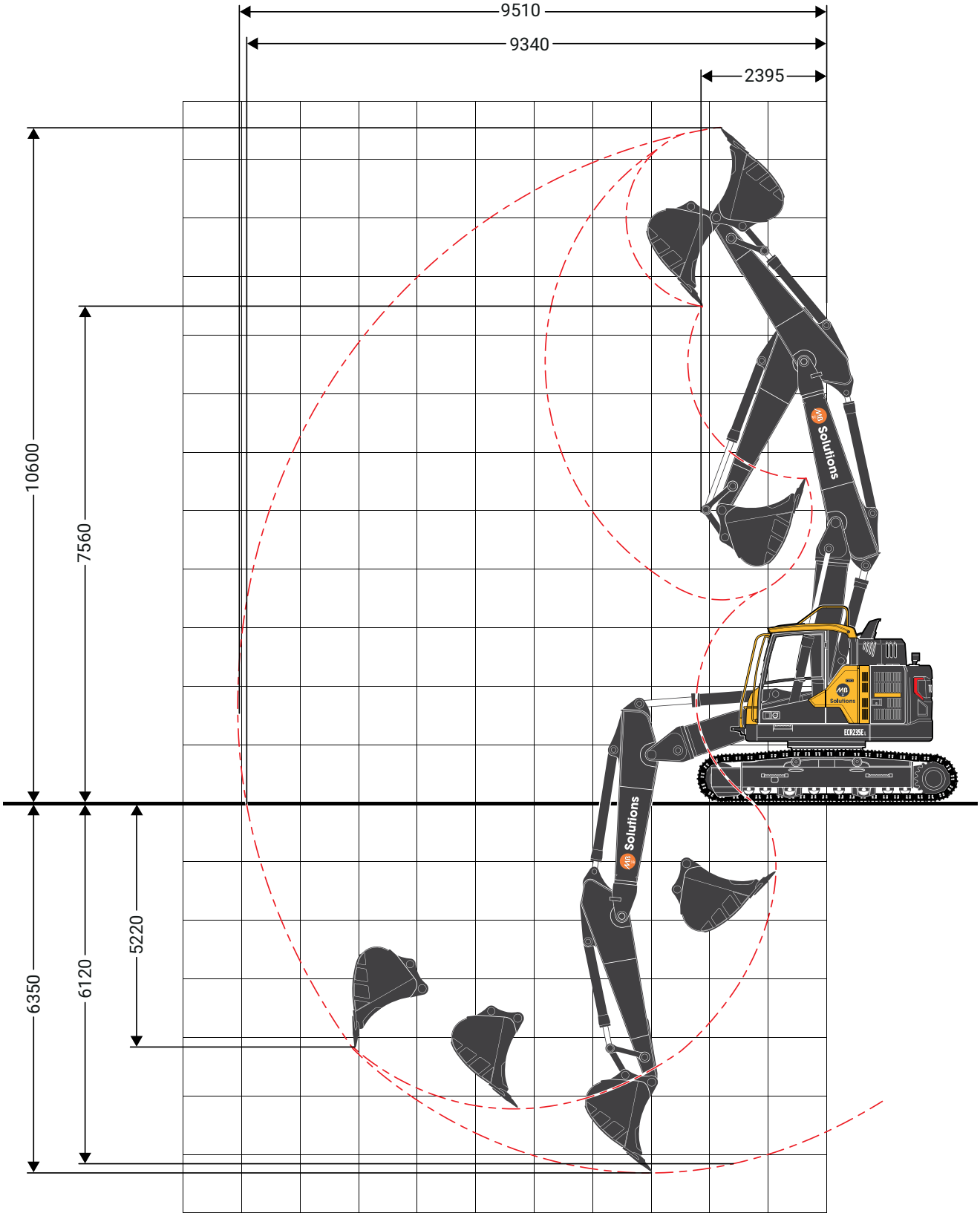

PC04 - NEW 2025

ZX300LC

Groupe
www.mbgroupe.be

PELLES SUR CHENILLES & PNEUS

TRACTEUR-NACELLE

CAMION-NACELLE

PELLE SUR CHENILLES 30T

La pelle sur chenilles **Hitachi ZX300LC-7** allie puissance et rendement avec une consommation réduite grâce à son moteur Etape V et son système hydraulique TRIAS III. Robuste et stable, elle assure des performances fiables sur tous types de terrains, même les plus exigeants.

Sa cabine spacieuse et ergonomique offre un confort optimal et une excellente visibilité, renforcée par les caméras Aerial Angle®.

Nos équipements :

- 3 bacs
- 1 cisaille acier CS25RS
- 1 grappin de démolition
- 1 marteau brise-roches hydraulique
- 1 Rototilt
- 1 roue de compactage
- Huile bio hydraulique

LA PELLE SUR CHENILLES EN ACTION

solutions@mbgroupe.be | +32 87 78 51 03 | Z.I Les Plenesses - Rue du Tiège 12 B-4890 Thimister-Clermont

FLÈCHE À VOLÉE VARIABLE

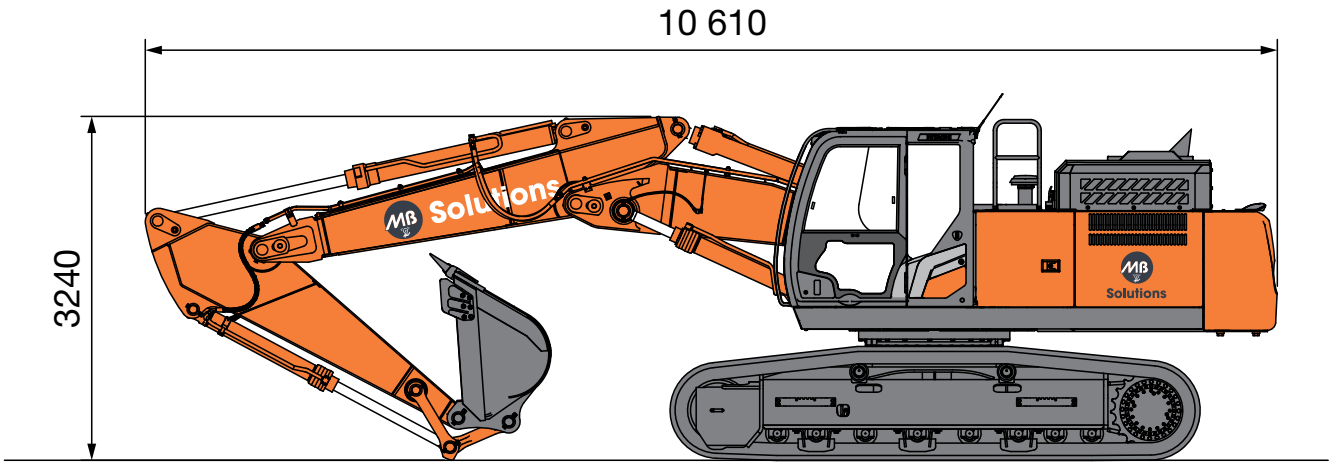

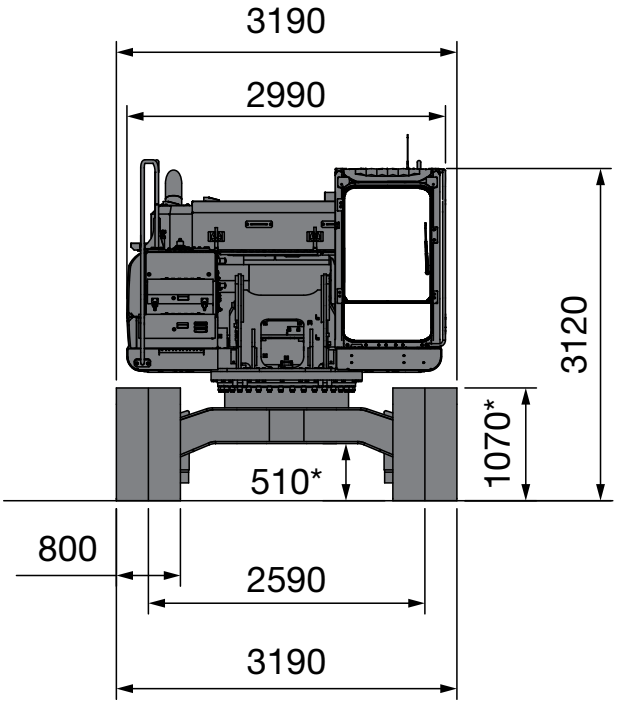

Unité : mm

PELLES SUR CHENILLES & PNEUS

TRACTEUR-NACELLE

CAMION-NACELLE

ENVELOPPES DE TRAVAIL - BRAS DE 3,11 m

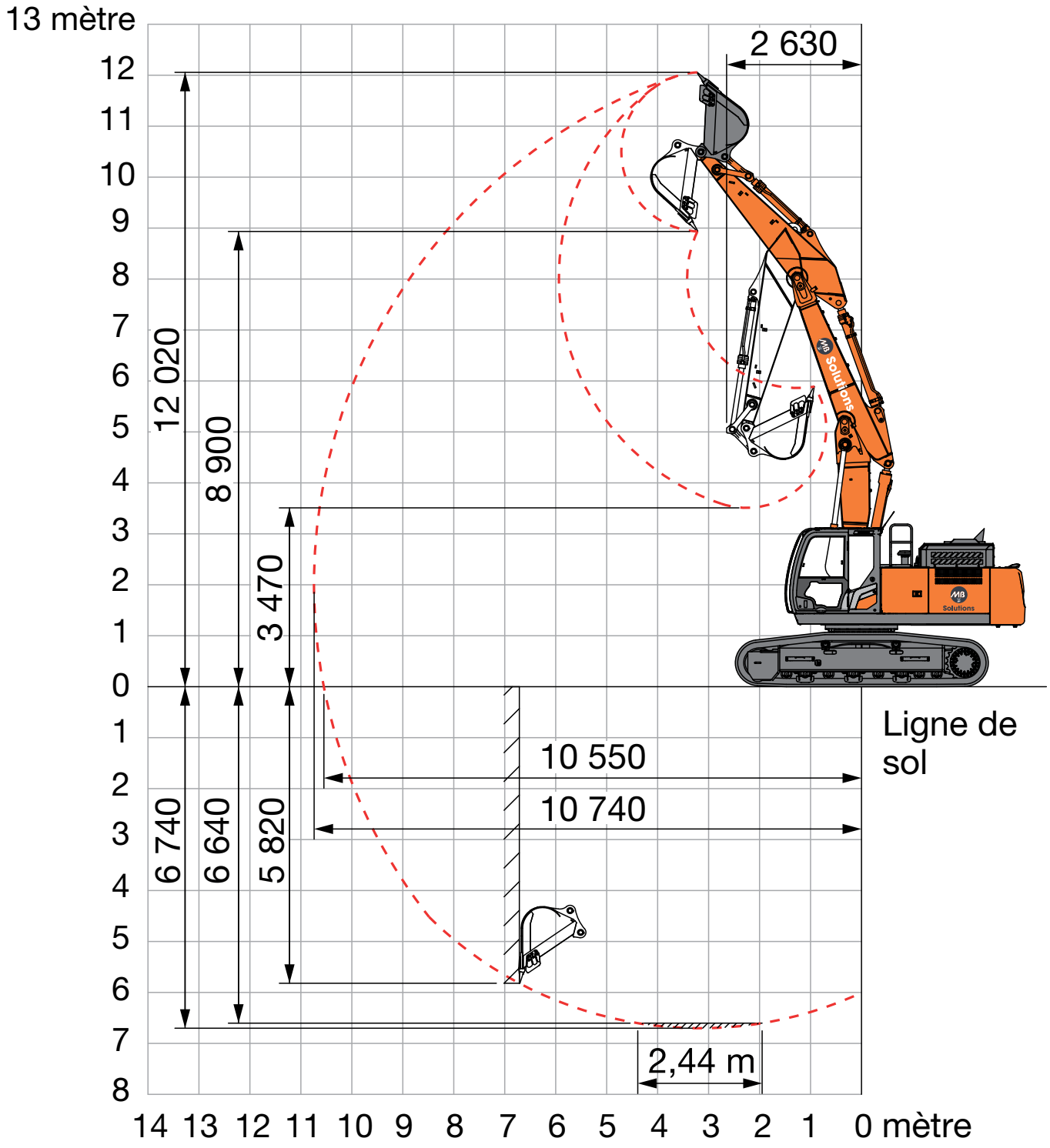

Unité : mm

PP01 – NEW 2025

ZX175W-7

MB Groupe
www.mbgroupe.be

PELLE SUR CHENILLES 18T

La pelle sur pneus **Hitachi ZX175W-7** associe mobilité et performance pour les travaux urbains, routiers ou sur chantiers exigus. Grâce à son moteur Etape V et son système hydraulique TRIAS III, elle garantit une consommation réduite tout en offrant puissance et précision dans chaque mouvement .

Compacte et stable, elle peut circuler rapidement entre différents sites, sans compromis sur la sécurité ni sur le confort. Sa cabine est insonorisée, dotée de commandes ergonomiques et d'une visibilité panoramique avec caméras Aerial Angle®.

Nos équipements :

- 3 bacs
- 1 grappin de tri / démolition
- 1 marteau brise-roches hydraulique
- 1 Rototilt
- 1 fourche à palettes
- 1 roue de compactage
- Huile bio hydraulique

LA PELLE SUR PNEUS EN ACTION

PELLES SUR CHENILLES & PNEUS

TRACTEUR-NACELLE

CAMION-NACELLE

FLÈCHE À VOLÉE VARIABLE AVEC LAME ARRIÈRE

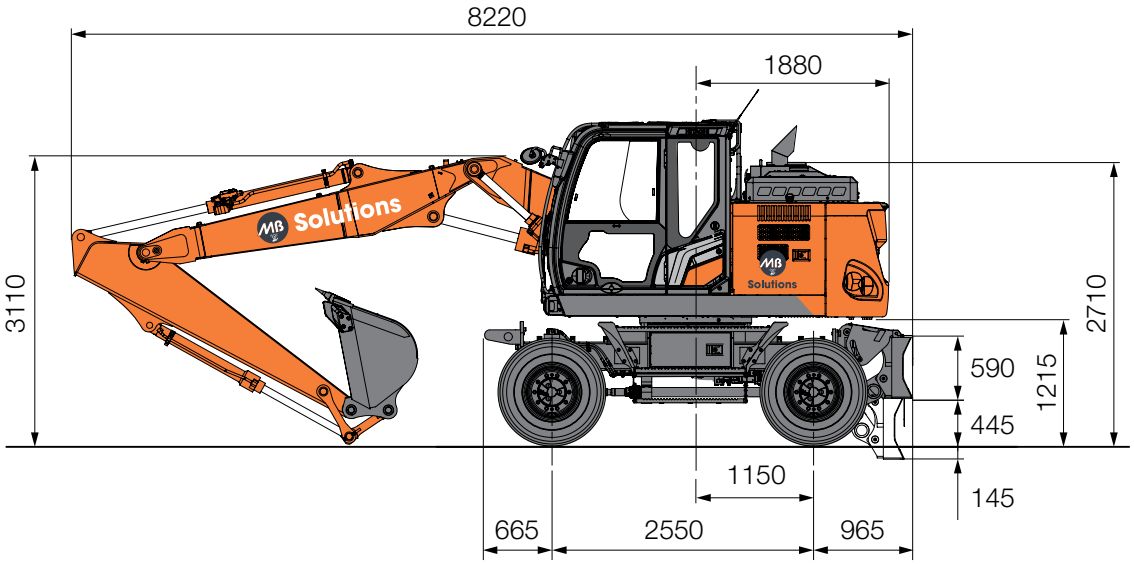

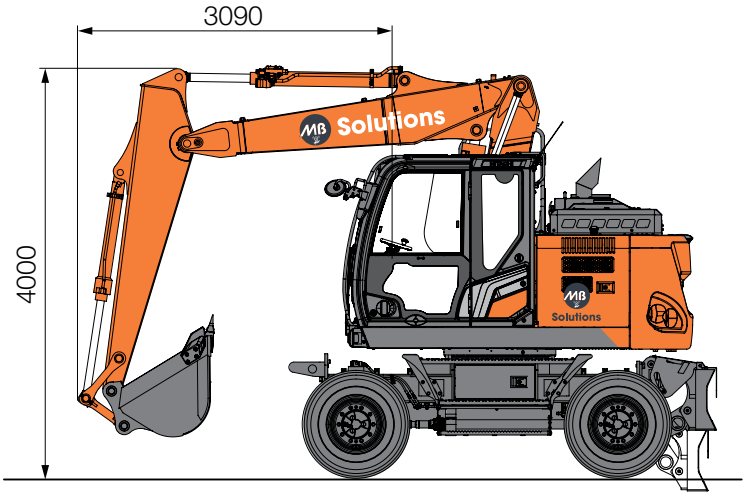

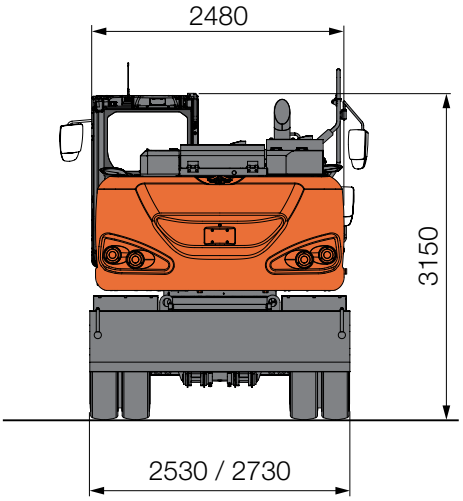

Unité : mm

ENVELOPPES DE TRAVAIL - BRAS DE 2,52m

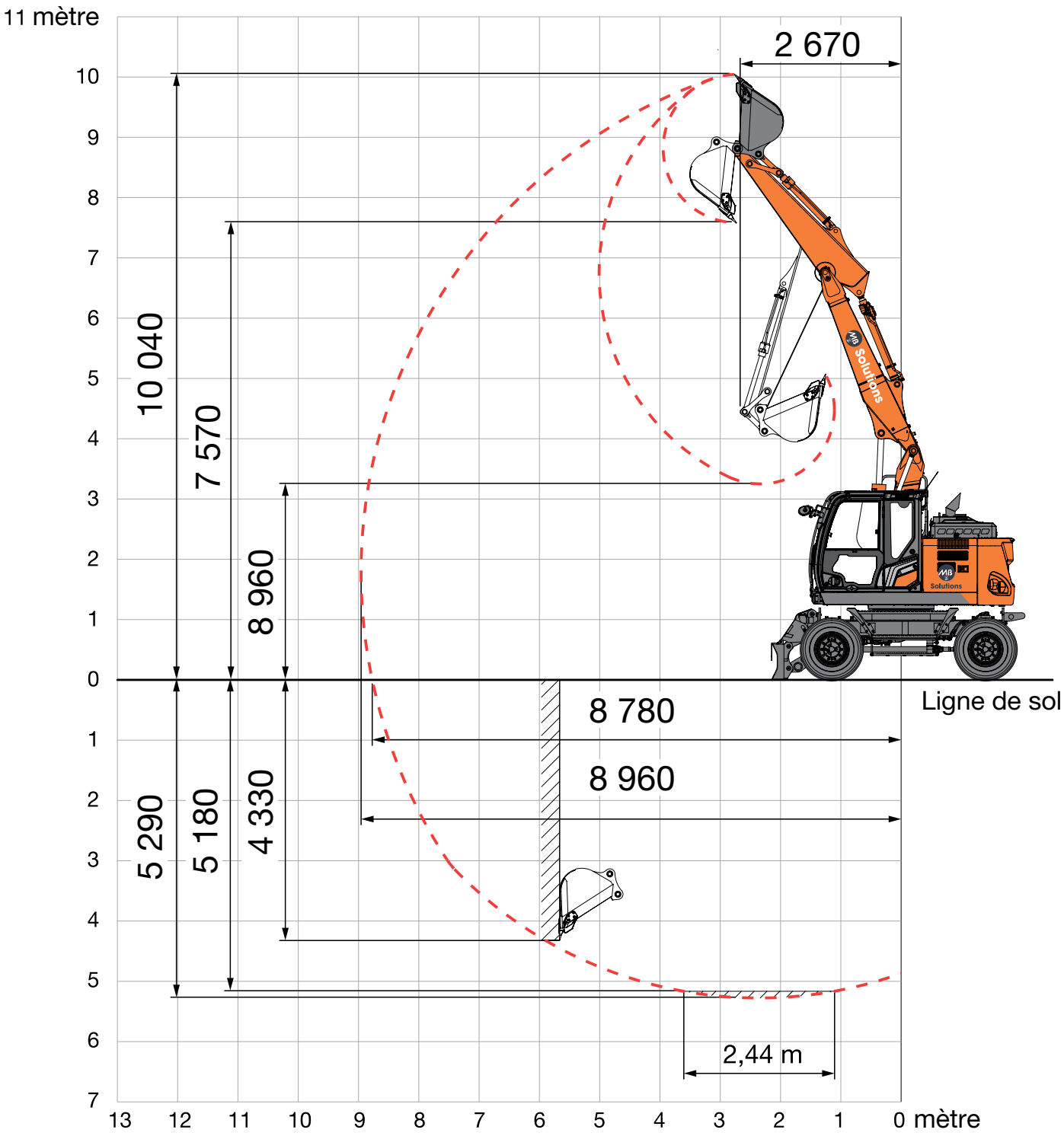

Unité : mm

TRACTEUR-NACELLE

DIRECTEUR MB SOLUTIONS

Maxime DELHEZ	+32 496 98 24 08

DIRECTEUR PROJETS

Vincent BRONLET	+32 496 93 23 61

En cas de commande : solutions@mbgroupe.be

TN01

Nacelle

MB Groupe
www.mbgroupe.be

TRACTEUR NACELLE

Nacelle télescopique allant jusqu'à **30 mètres de hauteur** pour l'élévation de personnes en extérieur. Grâce au montage de cette nacelle sur tracteur, nos équipes peuvent intervenir sur des **terrains difficiles d'accès** ou nécessitant de grands déports latéraux.
La charge maximale dans la nacelle est de **250 kg** (voir diagramme de charge/portée au verso).

- Certification par un organisme agrée (renouvelée tous les 3 mois)
- Certification haute-tension
- Huile bio
- Attache pour remorques

LA NACELLE EN ACTION

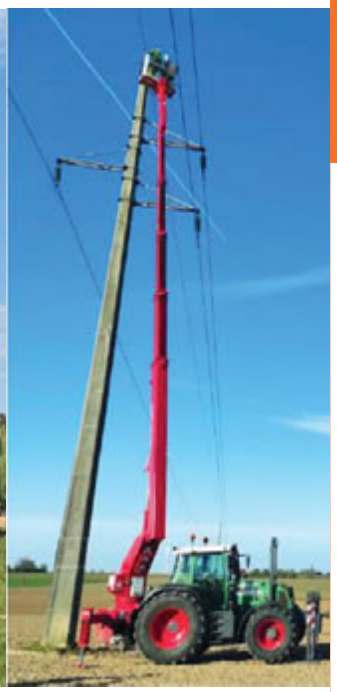

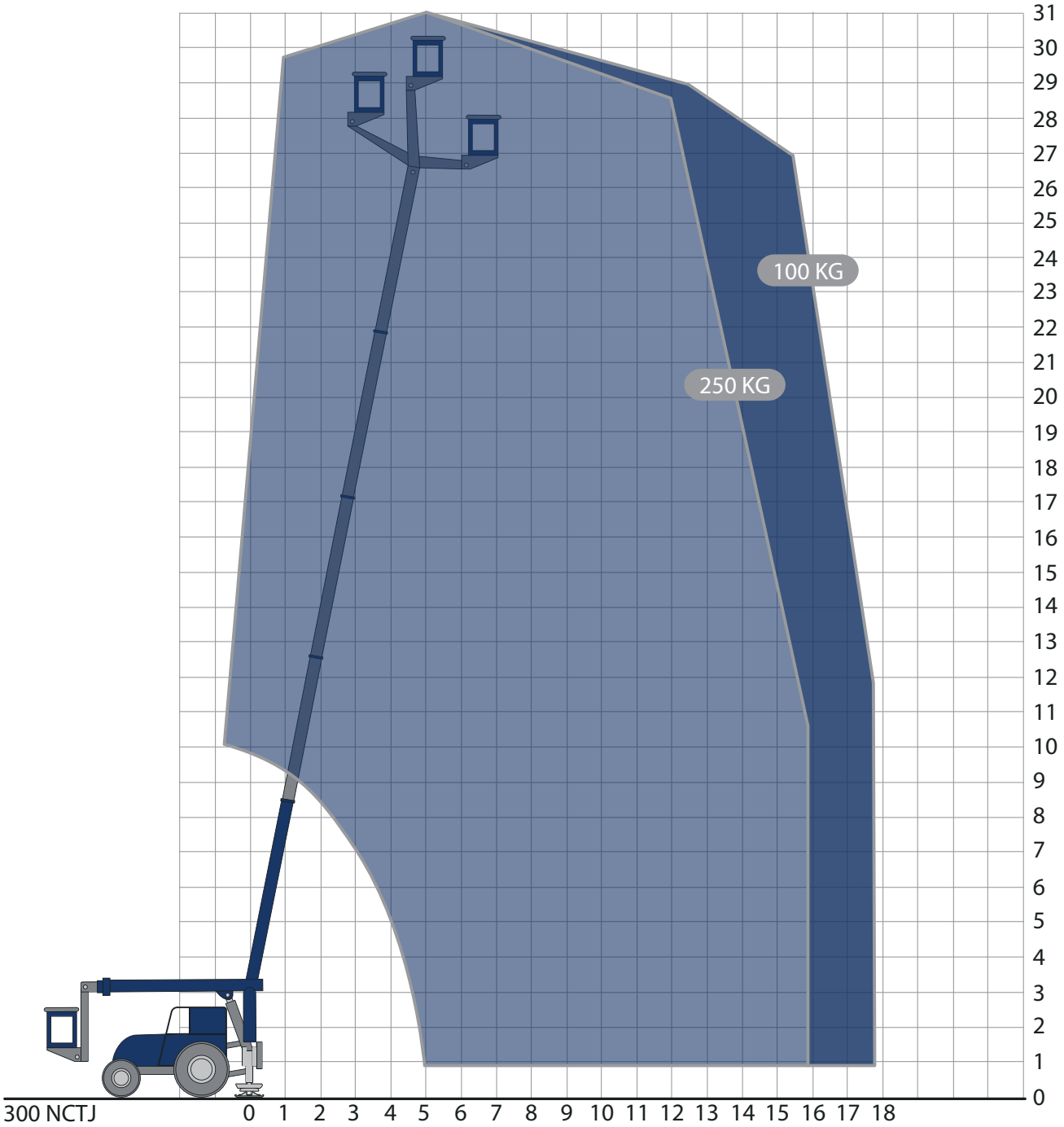

PIEDS DE SOUTIEN À L'ARRIÈRE

Exemples

Capacité de charge dans la nacelle de 250 kg jusqu'à 30m à la verticale et jusqu'à 16m à l'horizontale.
Capacité de charge dans la nacelle de 100 kg entre 16 et 18m à l'horizontale.

solutions@mbgroupe.be | +32 87 78 51 03 | Z.I Les Plenesses - Rue du Tiège 12 B-4890 Thimister-Clermont

CAMION-NACELLE

DIRECTEUR MB SOLUTIONS

Maxime DELHEZ +32 496 98 24 08

DIRECTEUR PROJETS

Vincent BRONLET +32 496 93 23 61

En cas de commande : solutions@mbgroupe.be

CN01 - NEW 2026

RUTHMANN STEIGER® T700HF

MB Groupe
www.mbgroupe.be

PELLES SUR CHENILLES & PNEUS

Camion nacelle compact & puissant

La **CN01** est une nacelle élévatrice sur porteur, capable d'atteindre une hauteur de travail impressionnante de **70 mètres**, tout en offrant un déport latéral de **41 mètres**. Grâce à son design compact, elle reste facilement manœuvrable en milieu urbain ou industriel, tout en garantissant une stabilité optimale.

Cette machine haut de gamme allie **polyvalence et innovation technologique** : son bras supérieur triple offre une flexibilité pour franchir les obstacles et intervenir même dans les environnements les plus restreints.

Avec sa capacité de **600 kg** et son déport négatif de **-18 mètres**, elle répond aux exigences des chantiers les plus complexes : maintenance d'infrastructures, travaux urbains, interventions en hauteur, inspection de ponts ou opérations en contrebas.

70m	500°	600kg
68m	220°	2,42 x 0,97m
41m	180°	3,82 x 0,97 m
-18m	2°	>32T

CAMION-NACELLE

solutions@mbgroupe.be | +32 87 78 51 03 | Z.I Les Plenesses - Rue du Tiège 12 B-4890 Thimister-Clermont

TECHNOLOGIES & INNOVATIONS

CN01 - RUTHMANN STEIGER® T700HF

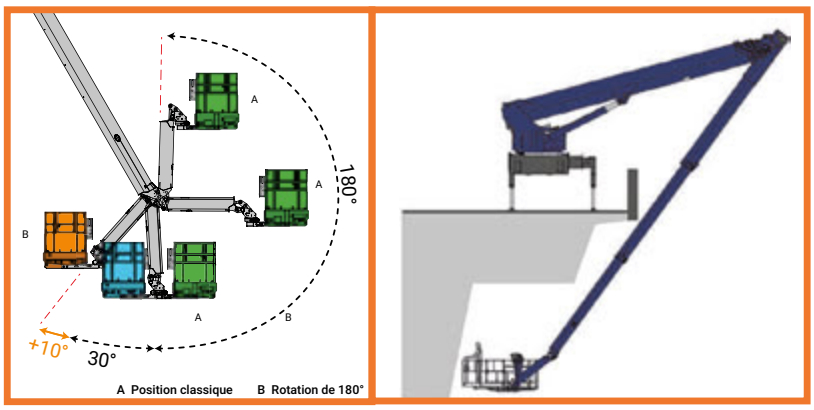

HighFlex RÜSSEL® :
jib articulé avec 220° de rotation, idéal pour le travail « sous et sur » (jusqu'à -18m, idéal pour l'inspection de ponts).

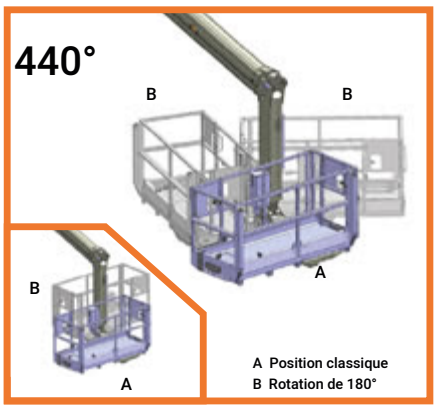

HighFlex Basket : nacelle jusqu'à 3,82 m, rotation totale de 440° pour une flexibilité maximale.s.

Dynamic Reach System (DRS) : calcul en temps réel de la portée selon le poids de la nacelle, le vent ou le niveau de stabilisation. Permet un travail sécurisé même avec appuis partiels ou par vent force 7-8.

DIMENSIONS (m)

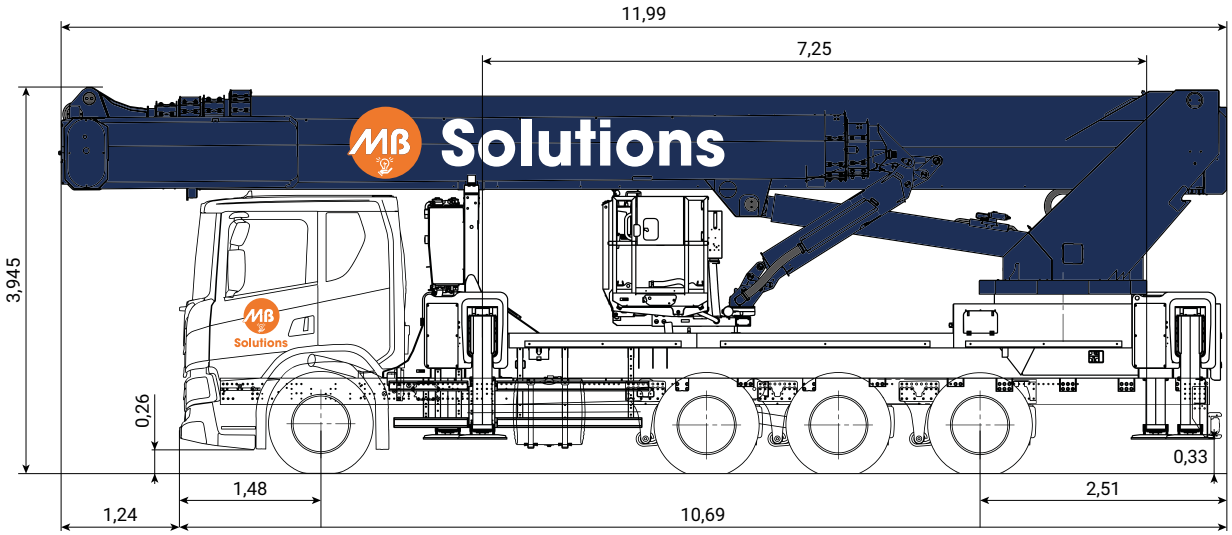

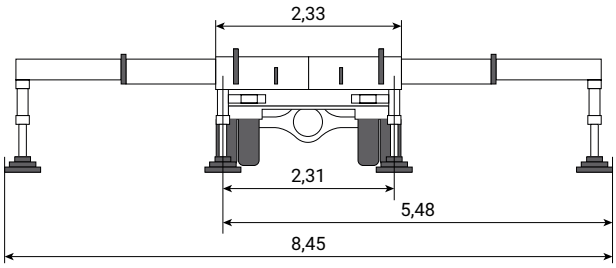

STABILISATION MAXIMALE (100% / 100%)

CN01 - RUTHMANN STEIGER® T700HF

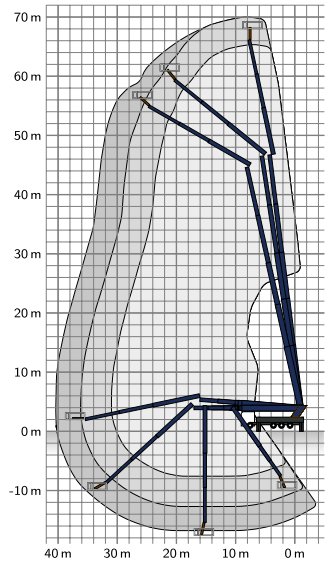

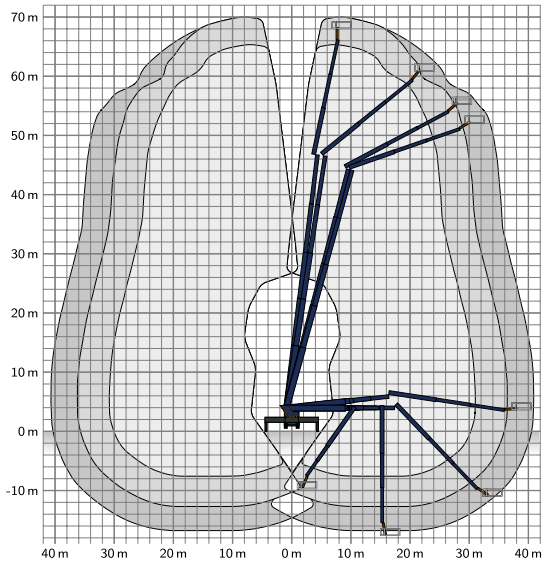

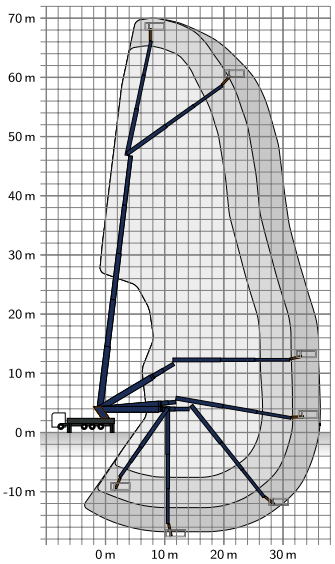

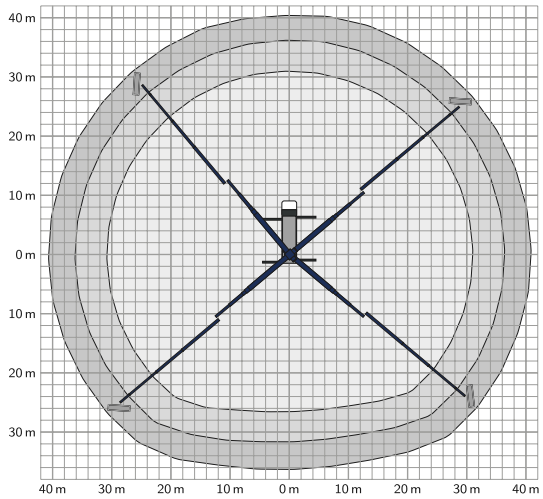

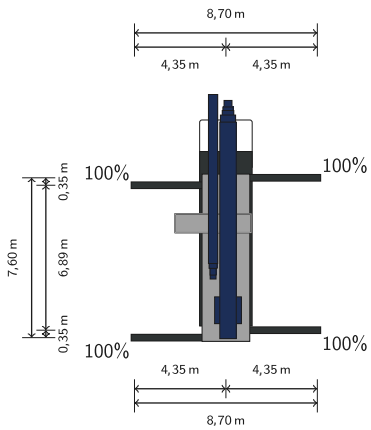

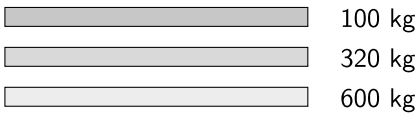

solutions@mbgroupe.be | +32 87 78 51 03 | Z.I Les Plenesses - Rue du Tiège 12 B-4890 Thimister-Clermont

STABILISATION PARTIELLE (100% / 0% OU 0% / 100%)

CN01 - RUTHMANN STEIGER® T700HF

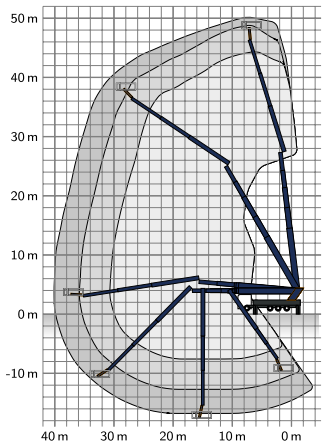

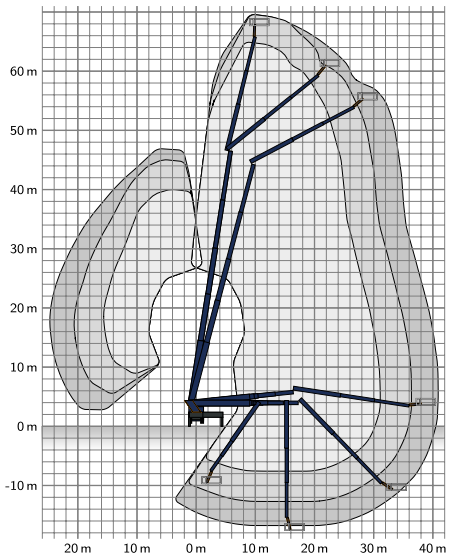

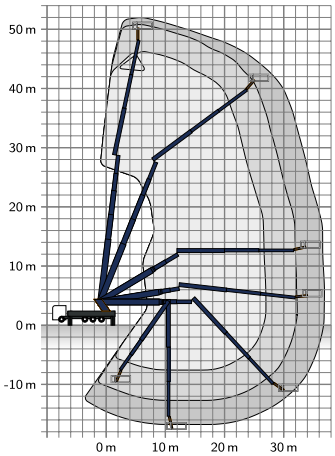

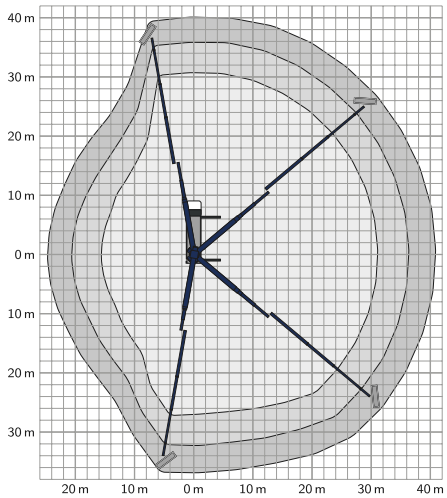

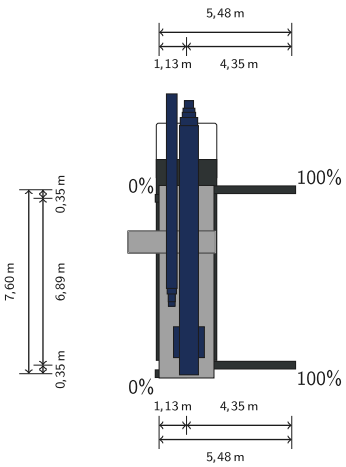

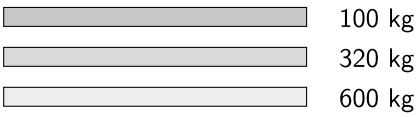

STABILISATION MINIMALE (0% / 0%)

CN01 - RUTHMANN STEIGER® T700HF

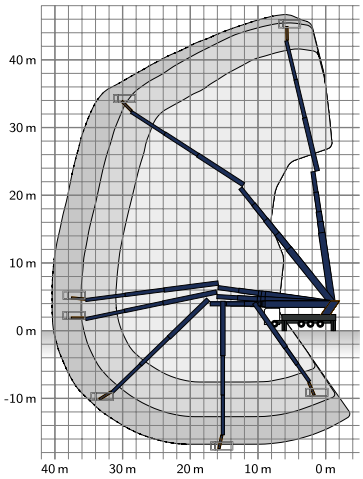

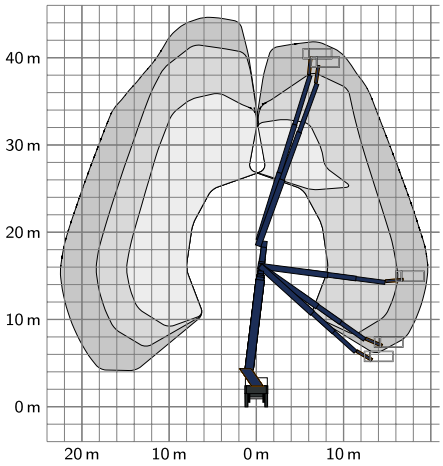

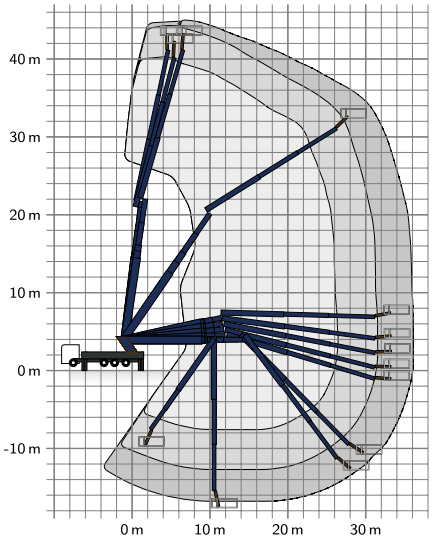

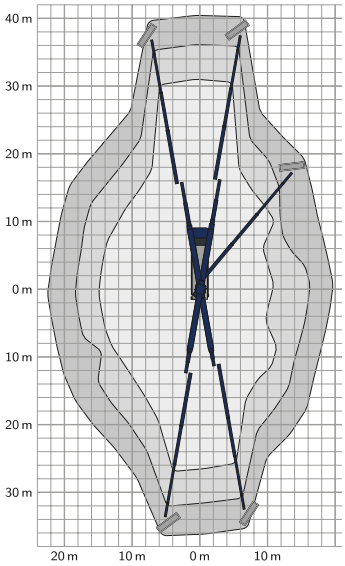

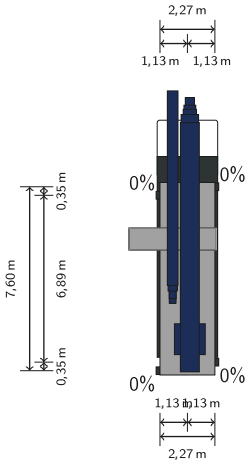

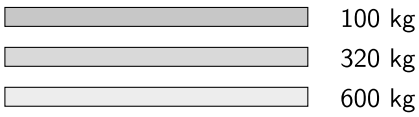

solutions@mbgroupe.be | +32 87 78 51 03 | Z.I Les Plenesses - Rue du Tiège 12 B-4890 Thimister-Clermont

Consultez notre catalogue en ligne : www.mbgroupe.be
Transports Manutention Logistique Tôlage Solutions

CONDITIONS GENERALES DE VENTE
MB TRANSPORTS SA, MB MANUTENTION SA, MB SERVICE LOGISTIQUE SA, MB SOLUTIONS SA ET MB TÔLAGE SA
Ci-dessous reprises sous la dénomination MB.

1. APPLICATION

Les présentes conditions générales s'appliquent à toutes commandes qui nous sont passées, en ce compris les prestations accessoires.
Par la signature du bon de commande ou en acceptant la confirmation de celle-ci, le client reconnait expressément avoir pris connaissance des présentes conditions générales et les avoir acceptées sans restriction.
Les présentes conventions générales priment sur toutes autres conditions générales ou particulières, même si elles ont été signées par MB. Ces conditions s'appliquent à tout contrat, même verbal.
Les présentes conditions sont irrévocables et prévoient expressément l'application du droit belge, même pour des partenaires économiques étrangers.
MB se réserve la possibilité de compléter les présentes conditions générales par des conditions particulières qui prévaudront en cas de conflit.

2. OFFRES

MB adapte la validité de son offre en fonction du contrat. Celle-ci est mentionnée à chaque fois sur l'offre formulée par MB qui se réserve le droit de modifier celle-ci tant qu'elle n'a pas été acceptée par écrit par le client, notamment en cas de hausse du prix des matières premières et/ou de la main d'œuvre durant la période de validité de l'offre.
Une fois l'offre acceptée par écrit, la commande est irrévocable.
Nos agents ou employés ne disposent pas de pouvoir de représentation et ne peuvent engager MB.
Les ventes qu'ils négocient n'acquièrent un caractère ferme qu'après l'envoi de l'acceptation écrite de la commande par les responsables de MB.
Sauf accord préalable et écrit de MB, aucun contrat, aucune commande, aucune offre n'est cessible ni entièrement ni partiellement dans le chef du client.

3. COMMANDES

Tout cahier de charge soumis par le client n'est utilisé qu'à titre de documentation et ne peut être invoqué contre nous. Toute commande qui nous est confiée ne nous engage qu'après confirmation écrite de notre part.
Le lieu de la conclusion du contrat sera toujours le lieu du siège social de MB.
Les modifications apportées par le client à son bon de commande ou à notre offre ne seront valables qu'à la condition expresse que nous les ayons acceptées et confirmées par écrit.
Toute réclamation doit être formulée par recommandée dans les 8 jours de la confirmation.
Pour tout transport confié, les dispositions CMR sont applicables.

SUPPLEMENT CONTRACTUEL :

- En cas de commande reçue durant le Week end et jour férié, s'applique un supplément de 75,- euros/commande.
- En cas d'annulation ou report **après 12h la veille de l'exécution de la commande d'un jour ouvrable**, s'applique **une facturation de 50% de la location minimale.**
- En cas d'annulation ou report **après 16h le jour ouvrable précédent l'exécution du travail ou le jour même** d'une grue/transport/manutention ou autre pour cause des conditions météorologiques ou autres raisons indépendantes de MB Groupe (cas de force majoure, conditions météo, grève,...) s'applique **une facturation de 100% de la location minimale.**
- En cas d'arrêt ou **chômage d'une grue sans personnel** sur chantier continu, pour raisons indépendantes de MB (cas de force majeure, conditions météo, grève, …) s'applique une **facturation de 4h00 par jour.**

4. PRIX – DELAIS – MODALITES DE PAIEMENT

Sauf accord écrit de MB, les conditions de paiement sont celles prévues dans la commande ou offre de prix.
Les délais de paiement sont de **30 jours à dater de la facturation.**
En cas de première collaboration, MB se réserve le droit de demander un acompte correspondant à la totalité du devis (+ TVA) ou à la prestation minimale.
Nos prix sont libellés en EUR, TVA non comprise. Toute augmentation de la TVA ou toute nouvelle taxe qui serait imposée entre le moment de la commande et celui de la livraison sera à charge du client. Inclus prime environnementale/taxe kilométrique.
Sauf stipulation contraire, nos prix s'entendent pour une livraison à partir du siège social de MB et retour à la société.
L'escompte n'est pas automatique et doit être accordé par écrit par accord express de MB.
Les réclamations doivent être adressées exclusivement par pli recommandé dans les 8 jours de la facture.
En cas de paiement tardif, toute facture impayée portera de plein droit et sans mise en demeure, un intérêt de retard de 1% par mois, tout mois commencé étant intégralement dû.
Elle sera, en outre, majorée de plein droit et sans mise en demeure préalable d'une indemnité forfaitaire de 15%, avec un minimum de 100,00 € du montant resté impayé à titre de dommages et intérêts conventionnels.
Tous les prix indiqués sont valables pour les jours ouvrables soit du lundi au vendredi, entre 06:00 et 20:00 heures, hors jours fériés. En dehors de ces heures de travail, les suppléments seront facturés. (Voir conditions particulières MB TRANSPORTS SA - MB MANUTENTION SA – MB SERVICE LOGISTIQUE SA)
Le client est responsable de tout dépassement de poids et de toutes ses conséquences.

5. DELAIS DE LIVRAISON OU DE REALISATION

Les délais indiqués dans nos offres sont donnés à titre purement indicatif et ne comportent aucun engagement de notre part.
En cas d'annulation ou de retard, MB ne sera tenue à aucune indemnité.
5.1 En cas de force majeure, MB n'engage nullement sa responsabilité. Elle se réserve le droit de facturer tout supplément causé par cas de force majeure, dont notamment attentat ou menace d'attentat,
a) la guerre, la menace de guerre, les mesures imposées par les autorités publiques, la quarantaine, les émeutes, le sabotage, la grève, le lock-out, les perturbations de la circulation, la pénurie de main-d'œuvre, les maladies; b) les mauvaises conditions atmosphériques, la tempête, le brouillard, la foudre, l'inondation, la marée haute et la marée basse, le gel, la congélation, le verglas; c) l'incendie, les explosions, les affaissements, l'effondrement, l'infiltration d'eau, les barrières de dégel; d) la fermeture des postes frontières, les retards dans les gares ou les services douaniers, des restrictions import ou export, non disponibilité de l'équipement hors de la volonté de MB.
Nous ne pouvons pas être tenus responsables pour des frais résultants d'une arrivée tardive si ceci est dû à un cas de force majeure (conditions météo, travaux routiers, grève, …)
Lors de réalisation de mission à risque (en fonction de facteur hauteur ou de la qualité de la marchandise), MB se réserve la possibilité de suspendre provisoirement en fonction des conditions atmosphériques imprévues ou dangereuses ou ne permettant pas de respecter les règles de travail correct.
5.2 Il est également disposé de façon conventionnelle que les pannes imprévues du matériel nécessaire à la mission, pas plus que la maladie de notre personnel ou les dégâts et le retard dus à des actes de tiers ne peuvent être mis à notre charge.

6. CLAUSE DE RESERVE DE PROPRIETE

Les objets livrés restent la propriété de MB jusqu'à complet paiement du prix et de ses accessoires (frais éventuels, intérêts et pénalités) et ce, même en cas de transformation ou d'incorporation de ces objets à d'autres biens.
En conséquence, le client s'interdit expressément de vendre, céder, donner en gage ou en général aliéner les biens faisant l'objet du contrat, avant apurement de son compte, sous peine de se voir poursuivi pour les infractions prévues par le code pénal (articles 491, 521, et suivants).

7. GARANTIE – RECLAMATION

7.1 La réception par le client des marchandises et/ou services, entraine automatiquement l'agréation du délai de livraison effectif, même s'il est situé après un délai indicatif précisé par MB et ne donne donc droit à aucune indemnisation.
7.2 Les objets ou prestations seront agréés par l'acheteur dans les 3 jours calendrier au plus tard après la livraison, sauf réclamation précise et détaillée qu'il doit notifier avant l'expiration de ce délai par recommandée. Cette agréation couvrira tous les défauts apparents.
7.3 En cas de vice de la chose, MB sera tenue selon sa seule appréciation, soit de réparer, soit d'accorder une note de crédit pour moins-value, soit de livrer des pièces de rechange impeccables, à l'exclusion de tout dommage et intérêt quelconque.
7.4 La responsabilité de MB ne peut être engagée en cas d'erreur du client.
7.5 Les réclamations relatives à la marchandise, ne sont recevables qu'à condition d'avoir été adressées dans les 3 jours de la livraison, par lettre recommandée à la poste, adressée à notre siège social.
7.6 Si après examen par MB, la réclamation est justifiée, MB s'engage uniquement au remplacement ou à la réparation des marchandises, sans être tenue d'indemnités quelconques directes ou indirectes.
7.7 Les bons de travail ou CMR seront signés par le maître de l'ouvrage ; les remarques éventuelles devront être formulées dans les 3 jours ouvrables. En l'absence de signature, les données reprises sur le bon de travail/CMR seront considérées comme correctes et serviront donc de base pour la facturation et le suivi.
7.8 L'opposabilité des conditions générales de MB est à charge du client contractant vis-à-vis des tiers concernés. En cas de dégâts ou de sinistre auprès d'un tiers client du contractant, MB peut faire valoir les présentes conditions générales. Notre contractant est tenu d'en informer son client ou mandant.

8. PRESTATIONS (LE TERRAIN & ZONE TRAVAIL – SECURITE)

8.1 Les prestations de MB peuvent être les suivantes : transports, entreposage/logistique, tôlage, manutention industrielle, levage, location.
8.2 Pour chaque prestation commandée, le client s'engage à donner par écrit à MB les précisions suivantes : la définition de l'opération à réaliser – la nature, le poids, les dimensions et la position du centre de gravité de l'objet à lever ou manutentionner – l'emplacement et l'utilisation des points d'ancrage ainsi que leurs dimensions – les moyens d'accès au site et les trajets autorisés pour les véhicules commandés – tous les éléments pouvant induire un risque.
8.3 Le chantier doit être bien accessible et carrossable. Le terrain et l'accès doivent résister aux contraintes exercées. Le client veillera à cela et à la disponibilité d'un espace suffisant pour l'installation complète de la grue, ainsi qu'**un balisage de la zone de travail et à la présence des autorisations requises.**
MB ne connait pas la situation sur place au moment où la grue/camion/engin est livré.
8.4 Si nous devons prendre des dispositions – en accord avec vos services – en vue de protéger des trottoirs et/ou des pistes cyclables, des revêtements routiers, etc. au moyen de plaques de roulage/d'étançonnement, nous ferons tout ce qui est en notre pouvoir pour prévenir tout dégât. Si des dégâts devaient survenir malgré nos efforts, nous ne pourrions en être tenus pour responsables et le client prend cela en charge comme manque de préparation du terrain pour la grue louée.
8.5 Nous devrons être avertis préalablement de la proximité d'une ligne de haute tension ou de tout autre danger. Le personnel MB a le droit d'arrêter sa mission en cas de situation à risque.
8.6 En tant que société de levage, nous consacrons une attention exceptionnelle à la sécurité. Tous nos projets sont exécutés suivant notre certification V.C.A. *.
Nos grues et nos accessoires de levage sont contrôlés trimestriellement par un organisme indépendant et agréé.
Tous les détails de nos véhicules sont disponibles sur demande ou dans notre catalogue en ligne.

9. ATTRIBUTION DE COMPETENCE ET DROIT APPLICABLE

Toute contestation relative à l'interprétation ou à l'exécution du contrat ou tout litige directement ou indirectement relatif à nos conditions contractuelles est de la compétence exclusive des Cours et Tribunaux de notre siège social et les relations contractuelles sont régies exclusivement par le droit belge.

10. ASSURANCE

MB a souscrit une assurance pour la responsabilité civile prévoyant une couverture de € 2.500.000,00 pour les dommages corporels et matériels confondus.

- **Assurance Objet Confié** : En cas sinistre engageant la responsabilité de MB, la valeur de la marchandise confiée est couverte à hauteur de 50 000€. Si la valeur marchandise est supérieure à ce montant, le client peut contracter une assurance complémentaire dont la prime est de 2,5/1000 de la valeur supplémentaire assurée, avec un minimum de 150€. Si vous ne souscrivez pas cette assurance complémentaire, vous renoncez expressément à tout recours contre MB pour la valeur dépassant le montant assuré.
- **Assurance Tous Risques** : Une assurance **tous risques** peut être souscrite sur demande, pour la valeur de(s) pièce(s) manipulée(s). La prime est de 3/1000 de la valeur assurée, avec un minimum de 150 €. (**tous dommages et/ou pertes matériels, quelle qu'en soit la cause).**
- **Assurance CMR** : Les marchandises transportées par MB sont assurées par la convention CMR, la valeur assurée dépendra du poids, la couverture est de 10,38€/kg (quelle qu'en soit la cause).
- **Assurance Séjour** : Les marchandises entreposées dans des lieux de stockage MB seront sujettes à une prime de 0,5/1000 PAR MOIS, la couverture couvre le vol/l'incendie/dégâts naturels.

11. Conditions Particulières et Clauses Particulières MB TRANSPORTS SA - MB MANUTENTION SA - MB SERVICE LOGISTIQUE SA - MB SOLUTIONS SA - MB TÔLAGE SA disponibles sur demande.

English version upon request – Deutsche Version au Aantrage – Nerderlands versie op aanvraag

Nos certifications. Nos opérateurs sont brevetés

www.mbgroupe.be

MB Groupe
www.mbgroupe.be

info@mbgroupe.be

+ 32 87 78 51 03

Z.I. Les Plenesses
Rue du Tiège 12
B-4890 Thimister-Clermont

MB Transports	MB Manutention	MB Logistique	MB Tôlage	MB Solutions
225	150	19.000	17.000	6.000
Véhicules roulants	Remorques	M² de stockage	Tôles & draglines	Clients au total