

30Tm - Remorque

Porteur grue 30tm avec remorque

Ce camion est adapté pour le transport de chevalets de vitrages









Réf MB	G05
Long totale du porteur (m)	10.80
Long total du porteur avec remorque (m)	19.50
Hauteur du porteur (m)	3.80
Largeur avec béquilles avt (m)	5.40
Largeur avec béquilles arr (m)	6.20
Entre axe entre béquilles (m)	6.82
Hauteur de charge du porteur (m)	1.15
Hauteur de chargement de la remorque (m)	1.00
Poids du porteur à vide avec matériel de levage standard compris (kg)	18.800
Poids du camion équipé à vide avec remorque (kg)	23.000
Charge utile du porteur (kg)	13.200
Charge utile avec remorque (kg)	21.000
MMA avec remorque (kg)	44000
MMA sans remorque (kg)	32.000
Surface de charge du porteur (m²)	18.43
Surface de chargement de la remorque (m²)	16.78
Type Grue	FASSI F305AC.2.25 xe-dynamic
Capacité Tm	30
Poids max (kg) portée min 1er bras (m)	8.000 kg / 3.05 m
Poids max (kg) portée max bras principal (m)	1.745 kg / 12.95 m
Poids max (kg) portée max bras principal avec allonges manuelles (m)	830 kg / 19.75 m
Equipements spécifiques	Calages pour chevalets de vitrages / Plancher

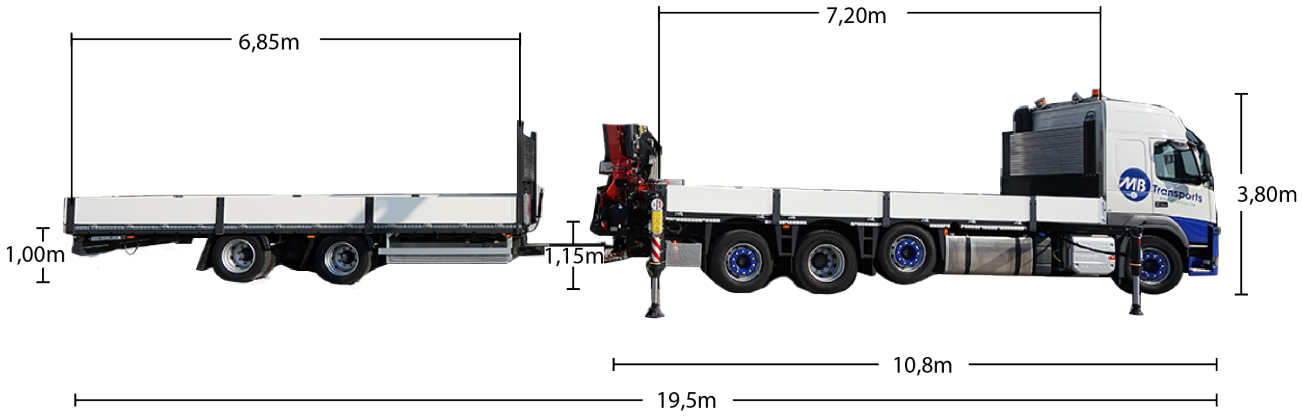
6,85m
7,20m
1,00m
1,15m
3,80m
10,8m
19,5m

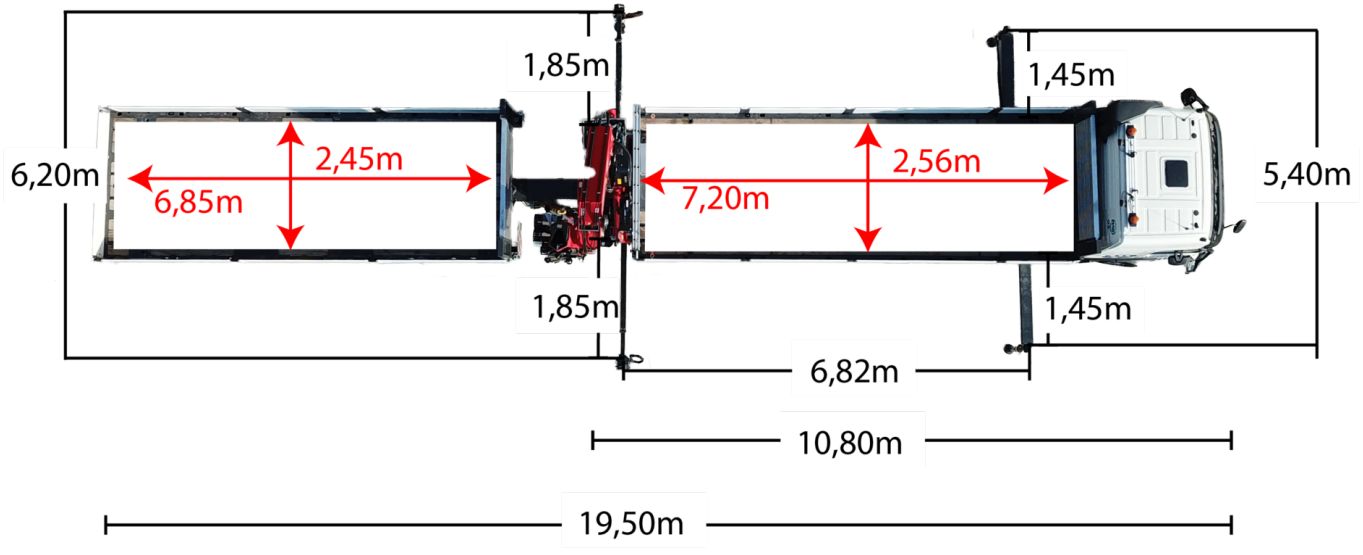
1,85m
1,45m
6,20m
2,45m
6,85m
2,56m
7,20m
5,40m
1,85m
1,45m
6,82m
10,80m
19,50m

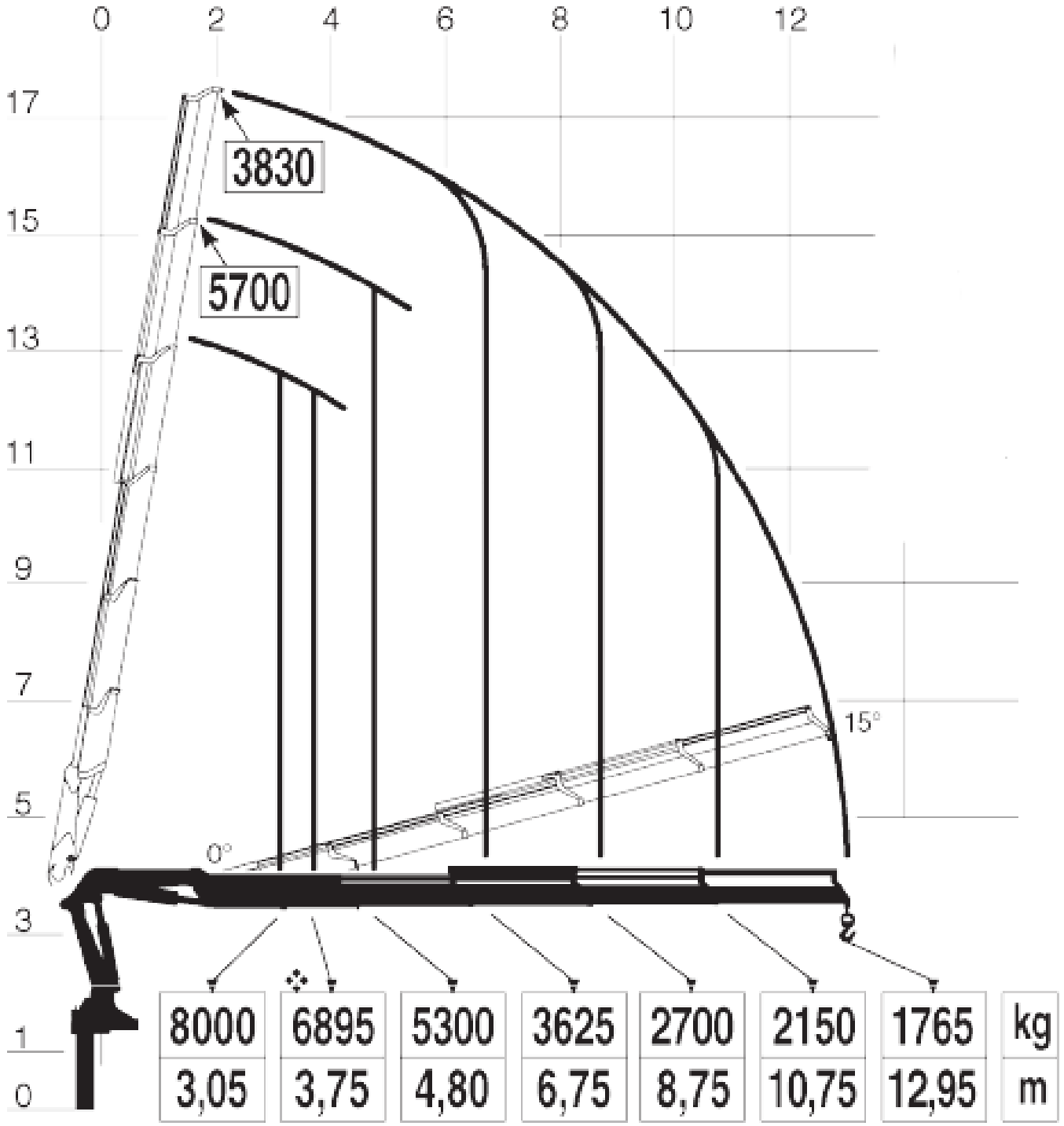

8000	6895	5300	3625	2700	2150	1765	kg
3,05	3,75	4,80	6,75	8,75	10,75	12,95	m

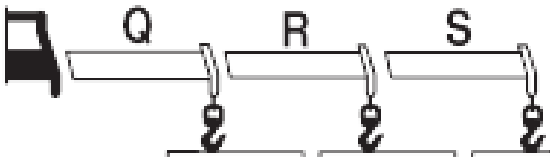

1380	1100	830	kg
15,25	17,55	19,75	m