

Surbaissée - Rampes









Selette adaptée	Haute
Réf MB	SS02
Poids à vide (kg)	10.000
Charge utile moyenne avec tracteur solo (kg)	26.000
Hauteur col de cygne avant (m)	1.52
Longueur col de cygne avant (m)	3.50
Hauteur lit de remorque (m)	0.86
Longueur lit minimale (m)	8.60
Longueur totale minimale (m)	12.40
Nombre essieux	3
Particularité essieu	1 essieu suiveur
Equipements divers	2 rampes séparées

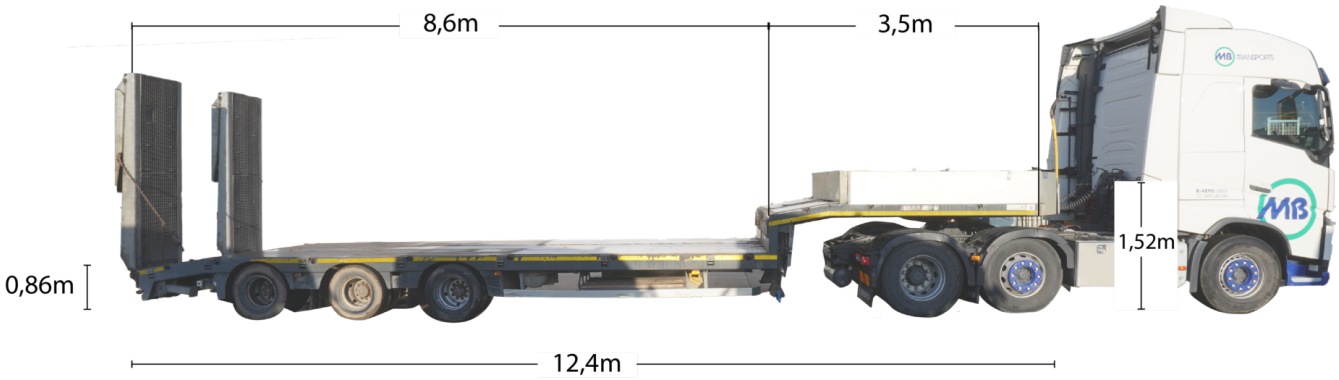
8,6m
3,5m
0,86m
1,52m
12,4m

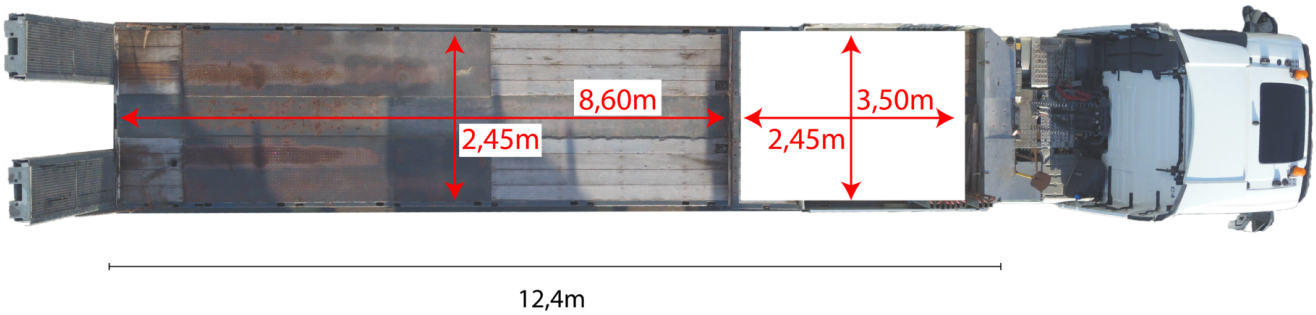
8,60m
2,45m
3,50m
2,45m
12,4m