SS11 / SS12 - Surbaissée - Extensible - Directionnelle

SEMI SURBAISSÉE EXTENSIBLE AVEC ESSIEUX DIRECTIONNELS

Nom - n°	SS11 / SS12
Selette adaptée	Haute
Poids à vide (kg)	9.700
Charge utile moyenne avec tracteur solo (kg)	26.000
Hauteur col de cygne avant (m)	1.63
Longueur col de cygne avant (m)	3.60
Hauteur lit de remorque (m)	0.93
Longueur lit minimale (m)	7.60
Longueur lit maximale (m)	12.60
Longueur totale minimale (m)	11.20
Longueur totale maximale (m)	16.20
Nombre essieux	2
Particularité essieu	2 essieux directionnels
Nombre piquets	12
Taille piquets (m)	6 x 1.00 et 6 x 2.40
Equipements divers	Télécommande
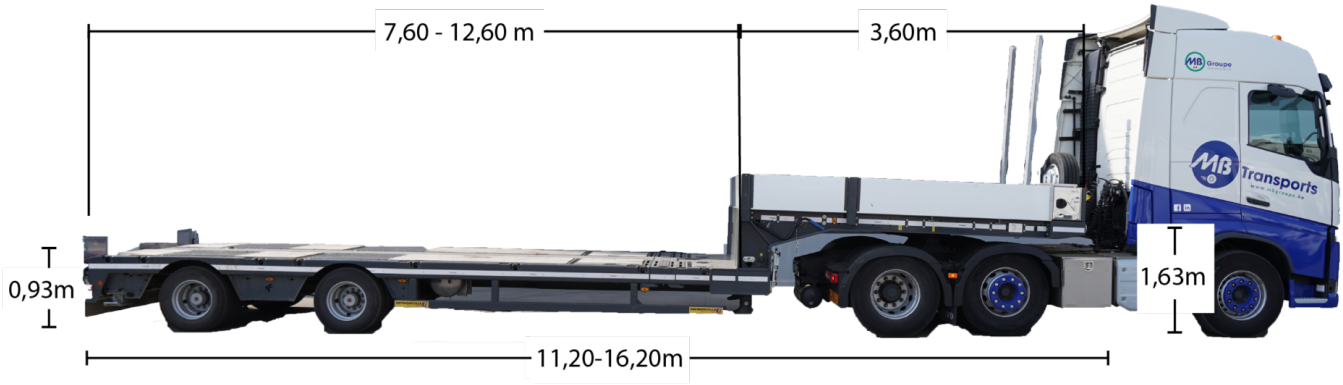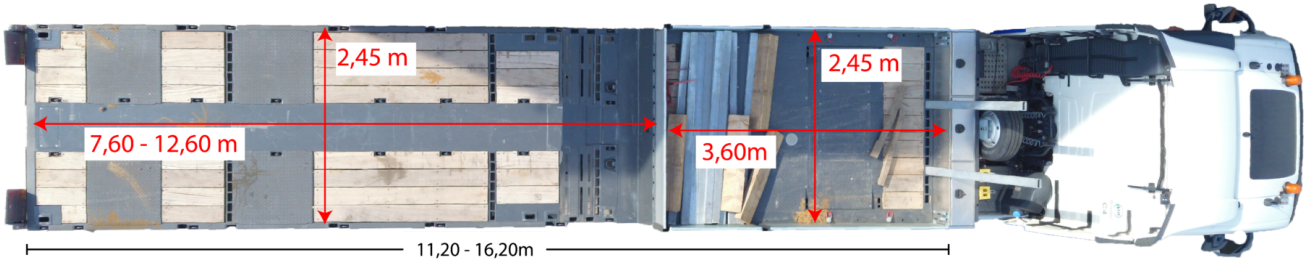
SS11 / SS12 - Surbaissée - Extensible - Directionnelle