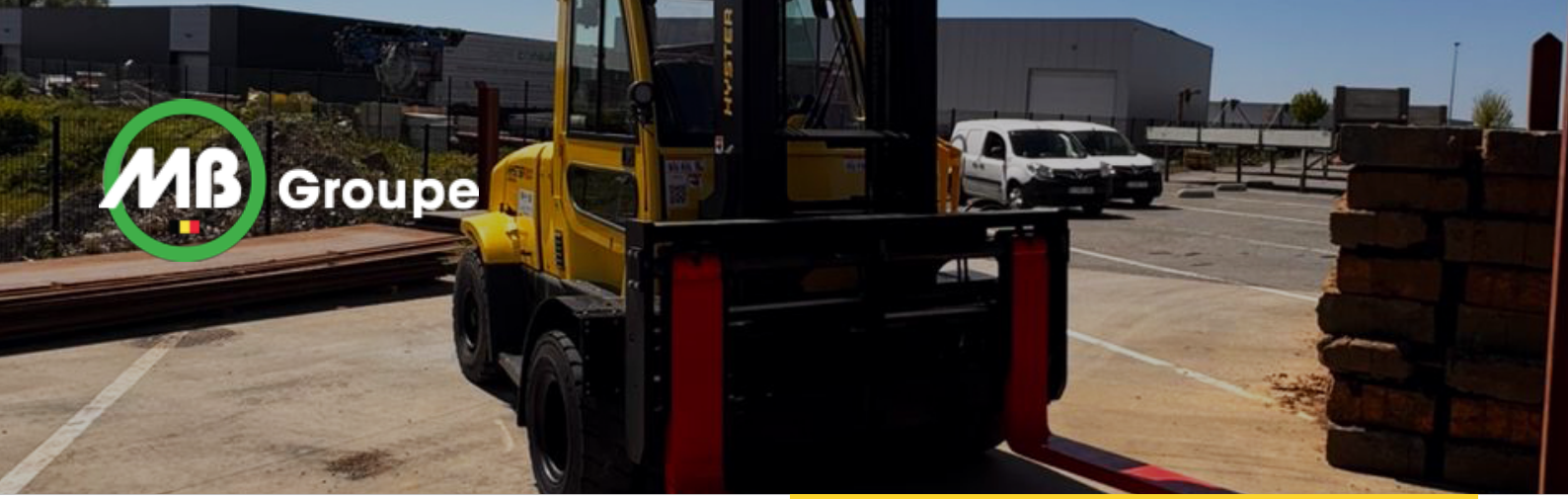

E70 - 8to - Hyster 8.0

N° Parc	E70
Type	Hyster 8.0
Capacité	8t
Propulsion	Diesel
Longueur extérieur fourche	900
Longueur chassis	4038
Largeur chassis	2003
H travail (Plat fourches)	3065
Hauteur max	4239
Epaisseur fourches	60
Larg fourches	150
Poids	12417
Ecartement fourches	Hydraulique

E70 - 8to

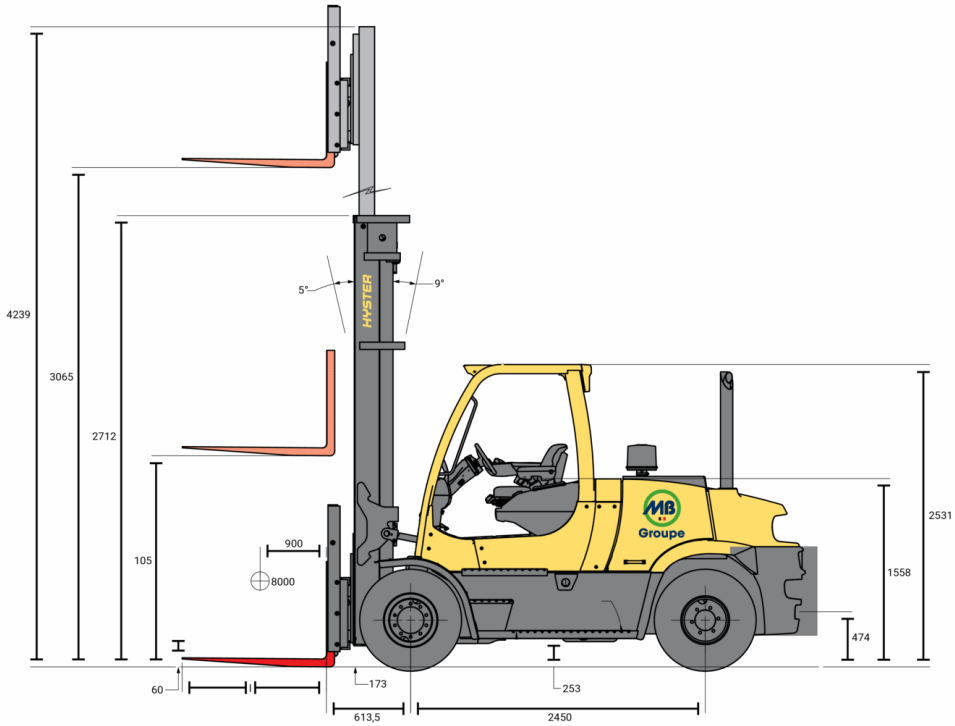
4239
3065
2712
105
900
8000
5°
9°
HYSTER
Groupe
2531
1558
474
60
173
253
613,5
2450

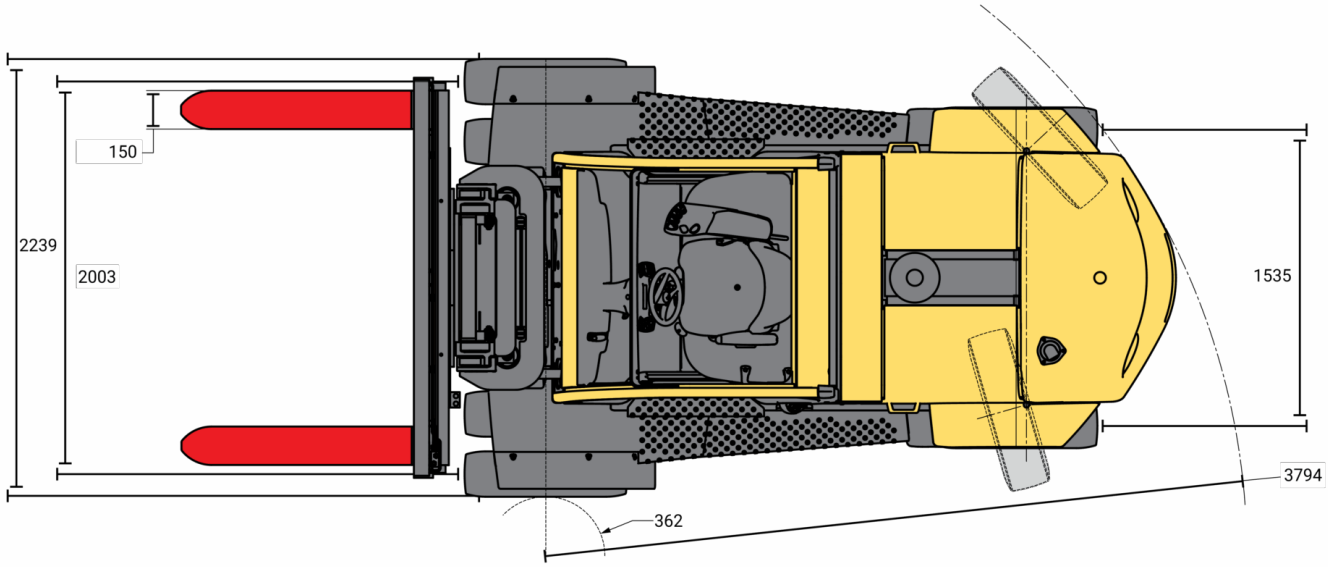
150
2239
2003
1535
3794
362