PC03

ECR235E

MB Groupe
www.mbgroupe.be

PELLE SUR CHENILLES 25T, 2020

Cette pelle sur chenilles Volvo ECR235E est **compacte et optimisée** pour travailler en pente et circuler sur des terrains accidentés ou boueux, sans faire de compromis au niveau des performances et du rendement énergétique. Elle se distingue par sa **force de traction** et ses différents modes de travail.
Son **moteur Etape V**, son **rayon d'orientation court** et son nouveau système d'**attaches rapides hydrauliques** assurent des mouvements plus souples et plus rapides pour produire davantage, en toute sécurité, sans quitter le confort de la cabine.

Nos équipements :

- 4 bacs
- 1 lame de remblayage
- 1 cisaille en acier CS25RS
- 1 grappin de démolition
- 1 marteau brise-roches hydraulique
- 1 Rototilt
- Huile bio hydraulique
- Contrat d'entretien Volvo

LA PELLE SUR CHENILLES EN ACTION

MB Solutions
www.mbgroupe.be

Maxime Delhez, Administrateur
+32 496 98 24 08
Jérôme Pluymaekers, Administrateur
+32 494 47 21 89

solutions@mbgroupe.be
Rue du Tiège, 12 – B-4890 Thimister

N° TVA : BE 0799 145 386

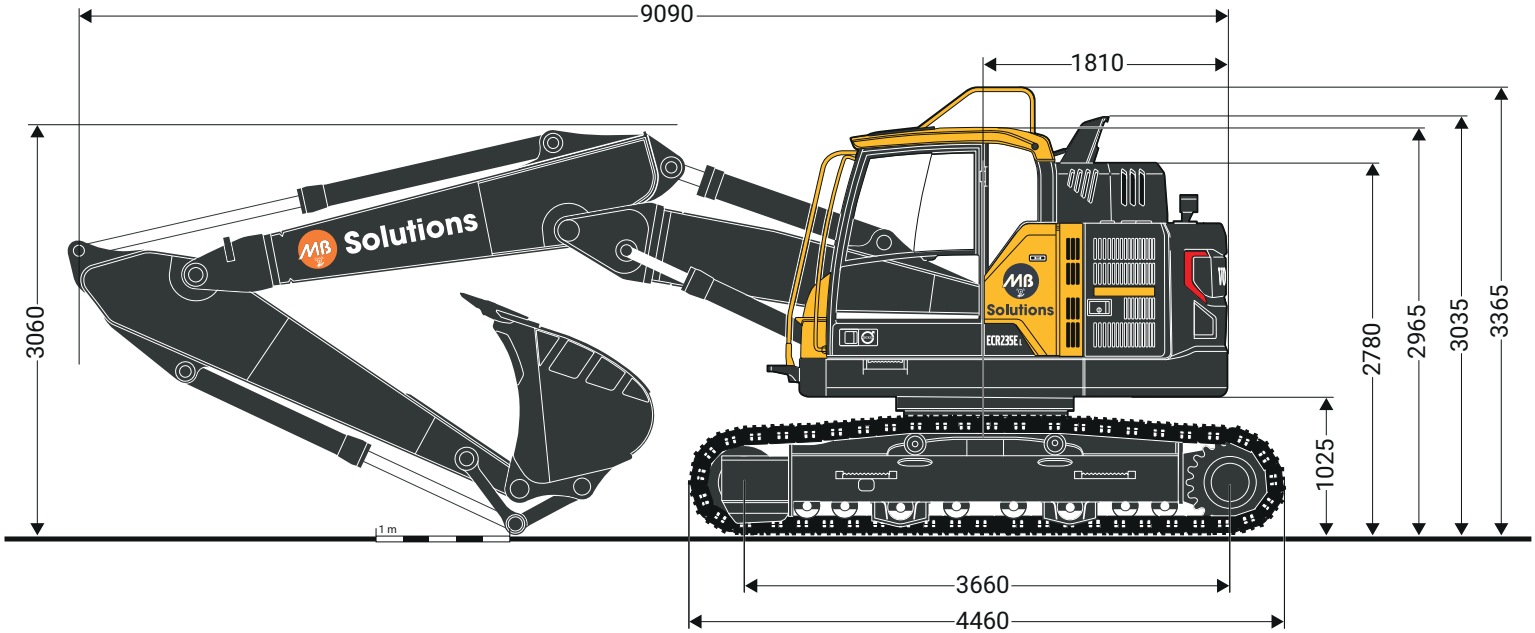

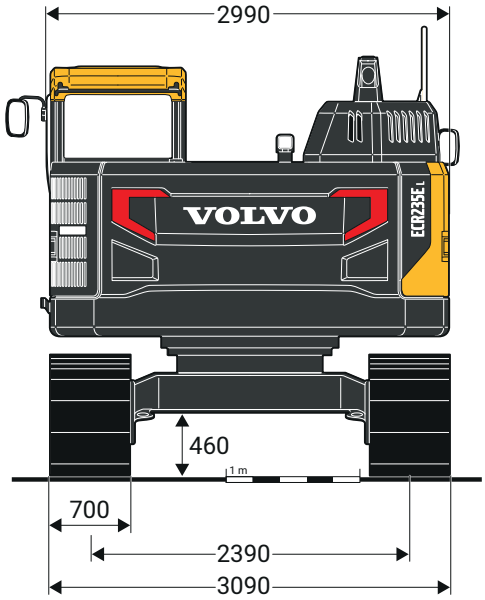

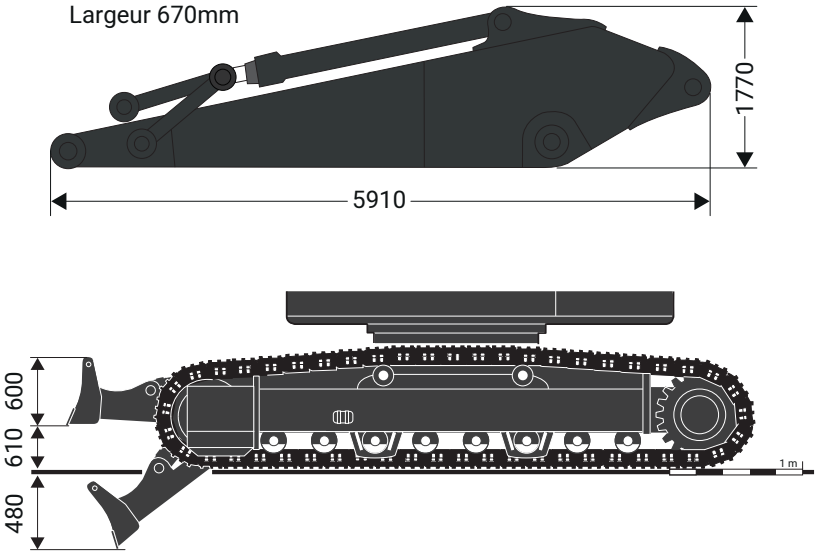

Maxime Delhez, Administrateur
+32 496 98 24 08
Jérôme Pluymaekers, Administrateur
+32 494 47 21 89

solutions@mbgroupe.be
Rue du Tiège, 12 – B-4890 Thimister

N° TVA : BE 0799 145 386

ENVELOPPES DE TRAVAIL

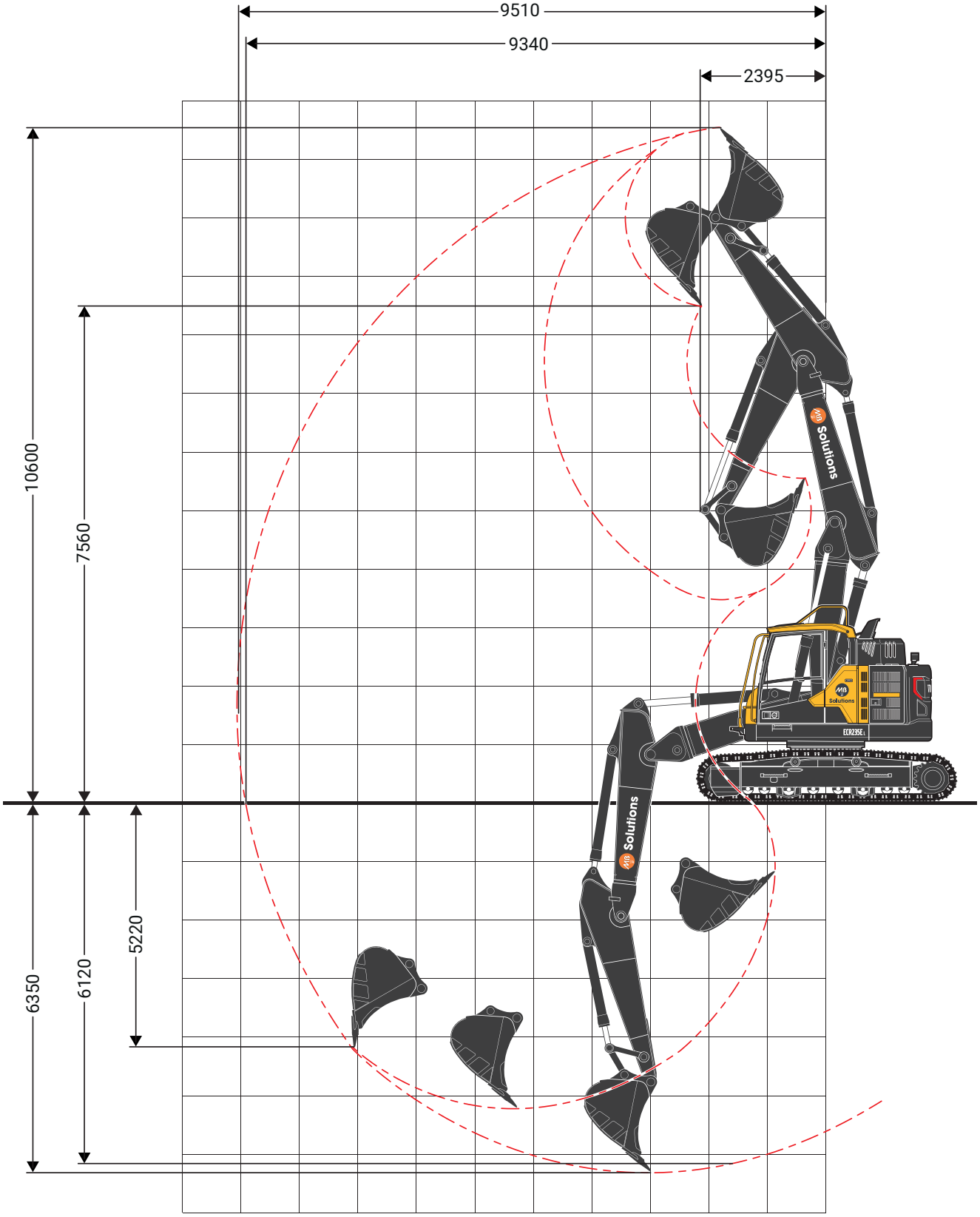

MB Solutions
www.mbgroupe.be

Maxime Delhez, Administrateur
+32 496 98 24 08
Jérôme Pluymaekers, Administrateur
+32 494 47 21 89

solutions@mbgroupe.be
Rue du Tiège, 12 – B-4890 Thimister

N° TVA : BE 0799 145 386